katalog каталог catalogue

2013 / 2014

innowacje w komunikacji wizualnej
инновации в визуальной коммуникации
innovations in visual communication

2x3®
THE BOARDS' COMPANY

innowacje w komunikacji wizualnej | инновации в визуальной коммуникации | innovations in visual communication

o firmie

PL
- 17 lat doświadczenia na rynkach międzynarodowych
- znana i rozpoznawalna marka
- ponad 1000 produktów komunikacji wizualnej w ofercie
- setki zadowolonych klientów

produkcja

- nowoczesny system zarządzania produkcją
- doświadczona kadra
- produkty o najwyższej jakości
- innowacyjny dział R&D

dział sprzedaży

- najwyższy poziom obsługi Klienta
- opieka konsultantów w kraju i zagranicą
- nowoczesny system zarządzania magazynem i dostawami
- terminowość i rzetelność

о фирме

RU
- 17 лет опыта работы на международных рынках
- известная и узнаваемая марка
- в нашем коммерческом предложении более 1000 продуктов визуальной коммуникации
- сотни удовлетворенных клиентов

производство

- современная система управления производством
- опытный персонал
- продукция только высокого качества
- инновационный отдел разработки и дизайна

отдел продажи

- высокий уровень обслуживания клиента
- консультации по любым вопросам
- современная система управления складом и поставками
- исполнение всех обязательств в точный указанный срок

about company

EN
- 17 years of experience within international markets
- well known and renowned brand
- more than 1000 different visual communication products in our offer
- hundreds of pleased customers

production

- modern MRP system
- experienced workforce
- products of the highest quality
- innovative R&D department

sales

- highest level of customer service
- you will be taken care of by dedicated consultants
- modern stock and delivery management
- on time deliveries

zestawienie produktów | особенности – сравнение | key features – comparison 6

StarBoard

flipcharty | флипчарты | flipcharts 17
tablice suchościeralne | доски сухостираемые | dry-wipe whiteboard 19
planery magnetyczne | магнитные доски-планеры | magnetic planning boards 20
tablice Combi | доска Combi | Combi boards 22
tablice tekstylne | доски текстильные | felt noticeboards 23
tablice korkowe | пробковые доски | cork noticeboards 24
akcesoria | аксессуары | accessories 25

office

flipcharty | флипчарты | flipcharts 29
tablice obrotowo-jezdne | доски оборотно-мобильные | pivoting boards 34
tablice suchościeralne | доски сухостираемые | dry-wipe whiteboard 35
tablice kredowe | доски для письма мелом | chalkboards 37
tablice rozkładane (tryptyki) | доски-триптихи | folding boards 38
planery magnetyczne | магнитный планер | magnetic planning boards 40
tablice suchościeralne z nadrukiem | доски в клетку | gridded whiteboards 47
tablice-mapy | доски-карты | map-boards 48
tablice Combi | доска Combi | Combi boards 49
tablice korkowe | пробковые доски | cork noticeboards 50
tablice tekstylne | доски текстильные | felt noticeboards 52
ścianki i tablice moderacyjne | доски модерационные | partition boards 53
stojaki do tablic | подставки для досок | stands for boards 55

UWAGA: Katalog nie stanowi oferty w rozumieniu prawa handlowego (art b71 k.c). Producent zastrzega sobie prawo do zmian. Kolory oraz detale produktów w tym katalogu mogą się różnić od rzeczywistych!

ВНИМАНИЕ: Каталог не является коммерческим предложением, в понимании торгового права (ст. 71 Гражданского Кодекса). Производитель оставляет за собой право на изменения. Цвета, а также деталей изделий, в этом каталоге, могут отличатся от действительных!

ATTENTION: We reserve the right to change offer in this catalogue. Some colours and details in this catalogue may vary from the real products!

gabloty informacyjne | информационные доски-витрины | showcases 58
magnetyczny uchwyt | магнитный держатель | magnetic holder 66
tablice i gabloty z nadrukiem | доски с рекламной надписью | whiteboards and showcases with printing . . 67
akcesoria | аксессуары | accessories 68

education boards

tablice w systemie kolumnowym | академические доски | rail system 75
tryptyki | доски-триптихи | folding boards 76
tablice obrotowo-jezdne | доски оборотно-мобильные | pivoting boards 78
tablice suchościeralne | доски сухостираемые | dry-wipe whiteboard 80
tablice kredowe | доски для письма мелом | chalkboards 82
tablice suchościeralne z nadrukiem | доски в клетку | gridded whiteboards 84
tablice kredowe z nadrukiem | доски для мела в клетку | gridded chalkboards 86
tablice tekstylne | доски текстильные | felt noticeboards 88
tablice korkowe | пробковые доски | cork noticeboards 89
stojaki do map i plansz | вешалки для карт и диаграмм | stands for maps 90
akcesoria | аксессуары | accessories 91

ecoBoards

flipcharty | флипчарты | flipcharts 95
tablice suchościeralne | доски сухостираемые | dry-wipe whiteboard 97
planery magnetyczne | магнитные доски-планеры | magnetic planning boards 98
tablice korkowe | пробковые доски | cork noticeboards 99
tablice jutowe | джутовые доски | jute noticeboards 100
akcesoria | аксессуары | accessories 101

AV Solutions

tablice dotykowe LCD | интерактивная доска LCD | LCD interactive touch boards 105
tablice interaktywne | интерактивные доски | interactive boards 106
oprogramowanie edukacyjne | образовательное программное обеспечение | educational software . . . 113
plansze interaktywne | интерактивные диаграммы | interactive education software 114
projektory | проекторы | projectors 116
akcesoria | аксессуары | accessories 122
uchwyty do projektorów | держатель для проекторов | projectors ceiling mount bracket 123
meble prezentacyjne | мебель для презентаций | presentation furniture 128
wskaźniki laserowe | лазерные указатели | laser pointers 136
ekrany projekcyjne | проекционные экраны | projection screens 138
wizualizery | визуалайзер | visualisers 144

marketing display

ramki plakatowe | рамки для постеров | poster frames 151
szyny | шины | rails 156
tablice podświetlane | доски с подсветкой | lightboxes 157
tablice informacyjne na nodze | доски информационные на ноге | infoboard on leg 158
potykacze | штендеры | pavement signs 159
display wolnostojący | универсальный свободностоящий дисплей | free standing displays 164
tablice informacyjne | информационные стойки | infoboards 167
stojaki do bannerów | стенды для баннеров | banner stands 171
stojaki na broszury | стойки для брошур | brochure stands 174
ścianki wystawiennicze | выставочные стенды | exhibition displays 179
tabliczka ścienna Convex | табличка настенная Convex | Convex wall plate 180

tabliczki przydrzwiowe zatrzaskowe | дверные таблички | snap door signs 181
tabliczki informacyjne z pleksi | таблички из оргстекла | plexi info signs 182
tabliczki informacyjne z PET | таблички из оргстекла | PET info signs 185
stojaki na ulotki | настольные подставки под листовки | leaflet table holders 186
akcesoria | аксессуары | accessories 188

certyfikaty | сертификаты | certificates 191

Szanowni Klienci!

PL W celu ułatwienia Państwu pracy i dostępu do informacji wprowadziliśmy w tabelach z produktami dodatkową kolumnę o nazwie „Delivery". Jest to określenie orientacyjnego czasu dostawy w dniach roboczych. Oznaczenie to ma charakter wyłącznie informacyjny. Jeśli chcecie Państwo uzyskać pewną informację czy zamawiana ilość znajduje się aktualnie w naszym magazynie lub też w jakim czasie możemy ją dla Was wyprodukować – prosimy o kontakt z Działem Obsługi Klienta.

Objaśnienie do oznaczeń:

- 2 – 2 dni robocze
- 10 – 10 dni roboczych
- 25 – 25 dni roboczych
- i – sprawdź termin dostawy

Уважаемые Покупатели!

RU В целях улучшения Вашей работы и доступа к информации, мы добавили в таблице с изделиями дополнительную колонку, под названием „Delivery". Это поможет определить ориентировочное время поставки в рабочих днях. Эта колонка носит исключительно информационный характер. Если Вы хотите получить более полную информацию: о наличии заказываемого товара, его количестве на нашем складе, либо в какие сроки товар может быть для Вас изготовлен – свяжитесь, пожалуйста, с нашим отделом обслуживания.

Объяснения обозначений:

- 2 – 2 рабочие дня
- 10 – 10 рабочих дней
- 25 – 25 рабочих дней
- i – узнай срок доставки

Dear Customers!

EN To facilitate your work and access to information we have introduced an additional column to the chart with a range of products called „Delivery". This is to specify approximate time of the delivery on weekdays. This indication is only informatory. If you wish to know the specific information whether the products are currently in stock or about the time when the products are available – we ask you to contact the customer service department.

Explanation of the symbols:

- 2 – 2 working days
- 10 – 10 working days
- 25 – 25 working days
- i – check the time of delivery

innowacje w komunikacji wizualnej
инновации в визуальной коммуникации
innovations in visual communication

2x3®
THE BOARDS' COMPANY

flipcharty / флипчарты / flipcharts

	Starboard	Starboard mobilny	office PRO		office PRO mobilny		dwustronny	
	TFS04	TFS01	TF19	TF20	TF21	TF22	TF14	TF14P3
Strona / Страница / Page	17	18	31	31	30	30	29	29
Powierzchnia / Поверхность / Surface	L	L	L	L	L	L	L	C
Gwarancja na powierzchnię / Гарантия на поверхность / Warranty for surface	10	10	10	10	10	10	10	∞
Odporność na zarysowanie / Интенсивность эксплуатации / Scratch resistance	★★	★★	★★	★★	★★	★★	★★	★★★
Suchościeralność / Сухостираемая / Drywipe	●	●	●	●	●	●	●	●
Powierzchnia magnetyczna / Магнитная поверхность / Magnetic surface	●	●	●	●	●	●	●	●
Konstrukcja / Каркас / Frame	coated ALU	coated ALU	coated ALU	coated ALU	coated steel	coated steel	anodised ALU	anodised ALU
Ramiona / Планка / Arms	●	●	-	●	-	●	-	-
Wymiary tablicy / Размеры доски / Board dimensions	71,5 x 108 cm	71,5 x 108 cm	70 x 100 cm	70 x 100 cm	70 x 100 cm	70 x 100 cm	70 x 104 cm	70 x 104 cm
Regulowana wysokość / Регулятор высоты / Height adjustable	●	●	●	●	●	●	-	-
Mobilność / Мобильность / Mobility	-	●	-	-	●	●	●	●

L lakierowana / лакированная /lacquered C ceramiczna / керамический / ceramic M melaminowa / керамический / melamine

flipcharty / флипчарты / flipcharts

	Classic			Classic mobilny		ecoBoards		ecoBoards mobilny
	TF01/70	TF04	TF01/70M	TF03	TF02	TF01 ECO	TF01 ECO M	TF03 ECO
Strona / Страница / Page	33	33	33	32	32	95	95	96
Powierzchnia / Поверхность / Surface	L	L	M	L	L	L	M	L
Gwarancja na powierzchnię / Гарантия на поверхность / Warranty for surface	10	10	2	10	10	10	2	10
Odporność na zarysowanie / Интенсивность эксплуатации / Scratch resistance	★★	★★	★	★★	★★	★★	★	★★
Suchościeralność / Сухостираемая / Drywipe	●	●	●	●	●	●	●	●
Powierzchnia magnetyczna / Магнитная поверхность / Magnetic surface	●	●	-	●	●	●	-	●
Konstrukcja / Каркас /Frame	anodised ALU	anodised ALU	anodised ALU	anodised ALU	anodised ALU	anodised ALU	anodised ALU	anodised ALU
Ramiona / Планка / Arms	-	●	-	-	●	-	-	-
Wymiary tablicy / Размеры доски / Board dimensions	70 x 100 cm	70 x 100 cm	70 x 100 cm	70 x 100 cm	70 x 100 cm	70 x 100 cm	70 x 100 cm	70 x 100 cm
Regulowana wysokość / Регулятор высоты / Height adjustable	●	●	●	-	●	●	●	-
Mobilność / Мобильность / Mobility	-	-	-	●	●	-	-	●

● ТАК / ДА /YES - NIE / НЕТ / NO

tablice suchościeralne / доски магнитно-маркерные сухостираемые / whiteboards

	TSS P3	TSS	TSA P3	TSA	TSA M	TSQ P3	TRS P3	TRS	TOS P3	TOS	TS	TSF SZ	TSC SZ	TSA/C	TS/C
Strona / Страница / Page	19	19	36	36	36	47	39	39	34	34	35	80	81	97	97
Powierzchnia / Поверхность / Surface	C	L	C	L	M	C	C	L	C	L	L	C	L	L	L
Gwarancja na powierzchnię / Гарантия на поверхность / Warranty for surface	∞	10	∞	10	2	∞	∞	10	∞	10	10	∞	10	10	10
Odporność na zarysowanie / Интенсивность эксплуатации / Scratch resistance	★★★	★★	★★★	★★	★	★★★	★★★	★★	★★★	★★	★★	★★★	★★	★★	★★
Powierzchnia magnetyczna / Магнитная поверхность / Magnetic surface	●	●	●	●	-	●	●	●	●	●	●	●	●	●	●
Rama / Рама / Frame	anodised ALU	anodised ALU	anodised ALU			anodised ALU	anodised ALU		anodised ALU		MDF	anodised ALU	anodised ALU	anodised ALU	wooden
Szerokość profilu / Ширина профиля / Profile width	17 mm	17 mm	20 mm			20 mm	23 mm		23 mm		20,5 mm	23 mm	12,5 mm	15 mm	17 mm
Wzmocnienie / Укрепление /Backside	●	●	od / от / from 150 x 100 cm	od / от / from 150 x 100 cm	od / от / from 150 x 100 cm	od / от / from 150 x 100 cm	●	●	●*	●*	-	od / от / from 150 x 100 cm	od / от / from 150 x 100 cm	-	-
Półka / Полка / Penshelf	●	●	●	●	●	●	●	●	●	●	-	●	●	-	-
Akcesoria / Аксессуары / Accessories	-	-	●	●	●	●	-	-	-	-	●	-	-	●	●
Zestaw montażowy / Монтажный комплект / Mounting set	●	●	●	●	●	●	●	●	●	●	●	●	●	●	●
Stojak mobilny / Мобильный стенд / Mobile stand	-	-	-	-	-	-	-	-	●	●	-	-	-	-	-

* 2-stronna / 2-сторонняя / 2-sided

L lakierowana / лакированная /lacquered C ceramiczna / керамическая / ceramic

tablice tekstylne, korkowe i jutowe / доски для булавок/кнопок / pinboards

	TTS	TCS	TTA	TCA	TC	TTC	TCC	TCA/C	TC/C	TJA/C	TJ/C
Strona / Страница / Page	23	24	52	51	50	88	89	99	99	100	100
Powierzchnia / Поверхность / Surface	F	K	F	K	K	F	K	K	K	J	J
Gwarancja / Гарантия / Warranty	2	2	2	2	2	2	2	2	2	2	2
Profil / Рамка / Frame	anodised ALU	anodised ALU	anodised ALU	anodised ALU	MDF	anodised ALU	anodised ALU	anodised ALU	wooden	anodised ALU	wooden
Szerokość profilu / Ширина профиля / Profile width	17 mm	17 mm	20 mm	20 mm	20,5 mm	12,5 mm	12,5 mm	15 mm	17 mm	15 mm	17 mm
Wzmocnienie / Укрепление / Backside	●	●	-	-	-	-	-	-	-	-	-
Akcesoria / Аксессуары / Accessories	-	-	-	-	-	-	-	●	●	-	-
Zestaw montażowy / Монтажный комплект / Mounting set	●	●	●	●	●	●	●	●	●	●	●

● TAK / ДА / YES - NIE / НЕТ / NO

F tekstylna / текстильная / felt K korkowa / пробковая / cork J jutowa / джут / jute

ekrany projekcyjne / проекционный экран / projection screens

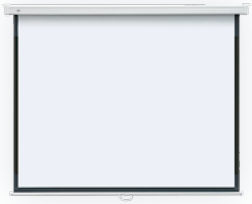

	PROFI electric	PROFI manual	POP manual	PROFI mobile	POP mobile
	EEP	EMPR	EMP	ETPR	ETP
Strona / Страница / Page	139	141	140	143	142
Powierzchnia / Поверхность / Surface	matt white	matt white	matt white	matt white	matt white
Gwarancja / Гарантия / Warranty	2	2	2	2	2
Format ekranu / Формат экрана /Screen format	1:1 / 4:3	1:1	4:3	1:1	4:3
Tył ekranu / Задний экран / Backside	czarny / черный / black	czarny / черный / black	czarny / черный / black	czarny / черный / black	czarny / черный / black
Montaż na suficie / Монтаж на потолке / Mounting to ceiling	●	●	●	-	-
Montaż do ściany / Настенный монтаж / Mounting to wall	●	●	●	-	-
Stojak / Стенд / Tripod	-	-	-	●	●
Ekran elektryczny / Экран с электроприводом / Electric screen	●	-	-	-	-
Pilot / Пульт управления / Remote control	●	-	-	-	-

● TAK / ДА /YES - NIE / НЕТ / NO

rozwiązania interaktywne / интерактивные решения / interactive solutions

	2x3 ésprit LCD interactive touch board	2x3 ésprit plus interactive board	ēno interactive boards
	TLCD	TIWEP	PVIENO
Strona / Страница / Page	105	107	109
Technologia / Технология / Technology	optyczna / оптические / optical	IR	Anoto*
Sposób obsługi / Метод обслуживания / Way of operating	dowolny wskaźnik (nawet palec) / любой указатель (даже пальцем) / any pointer including a finger	dowolny wskaźnik (nawet palec) / любой указатель (даже пальцем) / any pointer including a finger	pióro elektroniczne / электронная ручка / electronic stylus
Komunikacja z komputerem / Компьютерный интерфейс / PC communication	kabel USB / кабель USB / USB cable	kabel USB / кабель USB / USB cable	bluetooth
Powierzchnia / Поверхность / Surface	LCD	C	C
Liczba punktów kalibracji / Количество калибровочных точек / No of calibration points	-	6	9
Suchościeralność / Сухостираемая / Dry-wipe properties	-	●	●
Właściwości magnetyczne / Магнитные свойства / Magnetic properties	-	●	●
Możliwość dokupienia stojaka / Возможность заказа стенда /	●	●	●
Oprogramowanie edukacyjne / Обучающее программное обеспечение / Educational software	-	●	●

* wzorzec punktowy Anoto (cyfrowy nadruk) / пунктирный образец Anoto (цифровая печать) / Anoto dot pattern

C ceramiczna / керамическая / ceramic IR podczerwień / инфракрасное излучение / infrared (IR)

projektory / проекторы / projectors

	2x3 Short Throw	NEC projektory mobilne 3D			NEC projektory Short Throw										NEC Ultra Short Trow				
	PST250X	V260	V230X	V260X	M230X	M271X	M271W	M311X	M311W	M361X	M260XS	M260WS	M300XS	M300WS	U310W	UM280X	UM280W	UM330X	UM330W
Strona / Страница / Page	117	118	118	118	119	119	119	119	119	119	121	121	121	121	121	120	120	120	120
Technologia / Technology / Технология	LCD	DLP	DLP	DLP	LCD	LCD	LCD	LCD	LCD	LCD	LCD	LCD	LCD	LCD	DLP	LCD	LCD	LCD	LCD
Jasność / Яркость / Brightness	2500 ANSI lm	2600 ANSI lm	2300 ANSI lm	2600 ANSI lm	2300 ANSI lm	2700 ANSI lm	2700 ANSI lm	3100 ANSI lm	3100 ANSI lm	3600 ANSI lm	2600 ANSI lm	2600 ANSI lm	3000 ANSI lm	3000 ANSI lm	3100 ANSI lm	2800 ANSI lm	2800 ANSI lm	3300 ANSI lm	3300 ANSI lm
Kontrast / Контраст / Contrast	2000:1	2000:1	2000:1	2000:1	2000:1	3000:1	3000:1	3000:1	3000:1	3000:1	2000:1	2000:1	2000:1	2000:1	2000:1	3000:1	3000:1	3000:1	3000:1
Rozdzielczość / Разрешение / Native resolution	1024x768	800x600	1024x768	1024x768	1024x768	1024x768	1280x800	1024x768	1280x800	1024x768	1024x768	1280x800	1024x768	1280x800	1280x800	1024x768	1280x800	1024x768	1280x800
Odległość / Расстояние / Distance min-max	0,5-2,5 m	1,2-13 m	1,2-13 m	1,2-13 m	0,6-13,8 m	0,6-13,8 m	0,7-14,7 m	0,6-13,8 m	0,7-14,7 m	0,6-13,8 m	0,6-1,1 m	0,6-1,1 m	0,6-1,1 m	0,6-1,1 m	0,15-0,31 m	0,45-0,85 m	0,45-0,85 m	0,45-0,85 m	0,45-0,85 m
Waga / Bec / Weight	3,7 kg	2,5 kg	2,5 kg	2,5 kg	2,9 kg	2,99 kg	2,99 kg	2,99 kg	2,99 kg	2,99 kg	4 kg	4 kg	4 kg	4 kg	5,2 kg	5,2 kg	5,2 kg	5,2 kg	5,2 kg
Wersja EDU / в версии EDU / EDU warranty	-	-	●	●	●	●	●	●	●	●	●	●	●	●	●	●	●	●	●
Torba / Сумка / Bag	-	-	-	-	●	●	●	●	●	●	●	●	●	●	-	-	-	-	-

PL Gwarancja:
- projektor: 3 lata (NEC), 2 lata (ésprit PST250X)
- lampa: 6 miesięcy lub 1000 h

Opcja gwarancyjna EDU dostępna jest tylko dla placówek edukacyjnych i rozszerza gwarancję na lampę z 1000 h do 3000 h (dla projektorów Ultra Short-Trow do 2000 h) lub z 6 miesięcy do 36 miesięcy.

RUS Гарантия:
- Проекторы: 3 года (NEC), 2 года (ésprit PST250X)
- Лампа: 6 месяцев или 1000 часов работы

Гарантийный вариант EDU доступна только для образовательных учреждений и предоставляет гарантию на лампы от 1000 до 3000 часов работы (для проекторов Ultra Short-Trow до 2000 часов работы) или от 6 месяцев до 36 месяцев.

ENG Warranty:
- projector: 3 years (NEC), 2 years (ésprit PST250X)
- lamp: 6 months or 1000 h

EDU warranty is available only to educational institutions and extends warranty on the lamp from 1000 h to 3000 h (for Ultra Short-Trow projectors to 2000 h) and from 6 months to 36 months.

ramki / плакатные рамки / poster frames

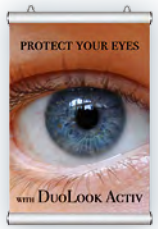

	TZW25 / TZW32	TZW25 / TZW32	RS	PS	TZD
Strona / Страница / Page	152	152	154	155	151
Profil / Рамка / Frame	ALU 25 mm 32 mm	ALU 25 mm 32 mm	ALU 10 mm	ALU 26 mm	wood effect 14 mm 25 mm
Narożniki / Уголки / Corners	z głowicami / с головками / rounded corners	bez głowic / без головок / mitred corners	plastikowe z uchwytami do plakatu / пластмассовые с держателями на плакаты / plastic handlers for poster	zaślepki plastikowe / пластиковые заглушки / plastic caps	
Sposób montażu / Способ монтаж / Mounting	do ściany za pomocą śrub lub taśmy dwustronnej / монтаж к стене при помощи винтов или двусторонней клейкой ленты /to the wall using screws or double-sided tape	do ściany za pomocą śrub lub taśmy dwustronnej / монтаж к стене при помощи винтов или двусторонней клейкой ленты / to the wall using screws or double-sided tape	do ściany, szyby lub do sufitu za pomocą zawieszek i łańcuszka / монтаж на стене, стекле или потолке при помощи подвески и стальной цепи / to the wall, glass or ceiling using hangers and chain	do ściany lub szyby za pomocą zawieszek, do sufitu za pomocą zawieszek i łańcuszka / монтаж на стене или стекле при помощи подвески, на потолке при помощи подвески и стальной цепи / to the wall or glass using hangers, to the ceiling using hangers and chain	do ściany za pomocą haczyków / к стене с помощью вешалках / to the wall with hangers
Dwustronne / Двусторонние / Two sided	-	-	●	-	-
Zawieszenie w pionie lub w poziomie / Монтаж вертикальный или горизонтальный / Vertical or Horizontal position	●	●	●	-	●
Wodoodporność / Водонепроницаемый / Waterproof	-	-	-	-	-
Akcesoria / Аксессуары / Accessories	-	-	uchwyty do zawieszania na ścianie i suficie / рукоятка для монтажа на стене и потолке / handlers for hanging on the wall or ceiling	uchwyty do zawieszania na ścianie i suficie /рукоятка для монтажа на стене и потолке / handlers for hanging on the wall or ceiling	podpórka umożliwiająca ustawienie ramki w pozycji poziomej i pionowej / подставка, которая позволяет крепить изделие, как вертикально, так и горизонтально / counter stand position available standard in each unit in portrait and landscape position
Dodatkowo w opcji / Дополнительные варианты / Additional options	-	-	haczyki z przyssawką, uchwyty sufitowe, łańcuszek kuleczkowy / крючки с присосками, потолочные крепления, цепи / hook with suction cup, ceiling hangers, chain	haczyki z przyssawką, łańcuszek kuleczkowy, uchwyty sufitowe / присоски крюки, цепи, потолочные крепления / hook with suction cup, ceiling hangers, chain	-
System zatrzaskowy / Клик-система / Snap system	●	●	-	●	●

● TAK / ДА /YES - NIE / НЕТ / NO

tabliczki informacyjne / информационные таблички / wall signs

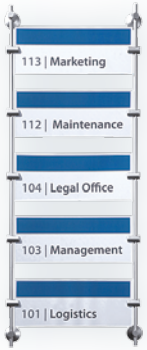

	TCW	TDW	TZW	TIC	TIS
Strona / Страница / Page	180	184	181	182	182
Profil / Рамка / Frame	ALU	-	ALU	-	alloy
Sposób montażu / Способ монтаж / Mounting	do ściany za pomocą taśmy dwustronnej к стене с помощью двусторонней клейкой ленты to the wall double-sided tape	do ściany za pomocą wkrętów к стене с помощью винтов to the wall using screws	do ściany za pomocą wkrętów lub taśmy dwustronnej / к стене с помощью винтов или двусторонней клейкой ленты / to the wall using screws or double-sided tape	do ściany za pomocą wkrętów к стене с помощью винтов to the wall using screws	do ściany za pomocą wkrętów к стене с помощью винтов to the wall using screws
System modularny / Модульная система / Modular system	●	-	-	-	-
Zawieszenie w pionie lub w poziomie / Монтаж вертикальный или горизонтальный / Vertical or Horizontal position	●	●	●	-	-
Możliwość zastosowania na zewnątrz / Возможность монтажа снаружи / For outdoor use	-	-	-	-	-
Zabezpieczenie / Защита / Cover	arkusz PET / пленка ПЭТФ / PET sheet	pleksi / плексиглас / plexi 2 mm	folia / фольга / foil 0,5 mm	pleksi / плексиглас /plexi	pleksi / плексиглас /plexi
Zestaw montażowy / Монтажный комплект / Mounting set	●	●	●	●	●
Dodatkowo w opcji / Дополнительные варианты / Additional options	przyssawka / suction cup	-	-	-	-
Gwarancja / Гарантия / Warranty	2	2	2	2	2

● TAK / ДА /YES - NIE / НЕТ / NO

StarBoard

innowacje w komunikacji wizualnej
инновации в визуальной коммуникации
innovations in visual communication

2013 / 2014

BALMA® Ostin

StarBoard®
made by 2x3

Wzornictwo. Jakość. Funkcjonalność

PL To ekskluzywna linia produktów 2x3 o nowoczesnym wzornictwie. Skierowana do Klientów najbardziej wymagających, którzy cenią sobie przede wszystkim elegancję, profesjonalizm i funkcjonalność. Zastosowanie najwyższej jakości materiałów oraz innowacyjnych rozwiązań technologicznych umożliwiło osiągnięcie produktu niemalże idealnego. Produkty z linii StarBoard świetnie sprawdzą się podczas spotkań biznesowych i konferencji, na których estetyka, elegancja i czytelność prezentacji mogą wpłynąć na powodzenie planowanych przedsięwzięć.

Дизайн. Качество. Функциональность

RU Эксклюзивная, дизайнерская серия продуктов 2x3 отвечает всем требованием клиентов, которые ценят прежде всего элегантность, профессионализм и функциональность. Использование высококачественных материалов и инновационных технологических позволило создать почти идеальный продукт. Продукты серии StartBoard предназначены для проведения деловых встреч и конференций, в которых эстетика, элегантность и ясность презентации может повлиять на успех запланированных проектов.

Design. Quality. Functionality

EN StarBoard – the exclusive and modern line of 2x3 products. Directed to most demanding Customers, who appreciate style, professionalism and functionality. High quality materials and modern technology enabled us to create practically perfect products. StarBoard products will enable you to conduct business meetings, conferences and will let you to achieve success.

2x3 THE BOARDS' COMPANY

flipchart StarBoard

PL **Charakterystyka:** Flipchart StarBoard to nowoczesny i elegancki design oraz perfekcyjna jakość wykonania. Powierzchnia suchościeralna lakierowana o właściwościach magnetycznych. Konstrukcja aluminiowa w kolorze srebrnym z czarnymi matowymi wykończeniami. Możliwość zawieszenia bloku w formacie A1 i EURO. Wbudowana w dolny profil tablicy półka z możliwością zamykania. Tablica mocowana na trójnożnym stojaku z możliwością regulacji wysokości do 185 cm. Dodatkowe ramiona boczne na arkusze papieru.

Uwaga! Do samodzielnego złożenia.

Gwarancja: 10 lat na powierzchnię lakierowaną, 2 lata na produkt.

флипчарт на триноге StarBoard

RU **Характеристика:** Флипчарт StarBoard – это современный и элегантный дизайн и высококачественное изделие. Поверхность сухостираемая с магнитными свойствами. Алюминиевая конструкция серебрянного цвета с черной матовой отделкой. Возможность крепления блока A1 и EURO. Встроенная в нижней части профиля полка закрывается. Доска установлена на подставке на трёх ножках, с регулируемой высотой до 185 см.

Внимание! Для самостоятельного монтажа.

Гарантия: 10 лет на лакированную поверхность, 2 года на продукт.

flipchart three-legged StarBoard

EN **Description:** Flipchart mobile StarBoard means a modern and elegant design and an excellent quality of manufacture. Dry erase surface with magnetic properties. Aluminium structure in silver color with matt black finish. Possibility of hanging the block in A1 and EURO formats. A folded shelf, built-in into the lower profile of the board. The board mounted on the three-legged stand with the possibility of height adjustment up to 185 cm.

Attention! Self-assembly.

Warranty: 10-year for the lacquered surface and 2-year product warranty.

	2x3 Art. Nr	Size (A x B) (cm)	Pack	Weight (kg)	Delivery
L	TFS04	71,5 × 108	1	10	2

2 2 dni | дня | days L lakierowana | лакированная | lacquered

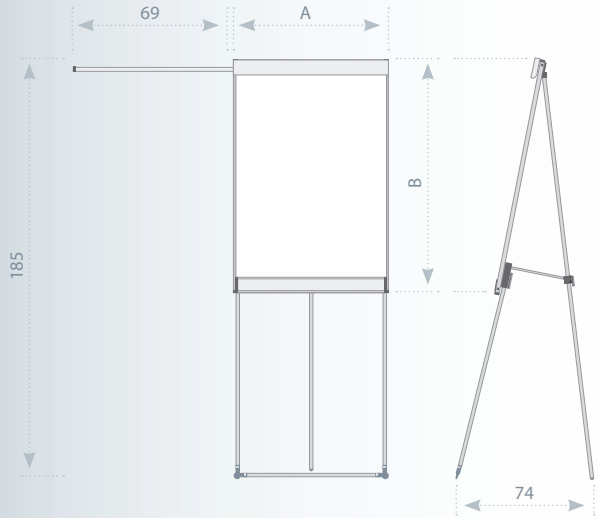

2x3 Art. Nr **TFS04**

NEW 2013

StarBoard

2x3 Art. Nr **TFS01**

NEW 2013

TFS01

flipchart mobilny Starboard

PL **Charakterystyka:** Flipchart mobilny StarBoard to nowoczesny i elegancki design oraz perfekcyjna jakość wykonania. Powierzchnia suchościeralna lakierowana o właściwościach magnetycznych. Konstrukcja aluminiowa w kolorze srebrnym z czarnymi, matowymi wykończeniami. Możliwość zawieszenia bloku w formacie A1 i EURO. Wbudowana w dolny profil tablicy półka z możliwością zamykania. Nowatorski mechanizm jezdny wbudowany w bazę oraz gumowa stopka gwarantująca stabilność. Dodatkowe ramiona boczne na arkusze papieru.

Uwaga! Do samodzielnego złożenia.

Gwarancja: 10 lat na powierzchnię lakierowaną, 2 lata na produkt.

флипчарт мобильный Starboard

RU **Характеристика:** Мобильный флипчарт StarBoard – это современный и элегантный дизайн и высококачественное изделие. Поверхность сухостираемая с магнитными свойствами. Алюминиевая конструкция серебрянного цвета с черной матовой отделкой.Возможность крепления блока A1 и EURO. Встроенная в нижней части профиля полка закрывается. Современный механизм на мобильный базе, с блокирующими резиновыми ножками, гарантирующими стабильность.

Внимание! Для самостоятельного монтажа.

Гарантия: 10 лет на лакерованную поверхность, 2 года на продукт.

flipchart mobile Starboard

EN **Description:** Flipchart mobile StarBoard means a modern and elegant design and an excellent quality of manufacture. Dry erase surface with magnetic properties. Aluminium structure in silver color with matt black finish. Possibility of hanging the block in A1 and EURO formats. A folded shelf, built-in into the lower profile of the board. Innovative travel mechanism built-in into the base, and the stability-securing rubber foot.

Attention! Self-assembly.

Warranty: 10-year for the lacquered surface and 2-year product warranty.

	2x3 Art. Nr	Size (A x B) (cm)	Pack	Weight (kg)	Delivery
L	TFS01	71,5 × 108	1	15	2

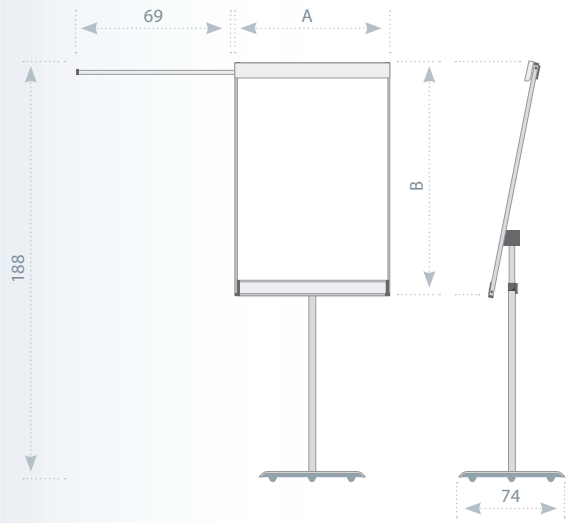

StarBoard made by 2x3

2x3 Art. Nr **TSS**

NEW 2013

tablica suchościeralno-magnetyczna StarBoard

PL **Charakterystyka:** Tablica linii StarBoard to przede wszystkim funkcjonalność, nowoczesny design i wyjątkowa jakość. Powierzchnia suchościeralna o właściwościach magnetycznych. Konstrukcja aluminiowa w kolorze srebrnym z czarnymi, matowymi wykończeniami. Dwie półki wbudowane w profil dolny tablicy. Tył tablicy wzmocniony blachą ocynkowaną. Mocowanie do ściany za pomocą zawieszek mocowanych do tylnej części profilu ramkowego oraz profilu bazy półki (istnieje możliwość montażu tablicy na bazie jedynie profilu ramkowego).

W zestawie: elementy montażowe.

Gwarancja: 2 lata na produkt, dożywotnia na powierzchnię ceramiczną oraz 10 lat na lakierowaną.

доска магнитно-маркерная StarBoard

RU **Характеристика:** Доска StarBoard – это элегантный, современный дизайн и безупречное качество исполнения. Поверхность магнитно-маркерная для письма маркерами и крепления информации с помощью магнитов. Профиль из анодированного алюминия. У доски имеется две полки, встроенные в нижнюю часть. Для обеспечения прочности, доска с обратной стороны доски усилена оцинкованным листом стали. Крепление к стене с помощью регулировочных винтов.

Гарантия: 2 года на продукт, пожизненная на керамическую поверхность, а также 10 лет на лакированную поверхность.

Starboard whiteboard

EN **Description:** The StarBoard series board first of all means a functionality, modern design and exceptional quality. Dry erase surface with magnetic properties. Aluminium structure in silver color with matt black finish. Two shelves, built-in in the lower profile of the board. Back side of the board strengthened with a zinc coated plate. Fixing to the wall by means of the hanging systems, fixed to the back part of the frame profile, and to the profile of the shelf base (there is a possibility to assembly the board on the basis of the frame profile only).

Warranty: 2-year product warranty, lifetime for the ceramicsteel surface and 10-year for the lacquered.

	2x3 Art. Nr	Size (A x B) (cm)	Pack	Weight (kg)	Delivery
L	TSS96	90 x 60	1	4,6	10
L	TSS129	120 x 90	1	7,8	10
L	TSS1510	150 x 100	1	14	10
L	TSS1218	180 x 120	1	22	10
L	TSS1020	200 x 100	1	21	10
L	TSS1224	240 x 120	1	32	10
C	TSS96P3	90 x 60	1	5,3	10
C	TSS129P3	120 x 90	1	10,5	10
C	TSS1510P3	150 x 100	1	15,2	10
C	TSS1218P3	180 x 120	1	23	10
C	TSS1020P3	200 x 100	1	22	10
C	TSS1224P3	240 x 120	1	32	10

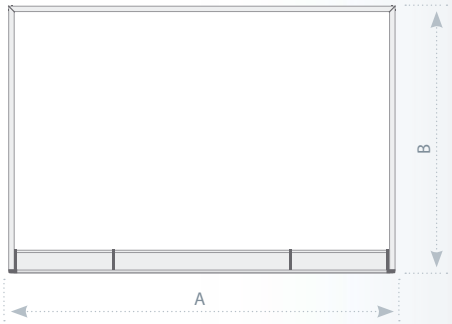

L lakierowana | лакированная | lacquered

C ceramiczna | керамическая | ceramic

10 10 dni | дня | days

2 2 dni | дня | days

tablice suchościeralne | доска сухостираемая | dry-wipe whiteboard

StarBoard

2x3 Art. Nr **TPS**

NEW 2013

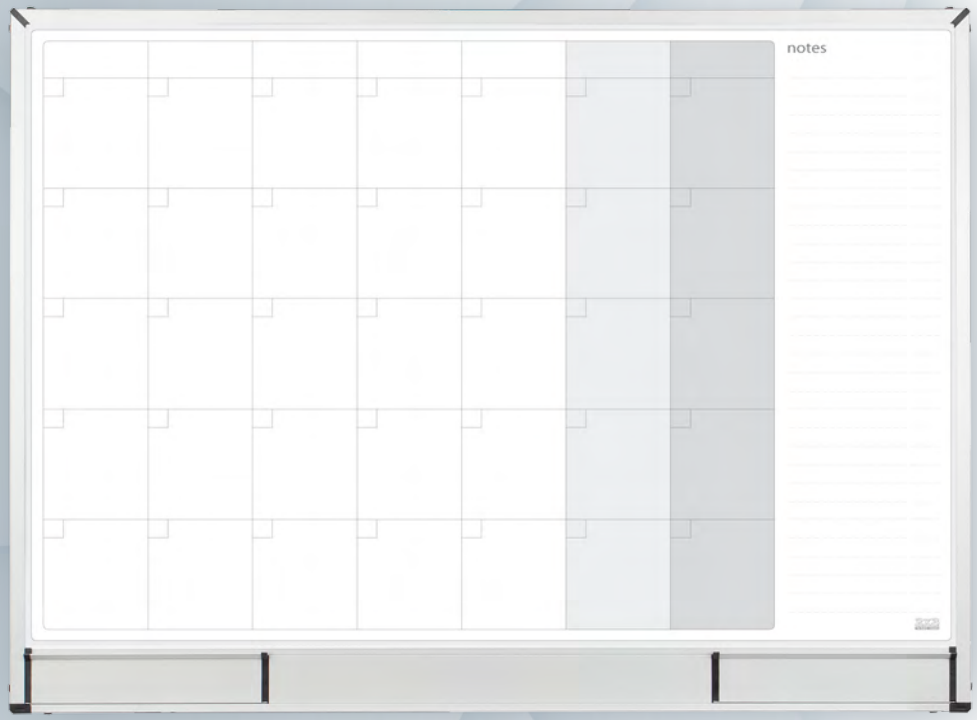

TPS007

Wymiar | Размер | Size: 120 x 90 cm

Powierzchnia | Поверхность | Surface:

lakierowana | лакированная | lacquered

StarBoard® made by 2x3

TPS

planer suchościeralno-magnetyczny StarBoard

PL **Charakterystyka:** Tablica linii StarBoard to przede wszystkim funkcjonalność, nowoczesny design i wyjątkowa jakość. Powierzchnia suchościeralna o właściwościach magnetycznych. Nadruk planera wykonany na powierzchni suchościeralno-magnetycznej lakierowanej lub ceramicznej. Konstrukcja aluminiowa w kolorze srebrnym z czarnymi, matowymi wykończeniami. Dwie półki wbudowane w profil dolny tablicy. Tył tablicy wzmocniony blachą ocynkowaną. Mocowanie do ściany za pomocą zawieszek mocowanych do tylnej części profilu ramkowego oraz profilu bazy półki (istnieje możliwość montażu tablicy na bazie jedynie profilu ramkowego).

W komplecie: elementy montażowe.

Gwarancja: 2 lata na produkt, dożywotnia na powierzchnię ceramiczną oraz 10 lat na lakierowaną.

магнитный планер StarBoard

RU **Характеристика:** Доска StarBoard – это элегантный, современный дизайн и безупречное качество исполнения. Поверхность магнитно-маркерная для письма маркерами и крепления информации с помощью магнитов. Печать на планере сделана на поверхности магнитной-сухостираемой (лакерованной или керамической). Для недельного, месячного или годового планирования. Профиль из анодированного алюминия. У доски имеется две полки, встроенные в нижнюю часть. Для обеспечения прочности, доска с обратной стороны доски усилена оцинкованным листом стали. Крепление к стене с помощью регулировочных винтов.

В наборе: крепежные элементы.

Гарантия: 2 года на продукт, пожизненная на керамическую поверхность, а также 10 лет на лакерованную поверхность.

magnetic planning board StarBoard

EN **Description:** The StarBoard series board first of all means a functionality, modern design and exceptional quality. Dry erase surface with magnetic properties. Permanent grid pattern for periods of planning weekly, monthly or yearly. Aluminium structure in silver color with matt black finish. Two shelves, built-in in the lower profile of the board. Back side of the board strengthened with a zinc coated plate. Fixing to the wall by means of the hanging systems, fixed to the back part of the frame profile, and to the profile of the shelf base (there is a possibility to assembly the board on the basis of the frame profile only).

The set consists of: mounting elements.

Warranty: 2-year product warranty, lifetime for the ceramicsteel surface and 10-year for the lacquered.

	2x3 Art. Nr	Size (A x B) (cm)	Pack	Weight	Delivery
	tygodniowy / недельный / weekly				
C	TPS003	90 x 60	1	6,5	10
	miesięczny / месячный / monthly				
C	TPS001	90 x 60	1	6,5	10
L	TPS004	90 x 60	1	6,5	10
L	TPS007	120 x 90	1	8	10
	roczny / годовой / yearly				
C	TPS002	90 x 60	1	6,5	10
L	TPS005	90 x 60	1	6,5	10
L	TPS008	120 x 90	1	8	10

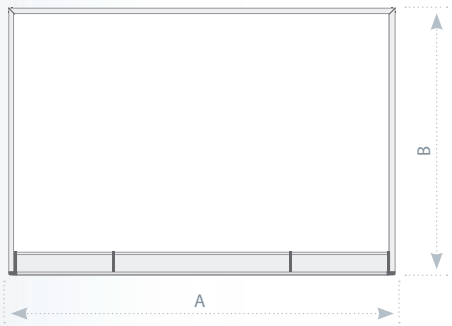

C ceramiczna | керамическая | ceramic

L lakierowana | лакированная | lacquered

10 10 dni | дня | days

planer tygodniowy | недельный планер | monthly planning

TPS003
Wymiar | Размер | Size: 90 x 60 cm
Powierzchnia | Поверхность | Surface:
ceramiczna | керамическая | ceramic

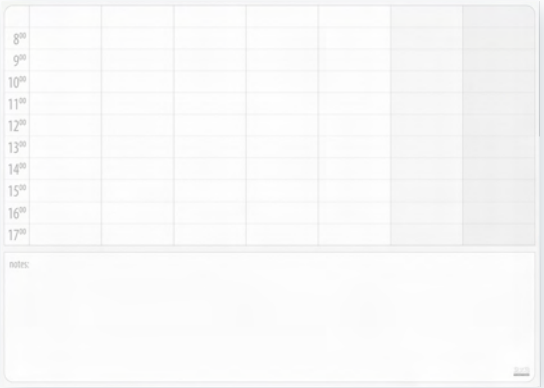

planery miesięczne | месячный планер | monthly planning

TPS001
Wymiar | Размер | Size: 90 x 60 cm
Powierzchnia | Поверхность | Surface:
ceramiczna | керамическая | ceramic

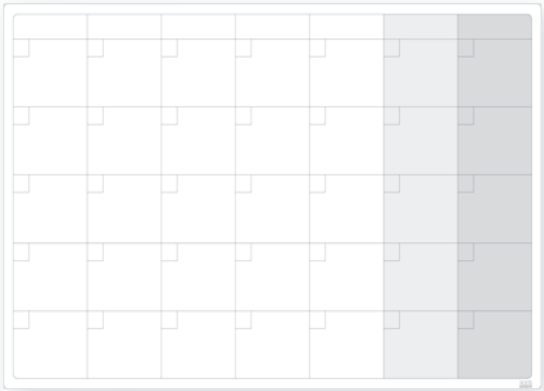

TPS004
Wymiar | Размер | Size: 90 x 60 cm
Powierzchnia | Поверхность | Surface:
lakierowana | лакированная | lacquered

planery roczne | планер годовой | yearly planning

TPS002
Wymiar | Размер | Size: 90 x 60 cm
Powierzchnia | Поверхность | Surface:
ceramiczna | керамическая | ceramic

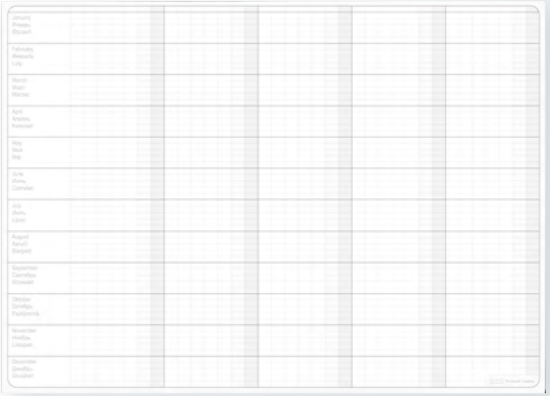

TPS005
Wymiar | Размер | Size: 90 x 60 cm
Powierzchnia | Поверхность | Surface:
lakierowana | лакированная | lacquered

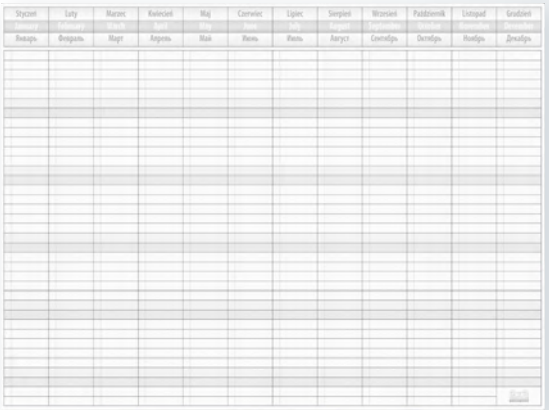

TPS008
Wymiar | Размер | Size: 120 x 90 cm
Powierzchnia | Поверхность | Surface:
lakierowana | лакированная | lacquered

StarBoard

2x3 Art. Nr **TCSS**

NEW 2013

powierzchnie | поверхностеь | surfaces

tekstylna
текстильная
felt

korkowa
пробка
cork

TCSS

tablica Combi StarBoard

PL **Charakterystyka:** Tablica linii StarBoard to przede wszystkim funkcjonalność, nowoczesny design i wyjątkowa jakość. Powierzchnia suchościeralno-magnetyczna lakierowana, połączona za pomocą profilu aluminiowego z powierzchnią korkową lub tekstylną. Konstrukcja aluminiowa w kolorze srebrnym z czarnymi, matowymi wykończeniami. Dwie półki wbudowane w profil dolny tablicy. Tył tablicy wzmocniony blachą ocynkowaną. Mocowanie do ściany za pomocą zawieszek mocowanych do tylnej części profilu ramkowego oraz profilu bazy półki (istnieje możliwość montażu tablicy na bazie jedynie profilu ramkowego).

W komplecie: elementy montażowe.

Gwarancja: 10 lat na powierzchnię lakierowaną, 2 lata na produkt.

доска Combi StarBoard

RU **Характеристика:** Доска StarBoard – это элегантный, современный дизайн и безупречное качество исполнения. Магнитно-маркерная сухостираемая лакированная поверхность, соединенная с помощью алюминиевого профиля с пробковой или текстильной поверхностью. Профиль из анодированного алюминия. У доски имеется две полки, встроенные в нижнюю часть. Для обеспечения прочности, доска с обратной стороны доски усилена оцинкованным листом стали. Крепление к стене с помощью регулировочных винтов.

В наборе: крепежные элементы.

Гарантия: 2 года на продукт, а также 10 лет на лакерованную поверхность.

Combi board StarBoard

EN **Description**: The StarBoard series board first of all means a functionality, modern design and exceptional quality. Varnished lacquered steel surface is joined by means of alloy profile with cork or textile surface available in five colours (blue, green, grey, red, crimson). Aluminium structure in silver color with matt black finish. Two shelves, built-in in the lower profile of the board. Back side of the board strengthened with a zinc coated plate. Fixing to the wall by means of the hanging systems, fixed to the back part of the frame profile, and to the profile of the shelf base (there is a possibility to assembly the board on the basis of the frame profile only).

The set consists of: mounting elements.

Warranty: 10-year for the lacquered surface and 2-year product warranty.

	2x3 Art. Nr	Size (A x B) (cm)	Pack	Weight (kg)	Delivery
L K	TCSSC96	90 x 60	1	5,0	10
L K	TCSSC129	120 x 90	1	7,7	10
L F	TCSST96	90 x 60	1	5,0	10
L F	TCSST129	120 x 90	1	7,7	10

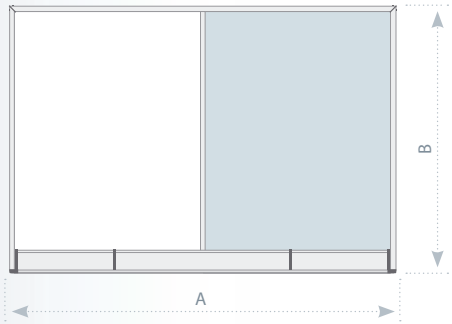

L lakierowana | лакированная | lacquered
F tekstylnych | текстильная | felt
K korkowa | верхность | cork
10 10 dni | дня | days

StarBoard® made by 2x3

2x3 Art. Nr **TTS**

NEW 2013

tablica tekstylna StarBoard

PL **Charakterystyka:** Tablica linii StarBoard to przede wszystkim funkcjonalność, nowoczesny design i wyjątkowa jakość. Powierzchnia tekstylna. Konstrukcja aluminiowa w kolorze srebrnym z czarnymi, matowymi wykończeniami. Tył tablicy wzmocniony blachą ocynkowaną. Mocowanie do ściany za pomocą zawieszek mocowanych do tylnej części profilu ramkowego oraz profilu bazy półki (istnieje możliwość montażu tablicy na bazie jedynie profilu ramkowego).

W komplecie: elementy montażowe.

Gwarancja: 2 lata na produkt.

текстильная доска StarBoard

RU **Характеристика:** Доска StarBoard – это элегантный, современный дизайн и безупречное качество исполнения. Текстильная поверхность. Профиль из анодированного алюминия. Для обеспечения прочности, доска с обратной стороны доски усилена оцинкованным листом стали. Крепление к стене с помощью регулировочных винтов.

В наборе: крепежные элементы.

Гарантия: 2 года на продукт.

felt noticeboard StarBoard

EN **Description:** The StarBoard series board first of all means a functionality, modern design and exceptional quality. Textile surface available in five colours (blue, green, grey, red, crimson). Aluminium structure in silver color with matt black finish. Back side of the board strengthened with a zinc coated plate. Fixing to the wall by means of the hanging systems, fixed to the back part of the frame profile, and to the profile of the shelf base (there is a possibility to assembly the board on the basis of the frame profile only).

The set consists of: mounting elements.

Warranty: 2-year product warrant.

	2x3 Art. Nr	Size (A x B) (cm)	Pack	Weight (kg)	Delivery
F	TTS96	90 x 60	1	4,7	10
F	TTS129	120 x 90	1	7,6	10
F	TTS1510	150 x 100	1	10,6	10
F	TTS1218	180 x 120	1	12,8	10

10 dni | дня | days F tekstylnych | текстильная | felt

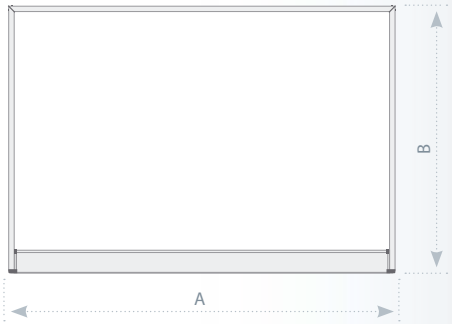

powierzchnie | поверхность | surfaces

tekstylna
текстильная
felt

tablice tekstylne | доски текстильные | felt noticeboards

StarBoard

2x3 Art. Nr **TCS**

NEW 2013

TCS

tablica korkowa StarBoard

PL **Charakterystyka:** Tablica linii StarBoard to przede wszystkim funkcjonalność, nowoczesny design i wyjątkowa jakość. Powierzchnia wykonana z najwyższej jakości korka. Konstrukcja aluminiowa w kolorze srebrnym z czarnymi, matowymi wykończeniami. Tył tablicy wzmocniony blachą ocynkowaną. Mocowanie do ściany za pomocą zawieszek mocowanych do tylnej części profilu ramkowego oraz profilu bazy półki (istnieje możliwość montażu tablicy na bazie jedynie profilu ramkowego).

W komplecie: elementy montażowe.

Gwarancja: 2 lata na produkt.

пробковая доска StarBoard

RU **Характеристика:** Доска StarBoard – это элегантный, современный дизайн и безупречное качество исполнения. Поверхность пробковая. Профиль из анодированного алюминия. Для обеспечения прочности, доска с обратной стороны доски усилена оцинкованным листом стали. Крепление к стене с помощью регулировочных винтов.

В наборе: крепежные элементы.

Гарантия: 2 года на продукт.

corkboard StarBoard

EN **Description:** The StarBoard series board first of all means a functionality, modern design and exceptional quality. Cork surface. Aluminium structure in silver color with matt black finish. Back side of the board strengthened with a zinc coated plate. Fixing to the wall by means of the hanging systems, fixed to the back part of the frame profile, and to the profile of the shelf base (there is a possibility to assembly the board on the basis of the frame profile only).

The set consists of: mounting elements.

Warranty: 2-year product warranty.

	2x3 Art. Nr	Size (A x B) (cm)	Pack	Weight (kg)	Delivery
K	TCS96	90 x 60	1	4,4	10
K	TCS129	120 x 90	1	5,9	10
K	TCS1510	150 x 100	1	11,2	10
K	TCS1218	180 x 120	1	12,8	10
K	TCS1020	200 x 100	1	11,3	10

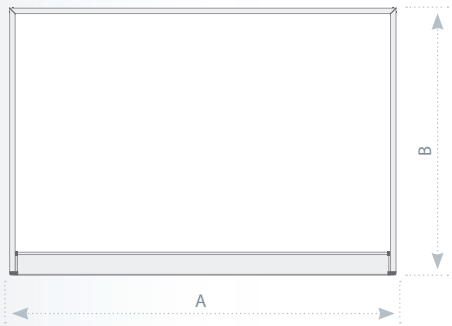

K korkowa | верхность | cork

10 10 dni | дня | days

SBA008, SBA009

blok 30-kartkowy StarBoard

PL **Charakterystyka:** Wysokiej jakości blok 30 kartkowy o formacie 60 x 90 cm, dostępny w 2 wersjach: gładki i w kratkę. Posiada 4 otwory do zawieszenia arkuszy oraz perforację ułatwiającą ich zrywanie. Gramatura papieru: 80 g/m². Pakowane indywidualnie w folię.

блоки 30 ст. StarBoard

RU **Характеристика:** блоки бумаги для флипчартов гладкие или в клетку, 60 x 90 см, 30 листов. 4 отверстия для крепления на флипчарте, перфорация для легкого отрывания листов. Высококачественная бумага плотностью 80 гр/м.кв. Упакованы в индивидуальную полиетиленовую упаковку.

30 sheets pads StarBoard

EN **Description:** 60 x 90 cm size, 30 sheets. High quality paper. Four holes to grip pads. Squared and smooth pads available. Perforated sheets for easy detachment. Individual foil packaging.

2x3 Art. Nr	Size (cm)	Sheet	Weight	Delivery
SBA008	60 x 90	30	1,1 kg	2
SBA009	60 x 90	30	1,1 kg	2

2x3 Art. Nr **SBA008, SBA009**

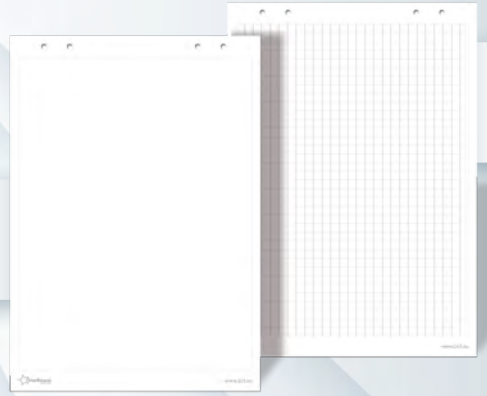

SBA008
Wymiar | Размер | Size: 60 x 90 cm
Rodzaj | Тип | Type:
gładki | гладкие | plain

SBA009
Wymiar | Размер | Size: 60 x 90 cm
Rodzaj | Тип | Type:
w kratkę | в клетку | grid line

SBA001, SBA002

czyścik magnetyczny StarBoard / wkłady filcowe

PL **Charakterystyka:** Czyścik StarBoard o trwałej i estetycznej obudowie z wymiennymi wkładami filcowymi mocowanymi „na rzep". Wbudowany magnes pozwala łatwo przytwierdzić czyścik w dowolnym miejscu tablicy, dzięki czemu jest on zawsze w zasięgu ręki.

стиратель магнитный StarBoard / вкладыши

RU **Характеристика:** Корпус из пластика. Губка со встроенным магнитом, отлично крепится к магнитной доске. Высокое качество стирания. Сменные двусторонние войлочные вкладыши, крепятся на липучки.

dry-wipe eraser StarBoard / eraser refills

EN **Description:** Durable and aesthetic shape. Replaceable felt pads. Built-in magnet for easy attaching to the whiteboard.

2x3 Art. Nr	Size (cm)	Pack	Weight	Delivery
SBA001	12,1 x 5,6 x 3,1	1	0,09 kg	2
SBA002	12,1 x 5,6 x 0,3	10	0,03 kg	2

2 2 dni | дня | days

2x3 Art. Nr **SBA001, SBA002**

SBA004

magnesy StarBoard

PL **Charakterystyka:** Dostępne o średnicy 25 mm, w kolorach: biały, szary, grafitowy, czarny. Powierzchnia magnesu zabezpieczona lakierem. Pakowane po 12 sztuk (mix kolorów).

магниты StarBoard

RU **Характеристика:** Доступны в размере 25 мм, в цветах: белый, серый, тёмно-серый и чёрный. Поверхность магнитно лакированная. Упаковка по 12 шт. (набор цветов).

magnets StarBoard

EN **Description:** Size 25 mm, colours: white, grey, graphite, black. Covered with special anti-scratch layer. 12 pcs.

2x3 Art. Nr	Diameter	Pack	Weight	Delivery
SBA004	Ø25 mm	12	0,1 kg	2

2x3 Art. Nr **SBA004**

czarny | чёрный | black
szary | серый | grey
grafitowy | тёмно-серый | graphite
biały | белый | white

StarBoard

2x3 Art. Nr **SBA005**

NEW 2013

SBA005

markery suchościeralne StarBoard

PL **Charakterystyka:** Najwyższej jakości markery z systemem wolnego przepływu tuszu na bazie alkoholu. Posiadają okrągłą końcówkę o grubości 4 mm. Przeznaczone do powierzchni suchościeralnej – nie zamazują się, nie pozostawiają śladów i smug.

Komplet zawiera: 4 mazaki w kolorach: czerwonym, zielonym, niebieskim i czarnym. Długość linii pisania w markerach: 120 m.

маркеры для досок StarBoard

RUS **Характеристика:** Высокого качества маркеры, с системой свободного просачивания туши.

Комплект: 4 цвета (красный, зеленый, синий и черный). Идеальное качество, и высокая производительность писания, великолепное сухо-стирание. Круглый наконечник. Туш на основе алкоголя. Длина линии писания в маркерах: 120 м.

whiteboard markers StarBoard

ENG **Description:** Highest quality whiteboard markers, with slow-flow ink system.

One set contains: 4 markers in red, green, blue and black. Ideal quality and high efficiency, perfect dry-wipe properties. Round tip. Alcohol based ink. Maximum line length: 120 m.

2x3 Art. Nr	Type	Pack	Weight	Delivery
SBA005	markery | маркеры | markers	4	0,1 kg	2

notatki / примечания / notes

2013 / 2014

innowacje w komunikacji wizualnej
инновации в визуальной коммуникации
innovations in visual communication

BALMA® Ostin

office

innowacje w komunikacji wizualnej

PL Oferta z działu office to idealne rozwiązania dla biura i wnętrz konferencyjnych obejmująca szeroką gamę produktów dla mniej lub bardziej wymagającego użytkownika. Od tablicy korkowej, poprzez wysokiej jakości tablice z powierzchnią ceramiczną, flipcharty, stojaki do tablic po akcesoria, dzięki którym masz pewność, że oferowane produkty wykorzystywane są we właściwy sposób.

Główne zalety:

- wysokiej jakości produkty skierowane na rynek biurowy
- doskonałe jako elementy wyposażenia pomieszczeń biurowych, sal konferencyjnych i szkoleniowych
- łatwe w montażu, wygodne w przemieszczaniu

инновации в области визуальных коммуникаций

RU Коммерческое предложение по серии office это идеальное решение для офиса и конференционных залов. Широкая гамма продуктов для менее или более требовательного потребителя. От пробковой доски, до высокого качества досок с керамической поверхностью, флипчарты, от стойки для досок по аксессуары, благодаря которым имеешь уверенность, что предлагаемые продукты используются должным образом.

Главные преимущества:

- высокое качество продуктов направленных на офисный рынок
- идеальные как элементы оборудования канцелярских помещений, конференц-залов и залов для обучения
- лёгкий при монтаже, и удобен при перемещении

innovations in visual communication

EN Offer from the Office range is the ideal solution for offices and conference rooms and interiors. A wide range of products for less or more demanding user. From cork board, through high-quality boards with the ceramic surface, flipcharts, table stands to the boards accessories so that there is certainty that the products are used in an appropriate manner.

Advantages:

- high quality products for offices
- ideal as an equipment of office space, conference and training rooms
- mobile and easy to install

flipchart dwustronny

PL **Charakterystyka:** Profesjonalny dwustronny flipchart suchościeralny o nowoczesnym wzornictwie, z powierzchnią magnetyczną lakierowaną lub ceramiczną. Konstrukcja popielata z eleganckimi szarymi wykończeniami. Aluminiowa rama. Podstawa wyposażona w kółka z systemem blokowania, zapewniająca stabilność produktu i ułatwiająca jego przemieszczanie. Wysokość flipcharta wynosi 195 cm. Flipchart posiada również specjalny uchwyt z mechanizmem sprężynowym do zawieszenia bloku

W komplecie: półka na markery.

Gwarancja: 2 lata na produkt, 10 lat na powierzchnię lakierowaną oraz dożywotnia na ceramiczną.

Uwaga! Do samodzielnego złożenia.

флипчарт двусторонний

RU **Характеристики:** Двусторонний флипчарт с лакированной или керамической поверхностью для письма сухостираемыми маркерами и прикрепления информации с помощью магнитов. Керамическая поверхность защищена от механических повреждений, на нее предоставляется пожизненная гарантия. Одна сторона доски с универсальным держателем для бумажного блока и универсальной пружинной планкой фиксации блока. Стильная мобильная подставка на колесиках с механизмом фиксации. Высота флипчарта 185 см. Полка для маркеров с двух сторон доски.

Гарантия: 2 года на продукт, пожизненная на керамическую поверхность, а также 10 лет на лакированную поверхность.

Внимание! Для самостоятельной сборки.

double sided flipchart

EN **Description:** Professional, double sided flipchart in modern design with drywipe, magnetic surface (lacquered or ceramic). The board is bound in a stable, aluminium frame. Mobile base fitted with wheels with lockable castors. Flexible pad suspension.

Warranty: 10-year for the lacquered surface, lifetime for the ceramicsteel surface and 2-year for the product.

Note! Self-assembly.

	2x3 Art. Nr	Size (cm)	Pack	Weight	Delivery
L	TF14	70 x 104	1	10,5	2
C	TF14P3	70 x 104	1	11	10

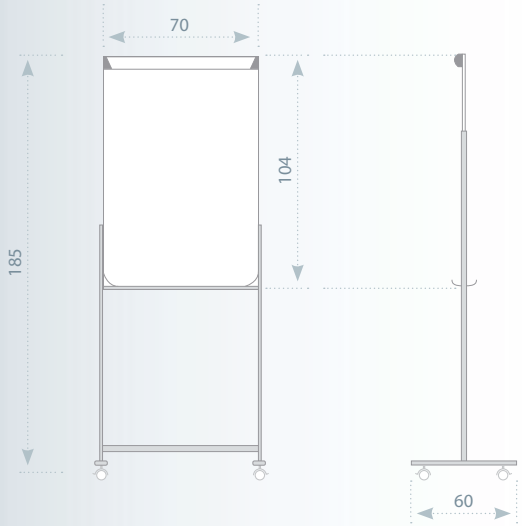

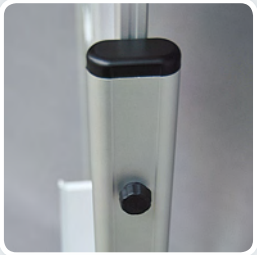

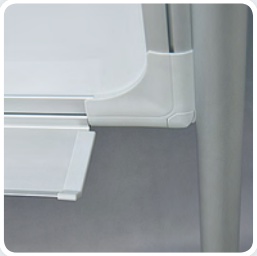

2x3 Art. Nr **TF14**

2 2 dni | дня | days 10 10 dni | дня | days L lakierowana | лакированная | lacquered C ceramiczna | керамическая | ceramic

flipcharty | флипчарты | flipcharts

2x3 Art. Nr **TF21 / TF22**

NEW 2013

Red Version
Limited Edition

TF21 / TF22

flipchart office PRO mobilny

PL **Charakterystyka:** Powierzchnia suchościeralno-magnetyczna, lakierowana, o stałym kącie pochylenia 15°. Podstawa mobilna (kółka z blokadą). Konstrukcja nośna ze stali. Uniwersalny uchwyt zaciskowy do bloków A1 lub EURO. Regulowana wysokość flipcharta w zakresie 160-196 cm, dzięki łatwym w użyciu uchwytom zaciskowym. 2 ramiona boczne rozkładane metodą „klik-klik" (opcja TF22).

Gwarancja: 2 lata na produkt, 10 lat na powierzchnię tablicy.

флипчарт office PRO мобильный

RU **Характеристика:** Поверхность сухостираемая магнитная. Основание: мобильная подставка из стали с постоянным углом наклона 15 градусов на колесах с механизмом фиксации. Универсальный держатель для крепления блокнотов с прижимной планкой. Высота изделия регулируется от 160 до 186 см при помощи специальных зажимов. Артикул TF22 имеет две дополнительные планки для крепления блокнотов.

Гарантия: 2 года на продукт, 10 лет на лакированную поверхность.

flipchart office PRO mobile

EN **Characteristics:** The 70 x 100 cm board with fixed inclination (15°); with the stylish shelf for the tools. The dry-wipe magnetic surface, varnish coated. Universal clamping grip for the blocks allows to exhibit A1 or EURO size sheets. The stable load-carrying structure of steel. The board height adjustable within 160-196 cm owing to the application of clamping eyes. The travelling base with locking casters. The comfort of use enhanced by the innovative arrangement of unfolding and folding of the side arms by "click-click" method (option TF22).

Warranty: 2 years for the product/10 years for the board surface.

	2x3 Art. Nr	Arms	Size (A x B) (cm)	Pack	Weight (kg)	Delivery
L	TF21	-	71 x 101,5	1	15	2
L	TF22	•	71 x 101,5	1	16	2

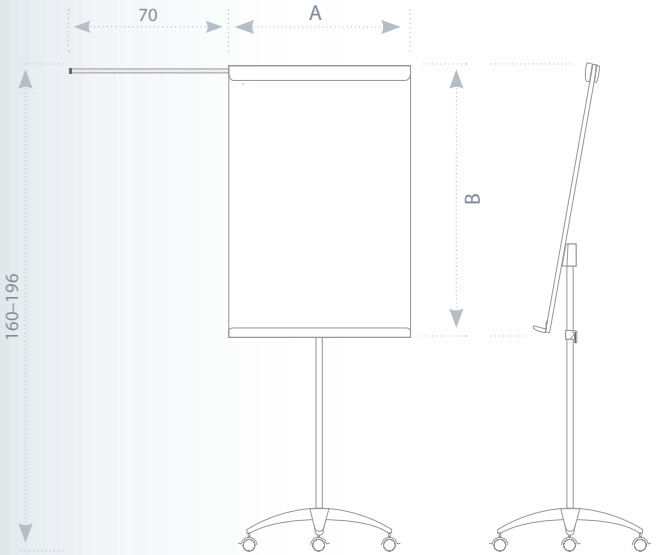

2 dni | дня | days

L lakierowana | лакированная | lacquered

2x3 Art. Nr **TF19 / TF20**

NEW 2013

flipchart office PRO

PL **Charakterystyka:** Powierzchnia suchościeralno-magnetyczna, lakierowana. Podstawa trójnożna. Konstrukcja nośna z aluminium. Uniwersalny uchwyt zaciskowy do bloków A1 lub EURO. Regulowana wysokość flipcharta do 186 cm, dzięki łatwym w użyciu uchwytom zaciskowym. 2 ramiona boczne rozkładane metodą „klik-klik" (opcja TF20).

Gwarancja: 2 lata na produkt, 10 lat na powierzchnię tablicy.

флипчарт office PRO

RU **Характеристики:** Поверхность сухостираемая магнитная. Основание – треножная подставка из алюминия. Универсальный держатель для крепления блокнотов с прижимной планкой. Высота изделия регулируется до 186 см при помощи специальных зажимов. Артикул TF20 имеет две дополнительные планки для крепления блокнотов.

Гарантия: 2 года на продукт, 10 лет на лакированную поверхность.

flipchart office PRO

EN **Characteristics:** The 70 x 100 cm board with adjustable inclination angle; with the stylish shelf for the tools. The dry-wipe magnetic surface, varnish coated. Universal clamping grip for the blocks allows to exhibit A1 or EURO size sheets. The stable load-carrying structure of steel. The board height adjustable up to 186 cm owing to the application of clamping eyes. Eurochart has adjustable, stable three-leg base. The comfort of use enhanced by the innovative arrangement of unfolding and folding of the side arms by "click-click" method (option TF20).

Warranty: 2 years for the product, 10 years for the board surface.

	2x3 Art. Nr	Arms	Size (A x B) (cm)	Pack	Weight (kg)	Delivery
L	TF19	-	71 x 101,5	1	7,6	2
L	TF20	•	71 x 101,5	1	8,2	2

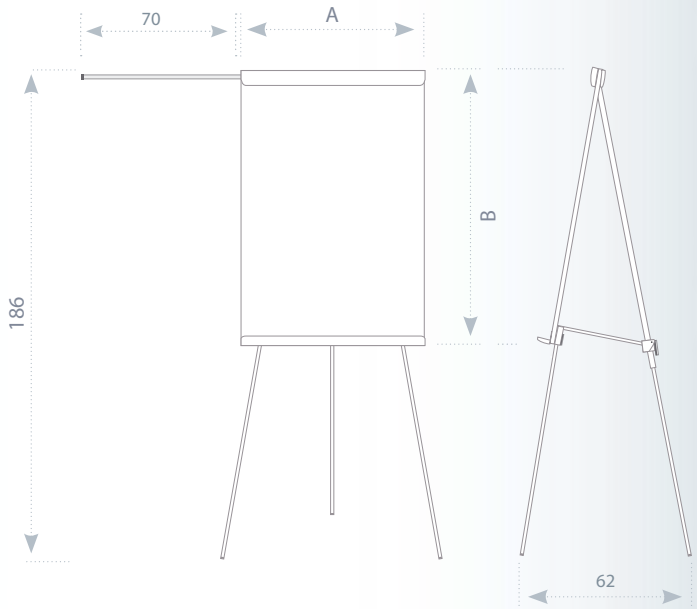

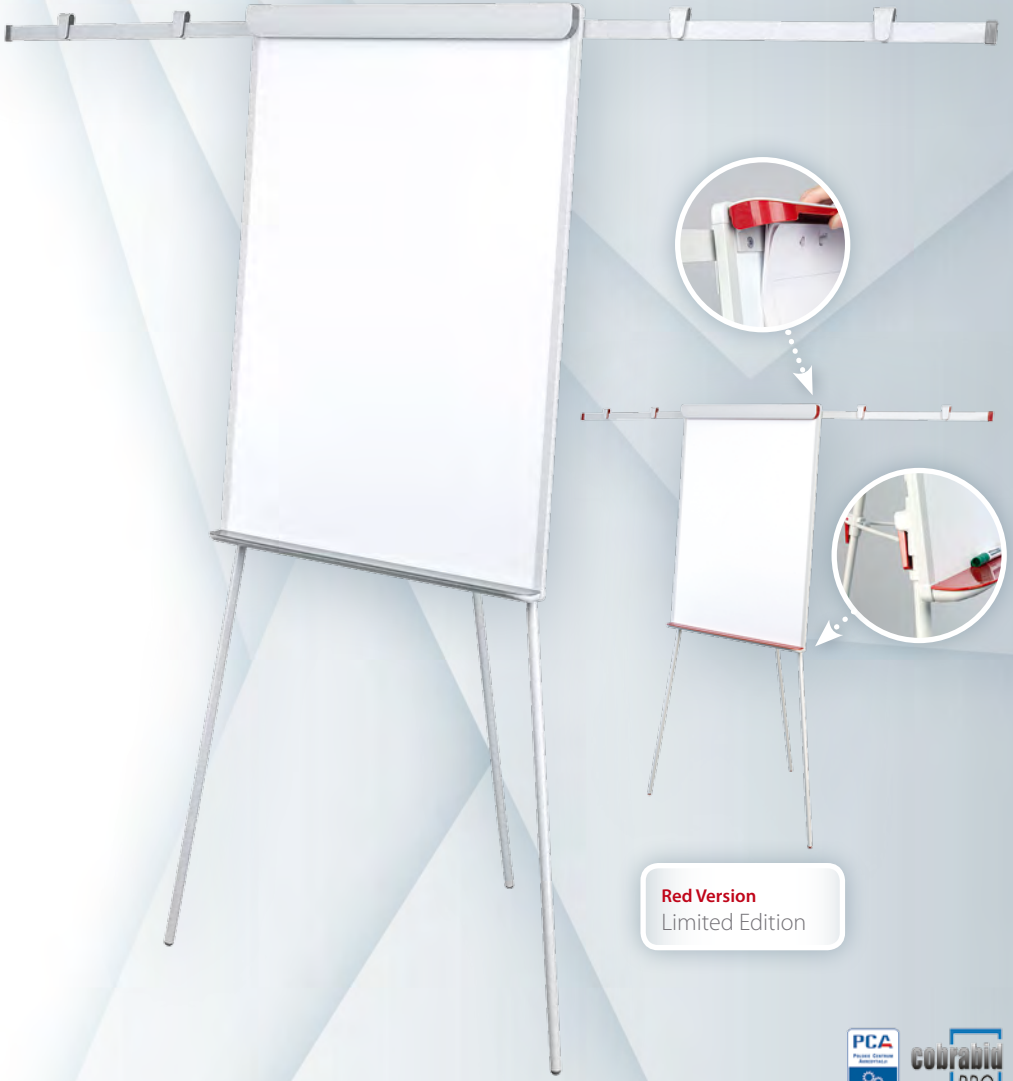

Red Version
Limited Edition

2x3 Art. Nr **TF02 / TF03**

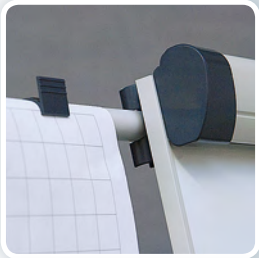

TF02 / TF03

flipchart Classic mobilny

PL **Charakterystyka:** Tablica suchościeralna o właściwościach magnetycznych. Konstrukcja popielata z eleganckimi grafitowymi wykończeniami. Rama aluminiowa zapewnia stabilizację oraz podnosi estetykę produktu. Tablica ma stały kąt nachylenia wynoszący 15°. Blok zawieszany jest na uchwytach. Stojak tablicy posiada możliwość regulacji wysokości od 175 do 195 cm. Podstawę wyposażono w kółka z systemem blokowania, zapewniające stabilność produktu i ułatwiające jego przemieszczanie. Istnieje możliwość zawieszenia bloku o formacie A1 i EURO, poprzez odpowiednie ustawienie rozstawu haków. Dodatkowe 2 aluminiowe ramiona, do zawieszenia arkuszy papieru – w opcji TF02.

W zestawie: uchwyt do zawieszenia bloku w dwóch rozstawach oraz półka na markery.

Gwarancja: 10 lat na powierzchnię lakierowaną, 2 lata na produkt.

флипчарт Classic мобильный

RU **Характеристика:** Предназначен для презентации в местах, где есть необходимость частого перемещения доски. Поверхность магнитная-сухостираемая. Размер используемой поверхности 66 x 100 см. Конструкция серого цвета, с красивым чёрным обрамлением. Колёсики с системой блокировки гарантируют устойчивость. Алюминиевая рамка. Постоянный угол наклона доски 15°. Регуляция высоты от 175 до 195 см. Полка для маркеров. Держатель для крепления блокнотов. Две боковые планки для крепления листов бумаги – вариант TF02.

Гарантия: 2 года на продукт, а также 10 лет на лакерованную поверхность.

flipchart Classic mobile

EN **Description:** Dry-wipe magnetic surface, size 66 x 100 cm. Aluminium frame. Adjustable in height, min. 175 – max. 195 cm. Angle of board depression 15°. Lockable castors. Flexible pad fixing. Pentray for marker pens. 2 side arms for hanging an additional sheets of paper – at option TF02.

Warranty: 10-year for the lacquered surface and 2-year product warranty.

	2x3 Art. Nr	Arms	Size (A x B) (cm)	Pack	Weight	Delivery
L	TF02	•	70 x 100	1	16	2
L	TF03	-	70 x 100	1	17	2

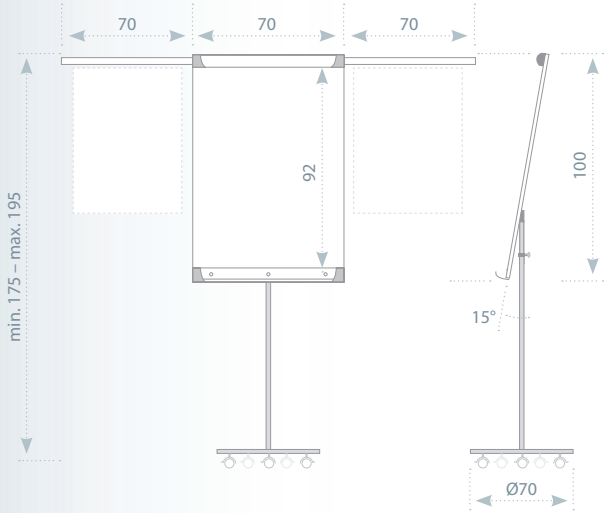

2 dni | дня | days L lakierowana | лакированная | lacquered

2x3 Art. Nr **TF01 / TF04**

flipchart Classic

PL **Charakterystyka:** Tablica suchościeralna lakierowane o właściwościach magnetycznych. Konstrukcja popielata z eleganckimi grafitowymi wykończeniami. Na tablicy blok zawieszany jest na mocnych sprężynowych uchwytach. Podstawa trójnożna o regulowanej wysokości. Maksymalna wysokość wynosi 186 cm. Istnieje możliwość zawieszenia bloku o formacie A1 i EURO, poprzez odpowiednie ustawienie rozstawu haków. Dodatkowe 2 aluminiowe ramiona, do zawieszenia arkuszy papieru – w opcji TF04.

W zestawie: Uchwyt do zawieszenia bloku w dwóch rozstawach oraz półka na markery.

Gwarancja: 10 lat na powierzchnię lakierowaną, 2 lata na produkt.

флипчарт Classic

RU **Характеристика:** Износостойкая поверхность для письма сухостираемыми маркерами и прикрепления информации магнитами. Универсальные держатели для бумажного блока, пружинная планка фиксации блока. Треножная подставка с регулировкой высоты до 186 см. С полкой для маркеров и губки. Две боковые планки для крепления листов бумаги – вариант TF04.

Гарантия: 2 года на продукт, а также 10 лет на лакерованную поверхность.

flipchart Classic

EN **Description:** Magnetic surface. Tripod stand adjustable in height – max. 186 cm. Flexible pad fixing. Pentray for marker pens. 2 side arms for hanging an additional sheets of paper – at option TF04.

Warranty: 10-year for the lacquered surface and 2-year product warranty.

	2x3 Art. Nr	Arms	Size (A x B) (cm)	Pack	Weight	Delivery
L	TF04	•	70 x 100	1	12	2
M	TF01/70M	-	70 x 100	1	6,5	2
L	TF01/70	-	70 x 100	1	7	2

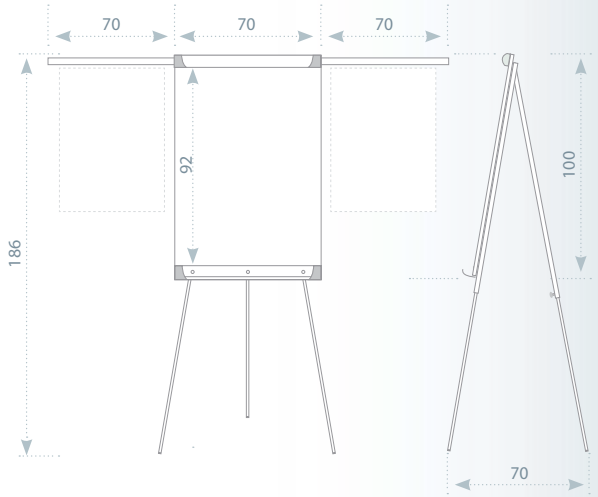

2 2 dni | дня | days L lakierowana | лакированная | lacquered M melaminowa | меламиновая | dry wipe

flipcharty | флипчарты | flipcharts

www.2x3.eu

2x3 Art. Nr **TOS**

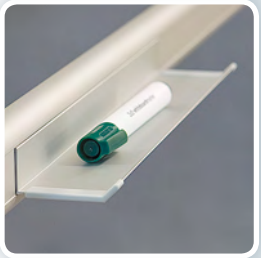

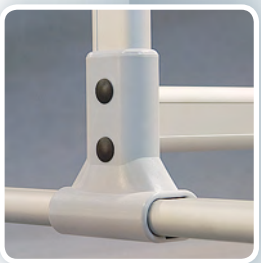

TOS

tablica obrotowa suchościeralno-magnetyczna

PL **Charakterystyka:** Dwustronna biała tablica suchościeralna obrotowa o nowoczesnym wzornictwie. Powierzchnia lakierowana lub ceramiczna o właściwościach magnetycznych. Aluminiowa, solidna konstrukcja zapewnia stabilność produktu. Tablica obraca się wokół poziomej osi o 360°. Istnieje możliwość zablokowania jej w dowolnej pozycji, przy użyciu pokrętła bocznego w kolorze grafitowym. Podstawa wyposażona w kółka z systemem blokującym, ułatwiające przemieszczanie się tablicy w dowolne miejsce.

W zestawie: plastikowe uchwyty do zawieszania bloku, półka na markery, elementy mocujące.

Gwarancja: 2 lata na produkt, dożywotnia na powierzchnię ceramiczną oraz 10 lat na lakierowaną.

доска вращающаяся магнитно-маркерная сухостираемая

RU **Характеристика:** Износостойкая поверхность для письма сухостираемыми маркерами и прикрепления информации магнитами. Возможна поставка доски с керамической поверхностью, на которую предоставляется пожизненная гарантия. Доска двусторонняя, возможность поворота доски на 360 градусов. Рукоятка для фиксации доски под нужным углом. Стильная подставка на колесиках с механизмом фиксации.

В комплекте: 2 универсальных держателя для блоков (AS139), полка на маркеры, крепежные элементы.

Гарантия: 2 года на продукт, пожизненная на керамическую поверхность, а также 10 лет на лакерованную поверхность.

pivoting magnetic whiteboard

EN **Description:** Professional board in modern design. Choice of two surfaces: dry wipe lacquered steel and ceramic steel. Double sided reversible board. Aluminium mobile stand. Four lockable castors.

Set includes: 2 universal hangers for pads (*AS139*), holder for markers, mounting kit.

Warranty: 2-year product warranty, lifetime for the ceramicsteel surface and 10-year for the lacquered.

	2x3 Art. Nr	Size (A x B) (cm)	Pack	Weight	Delivery
L	TOS129	120 x 90	1	17	2
L	TOS1510	150 x 100	1	21,3	2
L	TOS1218	180 x 120	1	26,8	2
C	TOS129P3	120 x 90	1	18	10
C	TOS1510P3	150 x 100	1	22,3	10
C	TOS1218P3	180 x 120	1	27,8	10

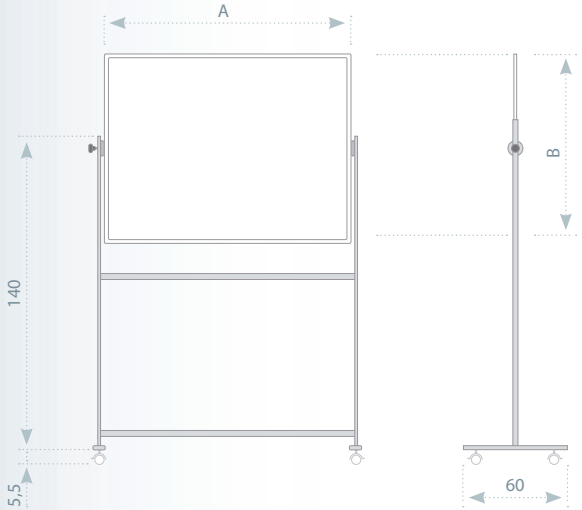

C ceramiczna | керамическая | ceramic
L lakierowana | лакированная | lacquered
2 2 dni | дня | days
10 10 dni | дня | days

2x3 Art. Nr **TS**

tablica suchościeralno-magnetyczna w ramie MDF

PL **Charakterystyka:** Tablica biała suchościeralna z powierzchnią lakierowaną o właściwościach magnetycznych. Ramę wykonano z wysokiej jakości listwy drewnopodobnej MDF, w kolorze naturalnego dębu, odpornej na kurz i ścieranie. Narożniki ostre, cięte pod kątem 45°. Bardzo łatwa i szybka w montażu. Istnieje możliwość zawieszenia tablicy zarówno w pionie, jak i w poziomie.

W zestawie: 1 marker, 3 magnesy i elementy mocujące.

Gwarancja: 10 lat na powierzchnię lakierowaną, 2 lata na produkt.

доска магнитно-маркерная в рамке MDF

RU **Характеристика:** Износостойкая поверхность для письма сухостираемыми маркерами и прикрепления информации магнитами. Рамка из планки MDF дубовой расцветки. Крепление к стене в четырех углах.

В комплекте: подарочные маркер, 3 магнита, а также крепежные элементы.

Гарантия: 2 года на продукт, а также 10 лет на лакерованную поверхность.

MDF framed whiteboard

EN **Description:** Drywipe magnetic whiteboard framed with high quality oak MDF. Mitred corners 45°. Easy and quick mounting. Possible to hang vertically or horizontally.

Set includes: marker, 3 magnets 20 mm, mounting kit.

Warranty: 10-year for the lacquered surface and 2-year product warranty.

	2x3 Art. Nr	Size (A x B) (cm)	Pack	Weight	Delivery
L	TS456	60 x 45	1	3	2
L	TS96	90 x 60	1	3,8	2
L	TS129	120 x 90	1	7,6	2

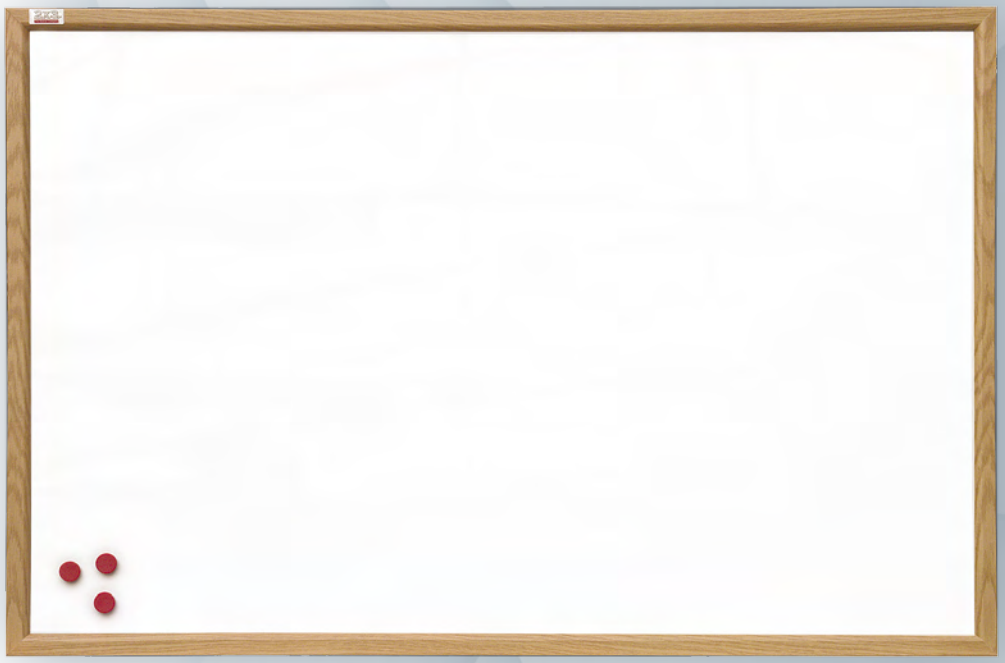

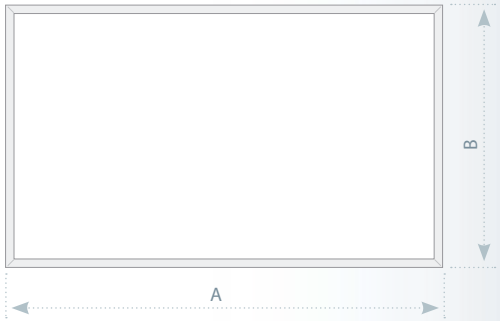

L lakierowana | лакированная | lacquered

2 2 dni | дня | days

2x3 Art. Nr **TSA**

TSA

tablica suchościeralna officeBoard

PL **Charakterystyka:** Tablica biała suchościeralna o powierzchni niemagnetycznej (melaminowej) lub magnetycznej (lakierowanej lub ceramicznej). Rama wykonana jest z profilu aluminiowego w kolorze srebrnym, wykończona eleganckimi, popielatymi narożnikami. Dla rozmiaru 150 x 100 cm i większych, tył tablicy wzmocniono blachą ocynkowaną. Dodatkowo produkt posiada wygodną półkę o długości 30 cm, która zmieści wszelkiego rodzaju przybory niezbędne podczas prezentacji. Bardzo łatwa i szybka w montażu. Istnieje możliwość zawieszenia tablicy zarówno w pionie, jak i w poziomie.

W zestawie: elementy mocujące, marker i 3 magnesy.

Gwarancja: Dożywotnia na powierzchnię ceramiczną, 10 lat na powierzchnię lakierowaną oraz 2 lata na produkt.

доска маркерная в рамке officeBoard

RU **Характеристика:** Лакированная или керамическая поверхность для письма сухостираемыми маркерами и прикрепления информации магнитами. На керамическую поверхность предоставляется пожизненая гарантия. Рамка из анодированного алюминия с пластмассовыми уголками. Доски размером от 100 x 150 до 120 x 240 см дополнительно укреплены с обратной стороны оцинкованным стальным листом. Скрытое крепление к стене в четырех углах, крепежные элементы прилагаются.

В комплекте: полка для маркеров 30 см, подарочные маркер и 3 магнита.

Гарантия: 2 года на продукт, пожизненная на керамическую поверхность, а также 10 лет на лакерованную поверхность.

whiteboard in aluminum frame officeBoard

EN **Description:** Choice of three surfaces: drywipe, lacquered steel and ceramic steel. Aluminium frame, silver finished (anodised). Boards with magnetic surface (100 x 150 cm and bigger) have steel backing. Plastic corners.

Set includes: Mounting set, pentray 30 cm, marker pen, 3 magnets are included.

Warranty: 2-year product warranty, lifetime for the ceramicsteel surface and 10-year for the lacquered.

	2x3 Art. Nr	Size (A x B) (cm)	Pack	Weight	Delivery
M	TSA96M	90 x 60	1	5	10
M	TSA129M	120 x 90	1	9,5	10
M	TSA1510M	150 x 100	1	14,4	10
M	TSA1218M	180 x 120	1	23,6	10
L	TSA456	60 x 45	1	2,2	2
L	TSA96	90 x 60	1	3,9	2
L	TSA129	120 x 90	1	7	2
L	TSA1510	150 x 100	1	12,4	2
L	TSA1890	180 x 90	1	17	2
L	TSA1218	180 x 120	1	20,8	2
L	TSA1020	200 x 100	1	17	2
L	TSA1224	240 x 120	1	28,4	2
C	TSA96P3	90 x 60	1	3,9	2
C	TSA129P3	120 x 90	1	10,8	2
C	TSA1510P3	150 x 100	1	12,8	2
C	TSA1890P3	180 x 90	1	22	10
C	TSA1218P3	180 x 120	1	24	2
C	TSA1020P3	200 x 100	1	17,6	2
C	TSA1224P3	240 x 120	1	30,5	10

2x3 Art. Nr **TKA**

tablica kredowa magnetyczna officeBoard

PL **Charakterystyka:** Tablica kredowa zielona z powierzchnią lakierowaną lub ceramiczną o właściwościach magnetycznych. Rama wykonana z profilu aluminiowego w kolorze srebrnym, wykończona eleganckimi, popielatymi narożnikami. Dla rozmiaru 150 x 100 cm i większych, tył tablicy wzmocniono blachą ocynkowaną, aby zapewnić jej stabilność, chroniąc przed wilgocią oraz wyginaniem. Dodatkowo produkt posiada wygodną półkę na całej szerokości, która zmieści wszelkiego rodzaju przybory niezbędne podczas prezentacji. Bardzo łatwa i szybka w montażu. Istnieje możliwość zawieszenia tablicy zarówno w pionie, jak i w poziomie.

W zestawie: elementy mocujące.

Gwarancja: Dożywotnia na powierzchnię ceramiczną, 10 lat na powierzchnię lakierowaną oraz 2 lata na produkt.

доска для мела магнитная officeBoard

RU **Характеристика:** Износостойкая поверхность зеленого цвета для письма мелом и прикрепления информации магнитами. Рамка из анодированного алюминия с пластмассовыми уголками. Доски размером от 100 x 150 до 100 x 240 см с обратной стороны дополнительно укреплены оцинкованным листом.

В комплекте: полка для мела на всю длину доски. Крепление к стене в четырех углах, крепежные элементы в комплекте. Индивидуальная деревянно-картонная упаковка.

Гарантия: 2 года на продукт, пожизненная на керамическую поверхность, а также 10 лет на лакерованную поверхность.

magnetic chalkboard officeBoard

EN **Description:** Choice of green coated steel or ceramic steel. Aluminium frame, silver finished (anodised).

Set includes: Mounting set and pen tray (in full width of board) included.

Warranty: 2-year product warranty, lifetime for the ceramicsteel surface and 10-year for the lacquered.

	2x3 Art. Nr	Size (A x B) (cm)	Pack	Weight (kg)	Delivery
L	TKA96	90 x 60	1	12,6	2
L	TKA129	120 x 90	1	7	2
L	TKA1510	150 x 100	1	16	2
L	TKA1020	200 x 100	1	20	2
C	TKA129P3	120 x 90	1	10,5	10
C	TKA1510P3	150 x 100	1	15,8	10
C	TKA1218P3	180 x 120	1	24	10
C	TKA1020P3	200 x 100	1	17	10

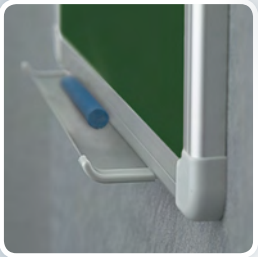

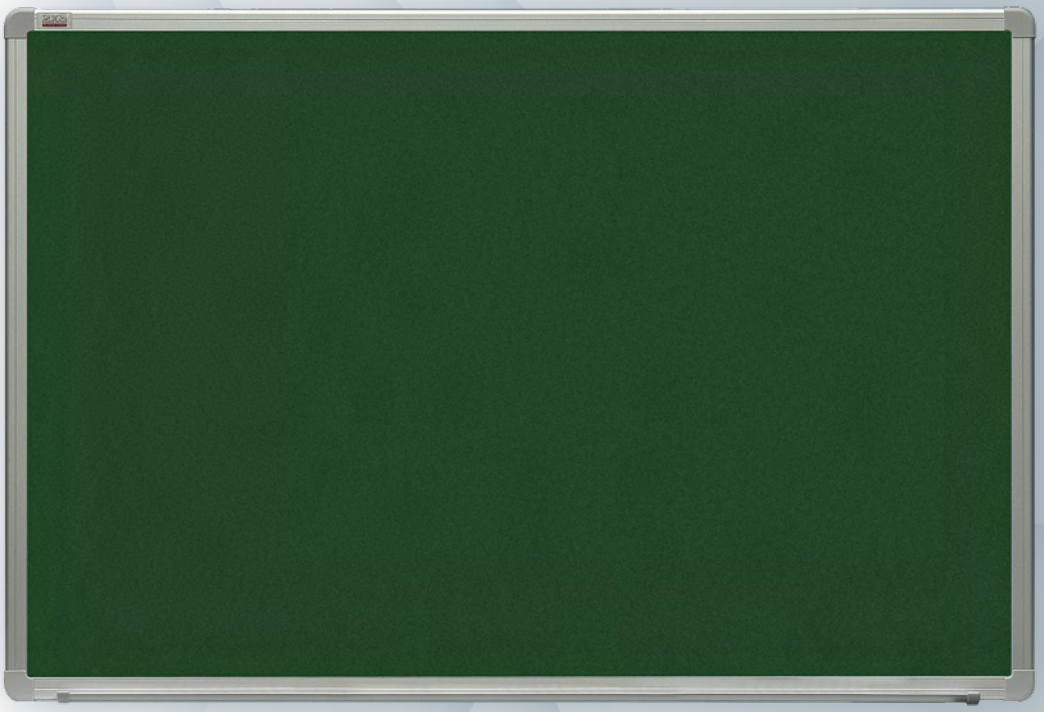

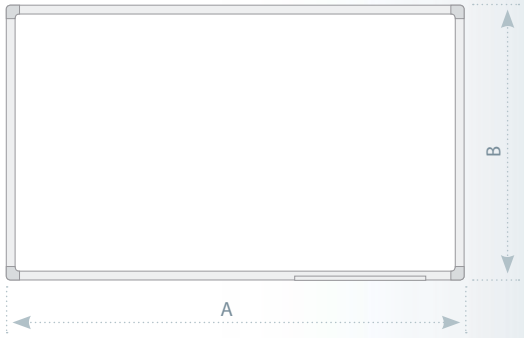

L ceramiczna | керамическая | ceramic

L lakierowana | лакированная | lacquered

10 10 dni | дня | days

2 2 dni | дня | days

2x3 Art. Nr **TRK**

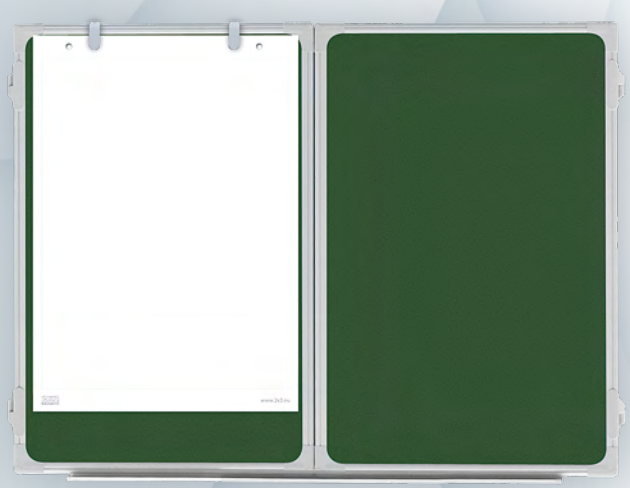

UWAGA! Blok umieszczany jest tylko na skrzydłach.
ВНИМАНИЕ! Блокнот размещается только на створках.
NOTE! Pads can be attached on wings only.

TRK

tablica rozkładana kredowa magnetyczna

PL **Charakterystyka:** Wysokiej jakości tablica rozkładana kredowa zielona z powierzchnią lakierowaną lub ceramiczną o właściwościach magnetycznych. Rama wykonana z profilu aluminiowego w kolorze srebrnym, wykończona eleganckimi, popielatymi narożnikami. Tył tablicy wzmocniono blachą ocynkowaną, która zapewnia jej stabilność i chroni przed wilgocią oraz wyginaniem. Wygodna półka na całej szerokości tablicy zmieści wszelkiego rodzaju przybory niezbędne podczas prezentacji. Dodatkowo produkt posiada 2 uniwersalne uchwyty do zawieszenia bloku.

Uwaga: Uchwyty do bloku można mocować tylko na skrzydłach tablicy.

W zestawie: uchwyty do zawieszenia bloku (AS139), elementy mocujące.

Gwarancja: Dożywotnia na powierzchnię ceramiczną, 10 lat na powierzchnię lakierowaną oraz 2 lata na produkt.

доска для мела магнитная раскладная

RU **Характеристика:** Износостойкая поверхность зеленого цвета для письма мелом и прикрепления информации магнитами. Возможна поставка доски с керамической поверхностью p3, на которую предоставляется пожизненная гарантия. 5 рабочих поверхностей – 3 внутренних и 2 внешних. Массивная рамка из анодированного алюминия с пластмассовыми уголками. С обратной стороны доска дополнительно укреплена оцинкованным листом. В комплекте полка для мела на всю длину доски. Надежное крепление к стене в четырех углах, комплект для крепления прилагается.

В комплекте: 2 передвижных держателя для флипчартного блока, а также полка для мела на всю длину доски.

Гарантия: 2 года на продукт, пожизненная на керамическую поверхность, а также 10 лет на лакерованную поверхность.

magnetic folding chalkboard

EN **Description:** Surface for chalk. Choice of green coated steel or ceramic steel. Aluminium frame, silver finished (anodised). Zink steel backing.

Set includes: 2 universal hangers for pads (AS139), holder for markers, mounting kit.

Warranty: 2-year product warranty, lifetime for the ceramicsteel surface and 10-year for the lacquered.

	2x3 Art. Nr	Size (A x B/C) (cm)	Pack	Weight	Delivery
L	TRK1510	150 x 100/300	1	26	2
C	TRK1218P3	180 x 120/360	1	42,6	10

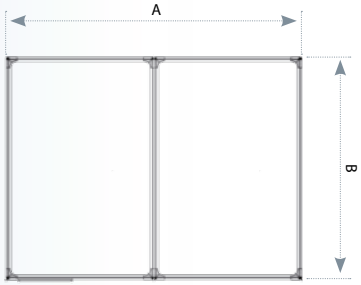

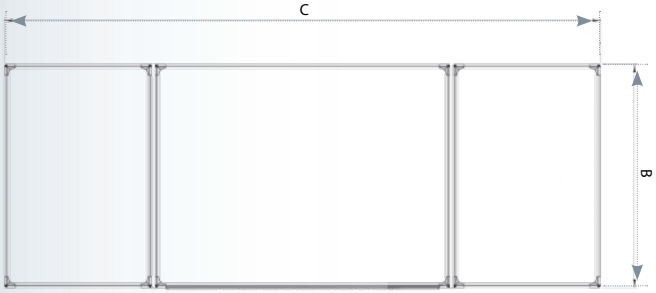

C ceramiczna | керамическая | ceramic
L lakierowana | лакированная | lacquered
10 10 dni | дня | days
2 2 dni | дня | days

2x3 Art. Nr **TRS**

tablica rozkładana suchościeralno-magnetyczna

PL **Charakterystyka:** Wysokiej jakości tablica rozkładana suchościeralna biała z powierzchnią lakierowaną lub ceramiczną o właściwościach magnetycznych. Rama wykonana z profilu aluminiowego w kolorze srebrnym, wykończona eleganckimi, popielatymi narożnikami. Tył tablicy wzmocniono blachą ocynkowaną, która zapewnia jej stabilność i chroni przed wilgocią oraz wyginaniem. Wygodna półka o długości 30 cm zmieści wszelkiego rodzaju przybory niezbędne podczas prezentacji. Dodatkowo produkt posiada 2 uniwersalne uchwyty do zawieszenia bloku.

Uwaga: Uchwyty do bloku można mocować tylko na skrzydłach tablicy.

W zestawie: uchwyty do zawieszenia bloku (AS139), elementy mocujące.

Gwarancja: Dożywotnia na powierzchnię ceramiczną, 10 lat na powierzchnię lakierowaną i 2 lata na produkt.

доска магнитно-маркерная сухостираемая раскладная

RU **Характеристика:** Износостойкая поверхность для письма сухостираемыми маркерами и прикрепления информации магнитами. Возможна поставка доски с керамической поверхностью p3, на которую предоставляется пожизненная гарантия. 5 рабочих поверхностей – 3 внутренних и 2 внешних. Массивная рамка из анодированного алюминия с пластмассовыми уголками. С обратной стороны доска дополнительно укреплена оцинкованным листом. Надежное крепление к стене в четырех углах, комплект для крепления прилагается.

В комплекте: 2 передвижных держателя для флипчартного блока, а также полка для маркера.

Гарантия: 2 года на продукт, пожизненная на керамическую поверхность, а также 10 лет на лакерованную поверхность.

magnetic folding whiteboard

EN **Description:** Choice of three surfaces: lacquered steel and ceramic steel. Aluminium frame, silver finished (anodised).

Set includes: 2 universal hangers for pads (AS139), holder for markers, mounting kit.

Warranty: 2-year product warranty, lifetime for the ceramicsteel surface and 10-year for the lacquered.

	2x3 Art. Nr	Size (A x B/C) (cm)	Pack	Weight (kg)	Delivery
L	TRS129	120 × 90 / 240	1	29	2
L	TRS1510	150 × 120 / 300	1	30	2
L	TRS1218	180 × 120 / 360	1	43	2
C	TRS129P3	120 × 90 / 240	1	30,6	10
C	TRS1510P3	150 × 120 / 300	1	33	10
C	TRS1218P3	180 × 120 / 360	1	43,8	10

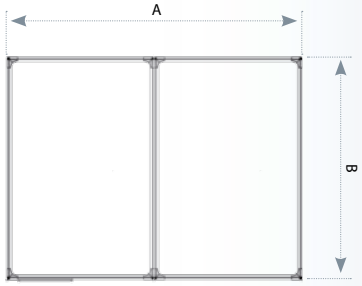

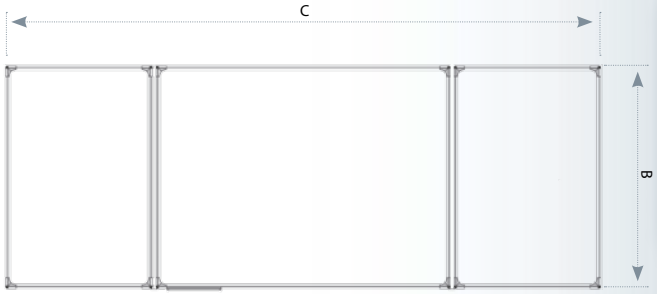

UWAGA! Blok umieszczany jest tylko na skrzydłach.
ВНИМАНИЕ! Блокнот размещается только на створках.
NOTE! Pads can be attached on wings only.

www.2x3.eu

2x3 Art. Nr **TP003**

TP003

planer tygodniowy z notesem officeBoard

PL **Charakterystyka:** Tablica suchościeralna z powierzchnią ceramiczną o właściwościach magnetycznych. Na powierzchni znajduje się stały nadruk terminarza tygodniowego, który ułatwia planowanie zadań indywidualnych jak i zespołowych w określonych odstępach czasowych. Dodatkowo tablica posiada specjalną część do sporządzania notatek. Rama z profilu aluminiowego w kolorze srebrnym, wykończona eleganckimi, popielatymi narożnikami. Produkt wyposażono w wygodną półkę o długości 30 cm, która zmieści wszelkiego rodzaju przybory niezbędne podczas prezentacji.

Uwaga: Istnieje możliwość dokupienia samoprzylepnych szyldów.

W zestawie: elementy mocujące, marker i 3 magnesy.

Gwarancja: Dożywotnia na powierzchnię ceramiczną oraz 2 lata na produkt.

планер недельный с примечаниями officeBoard

RU **Характеристика:** Керамическая поверхность защищена от механических повреждений, обеспечивает оптимальный расход маркера, стирание без разводов, на нее предоставляется пожизненная гарантия. Идеален для планирования на неделю, нижняя половина планера предназначена для заметок. Рамка из анодированого алюминия.

В комплекте: полка для маркеров 30 см, подарочные маркер и 3 магнита, а также крепежные элементы.

Внимание: Вы можете купить магнитных знаков.

Гарантия: 2 года на продукт, пожизненная на керамическую поверхность.

weekly planning board with notes officeBoard

EN **Description:** Ceramic steel face. Aluminium frame. Firm printed pattern for weekly planning.

Set includes: Mounting set, pentray 30 cm, marker pen, 3 magnets are included.

Note: You can buy magnetic signs.

Warranty: 2-year product warranty, lifetime for the ceramicsteel surface.

	2x3 Art. Nr	Size (A x B) (cm)	Pack	Weight	Delivery
C	TP003	90 x 60	1	4,5	2

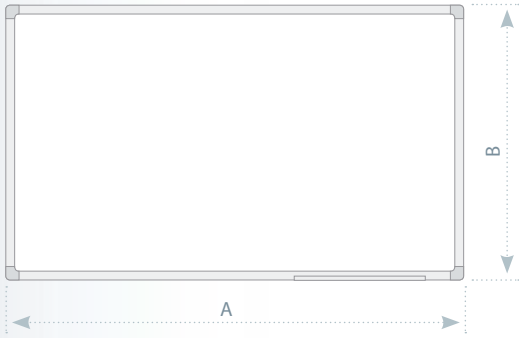

C ceramiczna | керамическая | ceramic

2 2 dni | дня | days

2x3 Art. Nr **TP001**

planer miesięczny officeBoard

PL **Charakterystyka:** Tablica suchościeralna z powierzchnią ceramiczną o właściwościach magnetycznych. Na powierzchni znajduje się stały nadruk terminarza miesięcznego, który ułatwia planowanie zadań indywidualnych jak i zespołowych w określonych odstępach czasowych. Rama z profilu aluminiowego w kolorze srebrnym, wykończona eleganckimi, popielatymi narożnikami. Produkt wyposażono w wygodną półkę o długości 30 cm, która zmieści wszelkiego rodzaju przybory niezbędne podczas prezentacji.

Uwaga: Istnieje możliwość dokupienia samoprzylepnych szyldów.

W zestawie: elementy mocujące, marker i 3 magnesy.

Gwarancja: Dożywotnia na powierzchnię ceramiczną oraz 2 lata na produkt.

планер на месяц officeBoard

RU **Характеристика:** Керамическая поверхность защищена от механических повреждений, обеспечивает оптимальный расход маркера, стирание без разводов, на нее предоставляется пожизненная гарантия. Идеален для планирования на месяц. Рамка из андодированого алюминия.

В комплекте: полка для маркеров 30 см, подарочные маркер и 3 магнита, а также крепежные элементы.

Внимание: Вы можете купить магнитных знаков.

Гарантия: 2 года на продукт, пожизненная на керамическую поверхность.

monthly planning board officeBoard

EN **Description:** Ceramic steel face. Aluminium frame. Firm printed pattern for monthly planning.

Set includes: Mounting set, pentray 30 cm, marker pen, 3 magnets are included.

Note: You can buy magnetic signs.

Warranty: 2-year product warranty, lifetime for the ceramicsteel surface.

	2x3 Art. Nr	Size (A x B) (cm)	Pack	Weight	Delivery
C	TP001	90 x 60	1	4,5	2

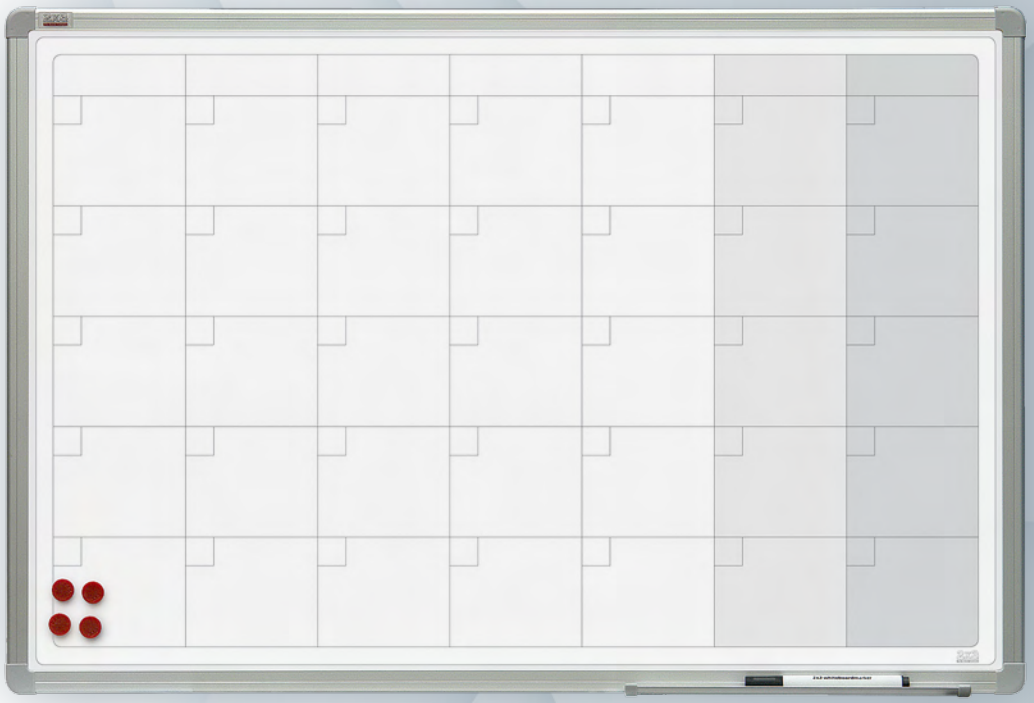

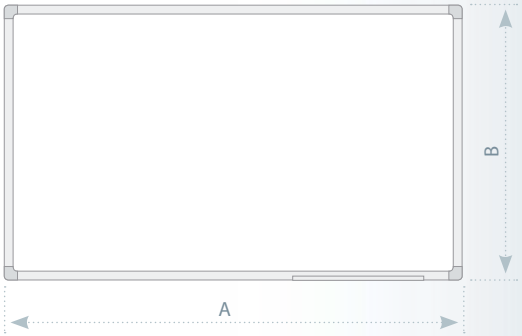

C ceramiczna | керамическая | ceramic

2 2 dni | дня | days

planery magnetyczne | магнитный планер | magnetic planning boards

2x3 Art. Nr **TP004**

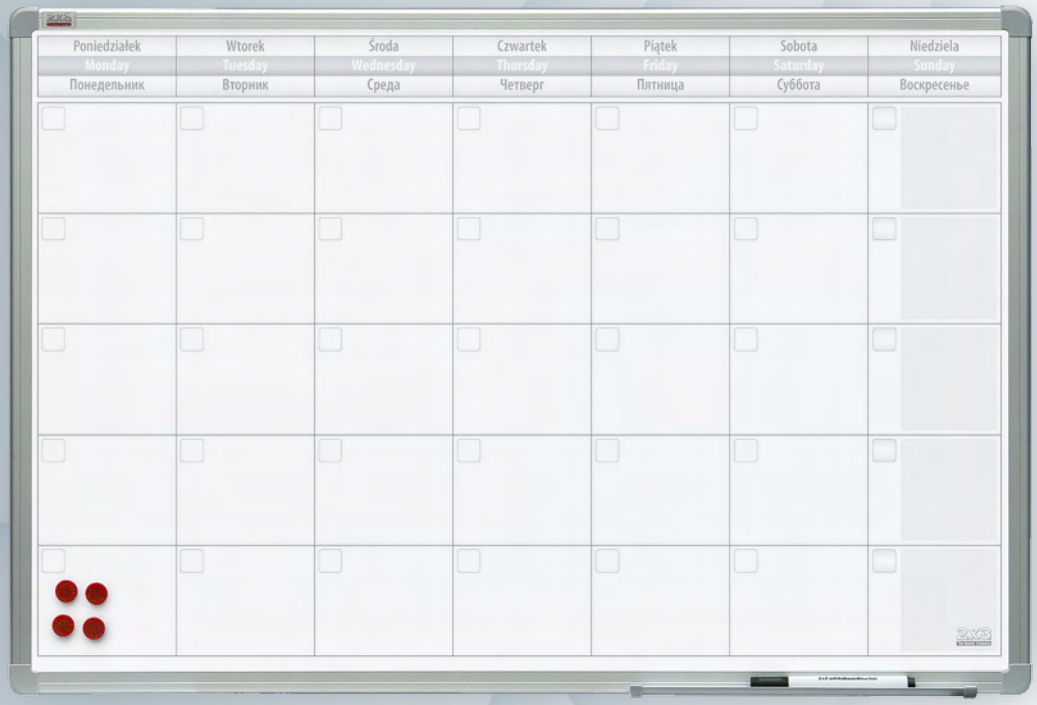

TP004

planer miesięczny officeBoard

PL **Charakterystyka:** Tablica suchościeralna z powierzchnią lakierowaną o właściwościach magnetycznych. Na powierzchni znajduje się stały nadruk terminarza miesięcznego, który ułatwia planowanie zadań indywidualnych jak i zespołowych w określonych odstępach czasowych. Rama z profilu aluminiowego w kolorze srebrnym, wykończona eleganckimi, popielatymi narożnikami. Produkt wyposażono w wygodną półkę o długości 30 cm, która zmieści wszelkiego rodzaju przybory niezbędne podczas prezentacji.

Uwaga: Istnieje możliwość dokupienia samoprzylepnych szyldów.

W zestawie: elementy mocujące, marker i 3 magnesy.

Gwarancja: 10 lat na powierzchnię lakierowaną oraz 2 lata na produkt.

планер на месяц officeBoard

RU **Характеристика:** Износостойкая поверхность для письма сухостираемыми маркерами и прикрепления информации магнитами. Идеален для планирования на месяц. Рамка из андодированого алюминия.

В комплекте: полка для маркеров 30 см, подарочные маркер и 3 магнита, а также крепежные элементы.

Внимание: Вы можете купить магнитных знаков.

Гарантия: 2 года на продукт, а также 10 лет на лакерованную поверхность.

monthly planning board officeBoard

EN **Description:** Lacquered steel face. Aluminium frame. Firm printed pattern for monthly planning.

Set includes: Mounting set, pentray 30 cm, marker pen, 3 magnets are included.

Note: You can buy magnetic signs.

Warranty: 10-year for the lacquered surface and 2-year product warranty.

	2x3 Art. Nr	Size (A x B) (cm)	Pack	Weight	Delivery
L	TP004	90 x 60	1	4,5	2

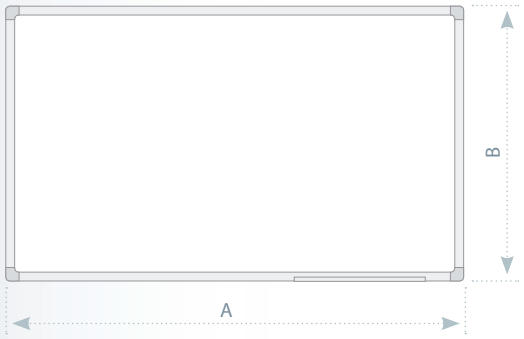

L lakierowana | лакированная | lacquered

2 2 dni | дня | days

2x3 Art. Nr **TP007**

planer miesięczny officeBoard

PL **Charakterystyka:** Tablica suchościeralna z powierzchnią lakierowaną o właściwościach magnetycznych. Na powierzchni znajduje się stały nadruk terminarza miesięcznego, który ułatwia planowanie zadań indywidualnych jak i zespołowych w określonych odstępach czasowych. Dodatkowo tablica posiada specjalną część do sporządzania notatek. Rama z profilu aluminiowego w kolorze srebrnym, wykończona eleganckimi, popielatymi narożnikami. Produkt wyposażono w wygodną półkę o długości 30 cm, która zmieści wszelkiego rodzaju przybory niezbędne podczas prezentacji.

Uwaga: Istnieje możliwość dokupienia samoprzylepnych szyldów.

W zestawie: elementy mocujące, marker i 3 magnesy.

Gwarancja: 10 lat na powierzchnię lakierowaną oraz 2 lata na produkt.

планер на месяц officeBoard

RU **Характеристика:** Износостойкая поверхность p3 защищена от механических повреждений, обеспечивает оптимальный расход маркера, стирание без разводов, на нее предоставляется пожизненная гарантия. Идеален для планирования на месяц. Рамка из андодированого алюминия.

В комплекте: полка для маркеров 30 см, подарочные маркер и 3 магнита, а также крепежные элементы.

Внимание: Вы можете купить магнитных знаков.

Гарантия: 2 года на продукт, а также 10 лет на лакерованную поверхность..

monthly planning board officeBoard

EN **Description:** Lacquered steel face. Aluminium frame. Firm printed pattern for monthly planning.

Set includes: Mounting set, pentray 30 cm, marker pen, 3 magnets are included.

Note: You can buy magnetic signs.

Warranty: 10-year for the lacquered surface and 2-year product warranty.

	2x3 Art. Nr	Size (A x B) (cm)	Pack	Weight	Delivery
L	TP007	120 x 90	1	7	2

L lakierowana | лакированная | lacquered

2 2 dni | дня | days

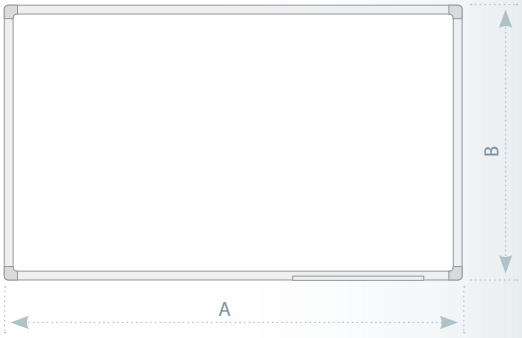

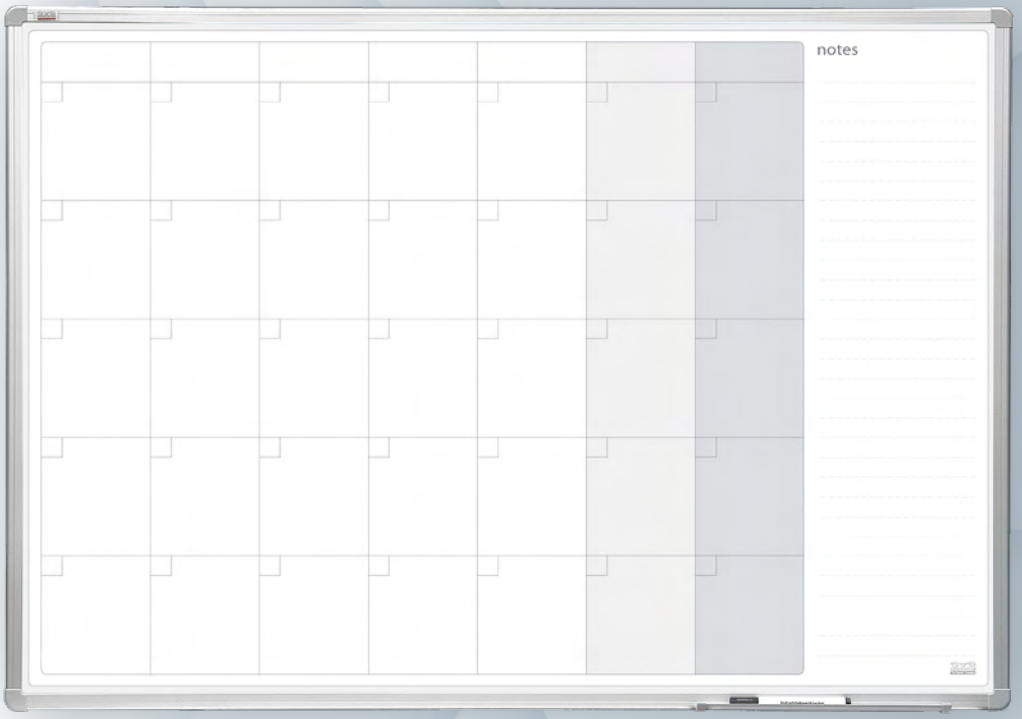

2x3 Art. Nr **TP002**

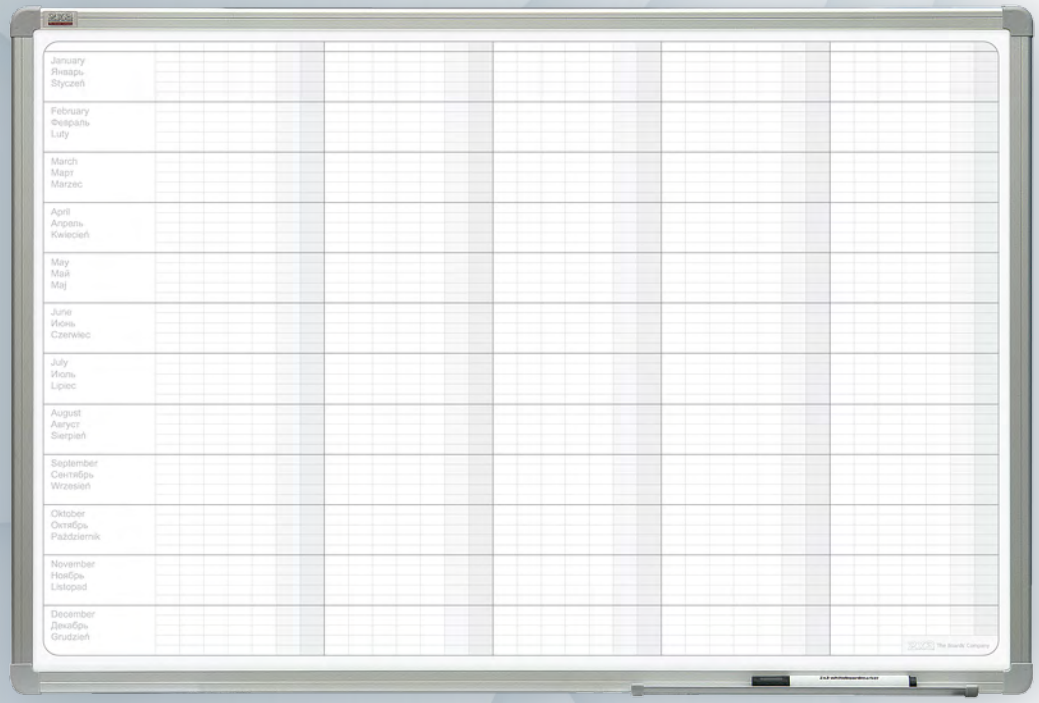

TP002

planer roczny officeBoard

PL **Charakterystyka:** Tablica suchościeralna z powierzchnią ceramiczną o właściwościach magnetycznych. Na powierzchni znajduje się stały nadruk terminarza rocznego, który ułatwia planowanie zadań indywidualnych jak i zespołowych w określonych odstępach czasowych. Rama z profilu aluminiowego w kolorze srebrnym, wykończona eleganckimi, popielatymi narożnikami. Produkt wyposażono w wygodną półkę o długości 30 cm, która zmieści wszelkiego rodzaju przybory niezbędne podczas prezentacji.

Uwaga: Istnieje możliwość dokupienia samoprzylepnych szyldów.

W zestawie: elementy mocujące, marker i 3 magnesy.

Gwarancja: dożywotnia na powierzchnię ceramiczną oraz 2 lata na produkt.

планер годовой officeBoard

RU **Характеристика:** Керамическая поверхность p3 защищена от механических повреждений, обеспечивает оптимальный расход маркера, стирание без разводов, на нее предоставляется пожизненная гарантия. Идеален для планирования на годовой период. Рамка из андодированого алюминия.

В комплекте: полка для маркеров 30 см, подарочные маркер и 3 магнита, а также крепежные элементы.

Внимание: Вы можете купить магнитных знаков.

Гарантия: 2 года на продукт, пожизненная на керамическую поверхность.

yearly planning board officeBoard

EN **Description:** Ceramic steel face. Aluminium frame. Firm printed pattern for yearly planning.

Set includes: Mounting set, pentray 30 cm, marker pen, 3 magnets are included.

Note: You can buy magnetic signs.

Warranty: 2-year product warranty, lifetime for the ceramicsteel surface.

	2x3 Art. Nr	Size (A x B) (cm)	Pack	Weight	Delivery
c	TP002	90 x 60	1	4,5	2

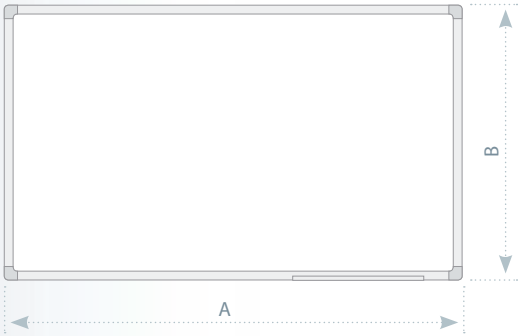

c ceramiczna | керамическая | ceramic

2 2 dni | дня | days

2x3 Art. Nr **TP005**

planer roczny officeBoard

PL **Charakterystyka:** Tablica suchościeralna z powierzchnią lakierowaną o właściwościach magnetycznych. Na powierzchni znajduje się stały nadruk terminarza rocznego, który ułatwia planowanie zadań indywidualnych jak i zespołowych w określonych odstępach czasowych. Rama z profilu aluminiowego w kolorze srebrnym, wykończona eleganckimi, popielatymi narożnikami. Produkt wyposażono w wygodną półkę o długości 30 cm, która zmieści wszelkiego rodzaju przybory niezbędne podczas prezentacji.

Uwaga: Istnieje możliwość dokupienia samoprzylepnych szyldów.

W zestawie: elementy mocujące, marker i 3 magnesy.

Gwarancja: 10 lat na powierzchnię lakierowaną oraz 2 lata na produkt.

планер годовой officeBoard

RU **Характеристика:** Износостойкая поверхность для письма сухостираемыми маркерами и прикрепления информации магнитами. Идеален для планирования на годовой период. Рамка из андодированого алюминия.

В комплекте: полка для маркеров 30 см, подарочные маркер и 3 магнита, а также крепежные элементы.

Внимание: Вы можете купить магнитных знаков.

Гарантия: 2 года на продукт, а также 10 лет на лакерованную поверхность.

yearly planning board officeBoard

EN **Description:** Lacquered steel face. Aluminium frame. Firm printed pattern for yearly planning.

Set includes: Mounting set, pentray 30 cm, marker pen, 3 magnets are included.

Note: You can buy magnetic signs.

Warranty: 10-year for the lacquered surface and 2-year product warranty.

	2x3 Art. Nr	Size (A x B) (cm)	Pack	Weight	Delivery
L	TP005	90 x 60	1	4,5	2

L lakierowana | лакированная | lacquered

2 2 dni | дня | days

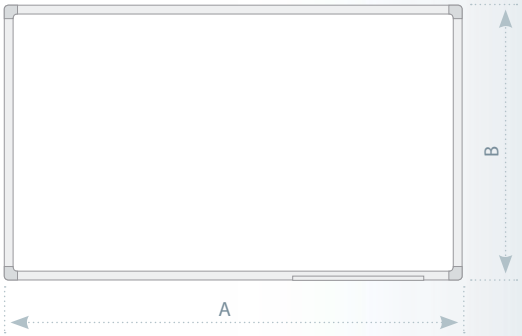

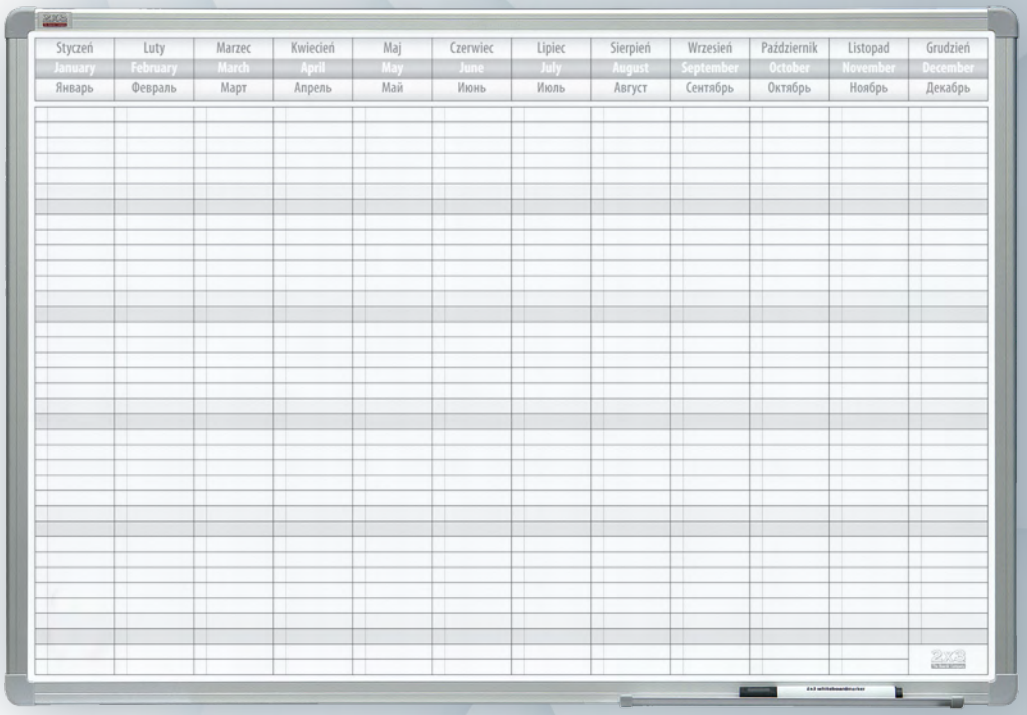

planery magnetyczne | магнитный планер | magnetic planning boards

2x3 Art. Nr **TP008**

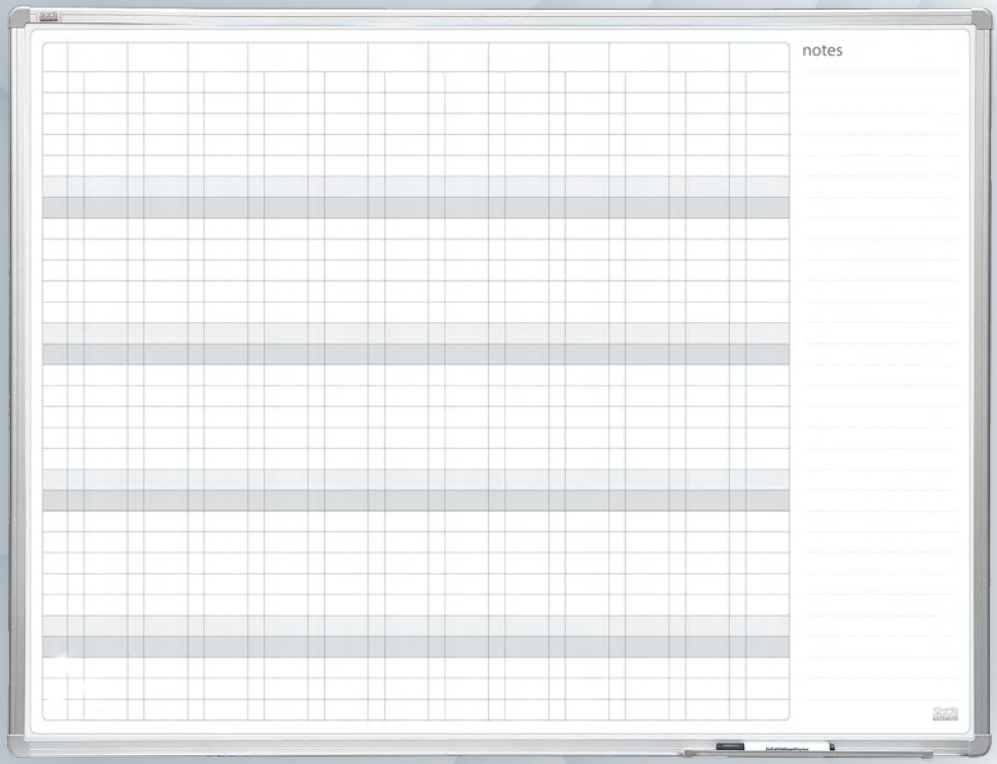

TP008

planer roczny z notesem officeBoard

PL **Charakterystyka:** Tablica suchościeralna z powierzchnią lakierowaną o właściwościach magnetycznych. Na powierzchni znajduje się stały nadruk terminarza rocznego, który ułatwia planowanie zadań indywidualnych jak i zespołowych w określonych odstępach czasowych. Dodatkowo tablica posiada specjalną część do sporządzania notatek. Rama z profilu aluminiowego w kolorze srebrnym, wykończona eleganckimi, popielatymi narożnikami. Produkt wyposażono w wygodną półkę o długości 30 cm, która zmieści wszelkiego rodzaju przybory niezbędne podczas prezentacji.

Uwaga: Istnieje możliwość dokupienia samoprzylepnych szyldów.

W zestawie: elementy mocujące, marker i 3 magnesy.

Gwarancja: 10 lat na powierzchnię lakierowaną oraz 2 lata na produkt.

планер годовой с примечаниями officeBoard

RU **Характеристика:** Износостойкая поверхность для письма сухостираемыми маркерами и прикрепления информации магнитами. Идеален для планирования на годовой период. Рамка из андодированого алюминия.

В комплекте: полка для маркеров 30 см, подарочные маркер и 3 магнита, а также крепежные элементы.

Внимание: Вы можете купить магнитных знаков.

Гарантия: 2 года на продукт, а также 10 лет на лакерованную поверхность.

yearly planning board with notes officeBoard

EN **Description:** Lacquered steel face. Aluminium frame. Firm printed pattern for yearly planning.

Set includes: Mounting set, pentray 30 cm, marker pen, 3 magnets are included.

Note: You can buy magnetic signs.

Warranty: 10-year for the lacquered surface and 2-year product warranty.

	2x3 Art. Nr	Size (A x B) (cm)	Pack	Weight (kg)	Delivery
L	TP008	120 x 90	1	7	2

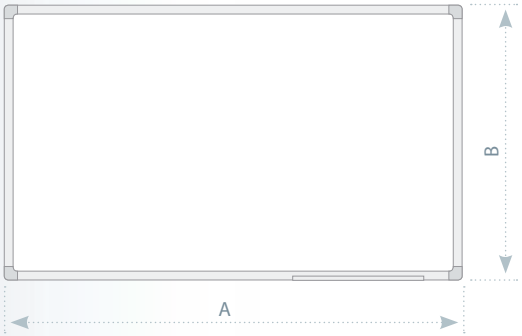

L lakierowana | лакированная | lacquered

2 2 dni | дня | days

2x3 Art. Nr **TSQ**

tablica suchościeralno-magnetyczna w kratkę officeBoard

PL **Charakterystyka:** Tablica biała suchościeralna z powierzchnią ceramiczną o właściwościach magnetycznych, posiadająca stały nadruk kratki o wymiarze 5 x 5 cm. Rama wykonana z profilu aluminiowego w kolorze srebrnym, wykończona eleganckimi, popielatymi narożnikami. Tył tablicy wzmocniono blachą ocynkowaną, aby zapewnić jej stabilność, chroniąc przed wilgocią oraz wyginaniem. Dodatkowo produkt posiada wygodną półkę o długości 30 cm, która zmieści wszelkiego rodzaju przybory niezbędne podczas prezentacji. Bardzo łatwa i szybka w montażu. Istnieje możliwość zawieszenia tablicy zarówno w pionie, jak i w poziomie.

W zestawie: elementy mocujące, marker i 3 magnesy.

Gwarancja: Dożywotnia na powierzchnię ceramiczną oraz 2 lata na produkt.

доска в клетку в рамке officeBoard

RU **Характеристика:** Керамическая p3 поверхность с пожизненой гарантией – для письма сухостираемыми маркерами и прикрепления информации магнитами. Размер клетки 5 x 5 см. Рамка анодированного алюминия с пластмассовыми уголками. С обратной стороны доска дополнительно укреплена оцинкованным стальным листом.. Скрытое крепление к стене в четырех углах, крепежные элементы прилагаются.

В комплекте: полка для маркеров 30 см, подарочные маркер и 3 магнита.

Гарантия: 2 года на продукт, пожизненная на керамическую поверхность.

gridded magnetic whiteboard officeBoard

EN **Description:** Ceramic steel surface. Grid (square 5 x 5 cm). Aluminium frame, silver finished (anodised). Zink steel extra backing.

Set includes: Mounting set, pentray 30 cm, marker pen, 3 magnets are included.

Warranty: 2-year product warranty, lifetime for the ceramicsteel surface.

	2x3 Art. Nr	Size (A x B) (cm)	Pack	Weight (kg)	Delivery
C	TSQ96P3	90 x 60	1	5,4	10
C	TSQ129P3	120 x 90	1	10,5	10
C	TSQ1510P3	150 x 100	1	12,8	10

C ceramiczna | керамическая | ceramic

10 10 dni | дня | days

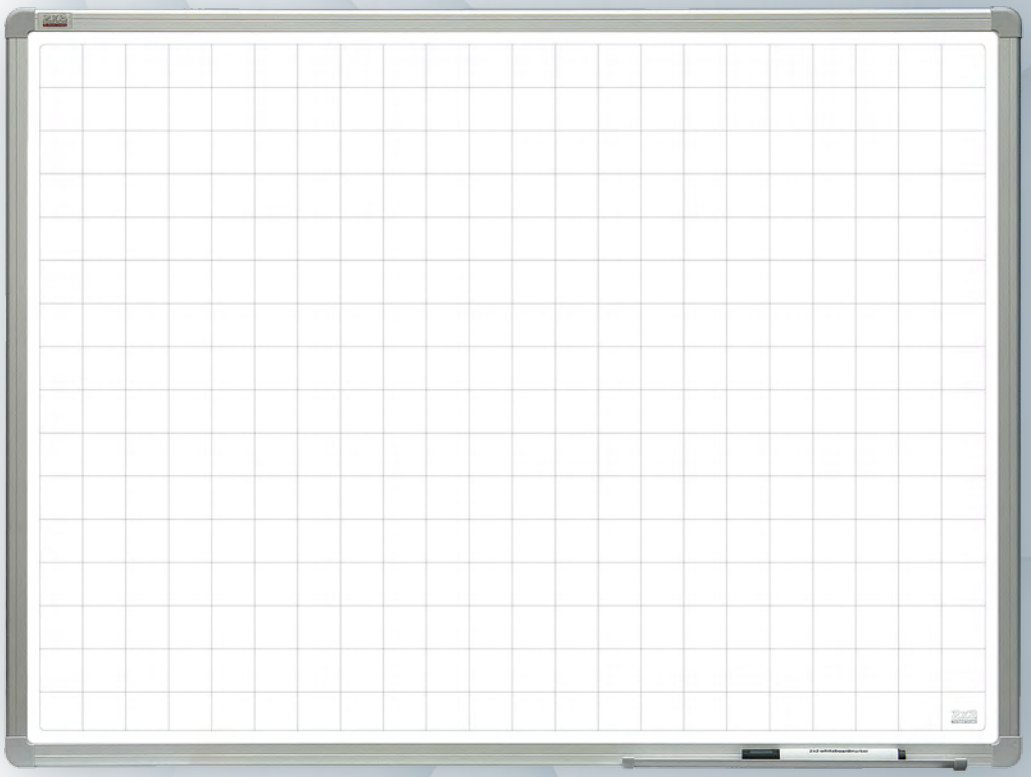

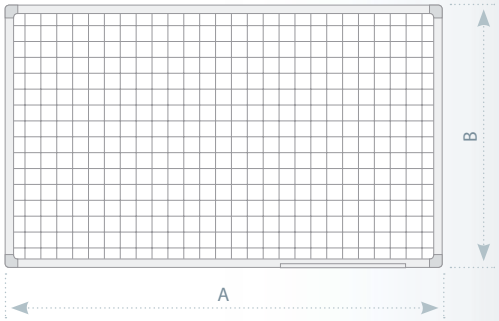

tablice suchościeralne z nadrukiem | доски в клетку | gridded whiteboards

2x3 Art. Nr **TMPA**

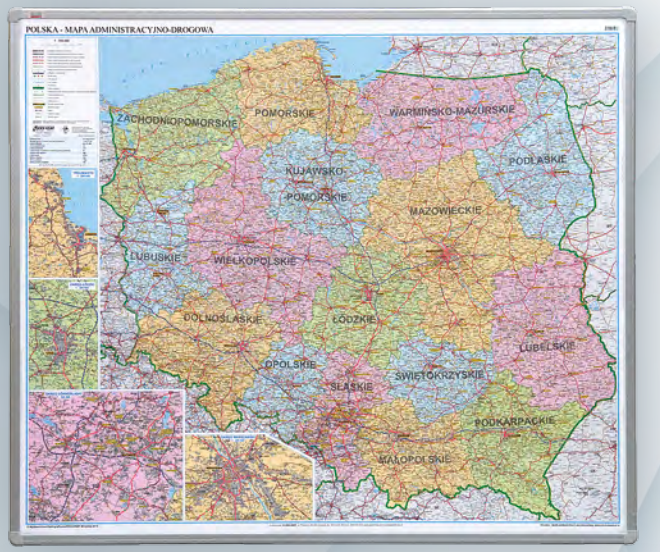

TPMA1 / TMPA1M

Wymiar | Размер | Size: 102,5 x 120 cm
Rodzaj | Тип | Type:
administracyjno-drogowa
административно-дорожная
road and administration

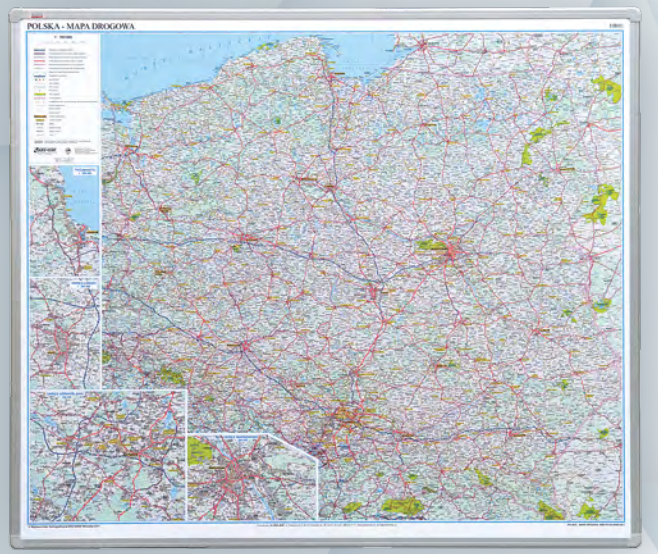

TMPA2 / TMPA2M

Wymiar | Размер | Size: 102,5 x 120 cm
Rodzaj | Тип | Type:
drogowa | дорожная | road

TMPA

tablica-mapa officeBoard – Polska

PL **Charakterystyka:** Wysokiej jakości mapa ścienna Polski, dostępna na płycie miękkiej lub o powierzchni magnetycznej. Rama wykonana z profilu aluminiowego w kolorze srebrnym, wykończona eleganckimi, popielatymi narożnikami. Wyjątkowo łatwa i szybka w montażu.
W zestawie: elementy montażowe.
Gwarancja: 2 lata na produkt.

доска-карта officeBoard – Польша

RU **Характеристика:** Карта на мягкой или на магнитной плите(основе), рамка из алюминиевого профиля. Возможность обозначения выбранных пунктов при помощи кнопок или магнитов в случае с картой с магнитными свойствами.
В комплекте: элементы крепления.
Гарантия: 2 года на продукт.

officeBoard map-board – Poland

EN **Description:** Map on softboard or magnetic board. Aluminium frame. Use pushpins or magnets in the case of maps of magnetic properties to mark points of interest on your map.
Set includes: Mounting set.
Warranty: 2-year product warranty.

2x3 Art. Nr	Type	Size (A x B) (cm)	Pack	Weight (kg)	Delivery
płyta miękka / пластина мягкая / pin map					
TMPA1	road	102,5 x 120	1	4,5	2
TMPA2	road & adm.	102,5 x 120	1	4,5	2
płyta magnetyczna / пластина магнитная / magnetic					
L TMPA1M	road	102,5 x 120	1	6,5	2
L TMPA2M	road & adm.	102,5 x 120	1	6,5	2

L lakierowana | лакированная | lacquered

2 2 dni | дня | days

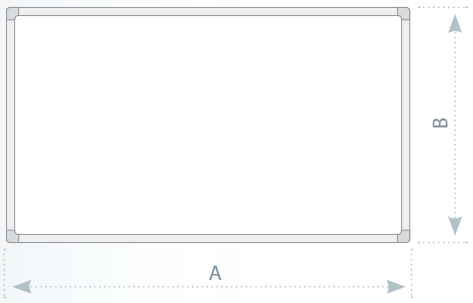

2x3 Art. Nr **TCASC, TCAST**

tablica Combi officeBoard

PL **Charakterystyka:** Tablica Combi to połączenie powierzchni suchościeralnej lakierowanej o właściwościach magnetycznych z powierzchnią korkową lub tekstylną. Powierzchnia tekstylna może być wykonana w kolorze niebieskim , popielatym jak również w kolorze czerwonym, zielonym lub bordowym. Rama wykonana z profilu aluminiowego w kolorze srebrnym, wykończona eleganckimi, popielatymi narożnikami. Dodatkowo produkt wyposażono w wygodną półkę o długości 30 cm, która zmieści wszelkiego rodzaju przybory niezbędne podczas prezentacji. Wyjątkowo łatwa i szybka w montażu. Istnieje możliwość zawieszenia tablicy zarówno w pionie, jak i w poziomie.

W zestawie: elementy mocujące, marker i 3 magnesy.

Gwarancja: 10 lat na powierzchnię lakierowaną oraz 2 lata na produkt.

доска Combi officeBoard

RU **Характеристика:** Сухостираемо-магнитная лакированная поверхность, соединенная с помощью алюминиевого профиля с пробковой или текстильной поверхностью 5 цветов (синий, зелёный, серый, красный, бордовый). Рамка из алюминиевого профиля с пластиковыми уголками серого цвета.

В комплекте: полка для маркеров длиной 30 см, маркер, 3 магнита, крепежные элементы.

Гарантия: 2 года на продукт, а также 10 лет на лакерованную поверхность.

Combi board officeBoard

EN **Description:** Varnished lacquered steel surface is joined by means of alloy profile with cork or textile surface available in five colours (blue, green, grey, red, crimson). The frame is made of alloy profile, plastic corners in grey.

Set includes: shelf for markers 30 cm long, marker, and mounting elements.

Warranty: 10-year for the lacquered surface and 2-year product warranty.

	2x3 Art. Nr	Size (A x B) (cm)	Pack	Weight (kg)	Delivery
L K	TCASC96	90 x 60	1	3,5	10
L K	TCASC129	120 x 90	1	6,1	10
L F	TCAST96	90 x 60	1	3,5	10
L F	TCAST129	120 x 90	1	6,1	10

L lakierowana | лакированная | lacquered
F tekstylna | текстильная | felt
K korkowa | верхность | cork
10 10 dni | дня | days

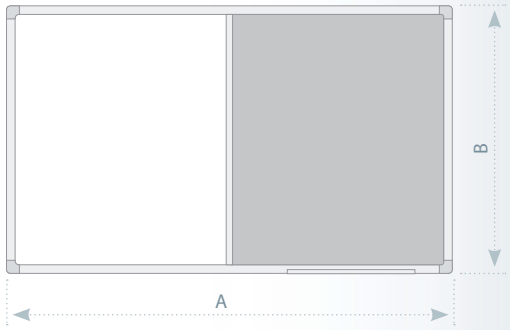

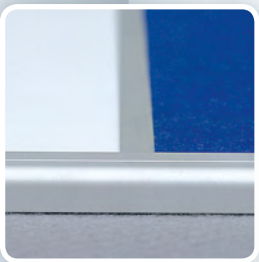

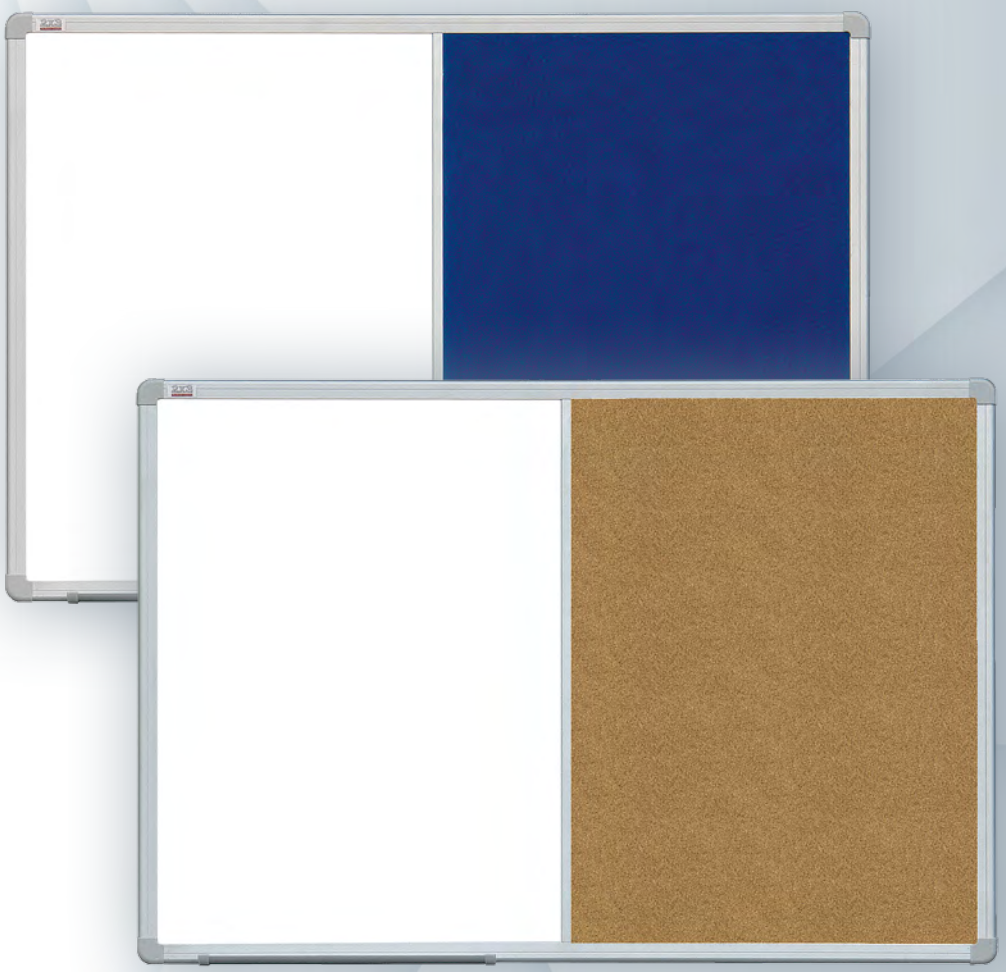

powierzchnie | поверхностеь | surfaces

tekstylna
текстильная
felt

korkowa
пробка
cork

www.2x3.eu

2x3 Art. Nr **TC**

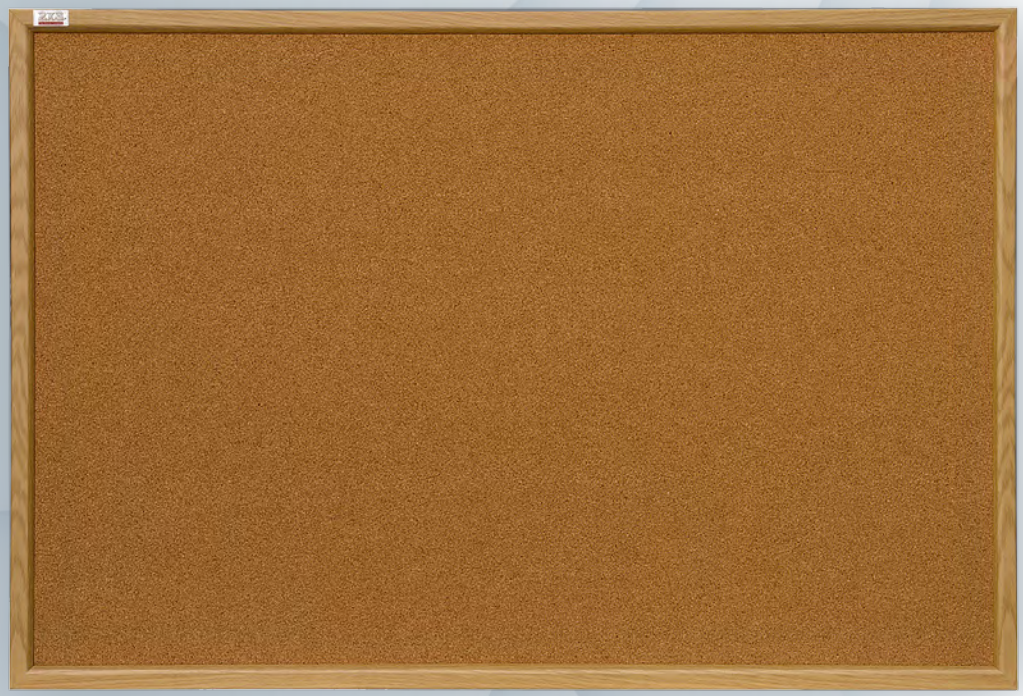

TC

tablica korkowa w ramie MDF

PL **Charakterystyka:** Tablica informacyjna, której powierzchnia wykonana jest z najwyższej jakości korka. Rama wykonana z wysokiej jakości listwy drewnopodobnej MDF, w kolorze naturalnego dębu, odpornej na kurz i ścieranie, z narożnikami ciętymi pod kątem 45°. Wyjątkowo łatwa i szybka w montażu. Istnieje możliwość zawieszenia tablicy zarówno w pionie, jak i w poziomie.

W zestawie: elementy mocujące.

Gwarancja: 2 lata na produkt.

доска пробковая в рамке MDF

RU **Характеристика:** Поверхность доски из натуральной мелкозернистой пробки. Возможность прикрепления информации с помощью кнопок-гвоздиков и булавок. Рамка из планки MDF дубовой расцветки. Крепление к стене в четырех углах.

В комплекте: крепежные элементы.

Гарантия: 2 года на продукт.

cork notice-board in MDF frame

EN **Description:** Cork surface information board. Natural oak colour MDF frame.

Set includes: Mounting set.

Warranty: 2-year product warranty.

	2x3 Art. Nr	Size (A x B) (cm)	Pack	Weight (kg)	Delivery
K	TC456	60 x 45	1	1,6	2
K	TC96	90 x 60	1	2,8	2
K	TC129	120 x 90	1	5,3	2
K	TC1510	150 x 100	1	8,1	2
K	TC1218	180 x 120	1	10,6	2
K	TC1020	200 x 100	1	10	2

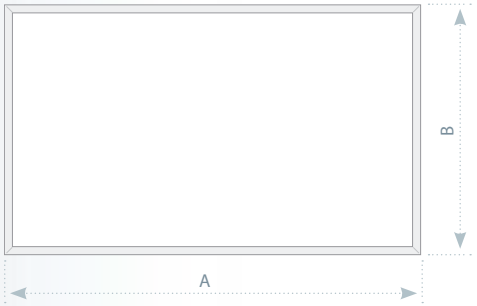

2 2 dni | дня | days K korkowa | пробковая верхность | cork

2x3 Art. Nr **TCA**

tablica korkowa officeBoard

PL **Charakterystyka:** Tablica informacyjna, której powierzchnia wykonana jest z najwyższej jakości korka. Rama wykonana z profilu aluminiowego w kolorze srebrnym, wykończona eleganckimi, popielatymi narożnikami. Wyjątkowo łatwa i szybka w montażu. Istnieje możliwość zawieszenia tablicy zarówno w pionie, jak i w poziomie.

W zestawie: elementy mocujące.

Gwarancja: 2 lata na produkt.

доска пробковая officeBoard

RU **Характеристика:** Поверхность доски из натуральной мелкозернистой пробки. Возможность прикрепления информации с помощью кнопок-гвоздиков и булавок. Рамка из анодированного алюминия с пластмассовыми уголками. Скрытое крепление к стене в четырех углах.

В комплекте: крепежные элементы.

Гарантия: 2 года на продукт.

officeBoard cork notice-board

EN **Description:** Cork surface information board. Aluminium frame. Plastic corners in light grey colour.

Set includes: Mounting set.

Warranty: 2-year product warranty.

	2x3 Art. Nr	Size (A x B) (cm)	Pack	Weight (kg)	Delivery
K	TCA456	60 x 45	1	1,6	2
K	TCA96	90 x 60	1	3,1	2
K	TCA129	120 x 90	1	5,7	2
K	TCA1510	150 x 100	1	8	2
K	TCA1218	180 x 120	1	11,2	2
K	TCA1020	200 x 100	1	10	2

2 2 dni | дня | days

K korkowa | пробковая верхность | cork

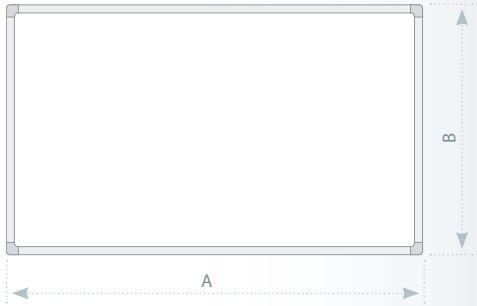

tablice korkowe | пробковые доски | cork noticeboards

www.2x3.eu

2x3 Art. Nr **TTA**

powierzchnie | поверхностеь | surfaces

tekstylna
текстильная
felt

TTA

tablica tekstylna officeBoard

PL **Charakterystyka:** Tablica informacyjna, której powierzchnia wykonana jest z najwyższej jakości materiałów, dostępna w dwóch kolorach: niebieskim lub popielatym. Na specjalne życzenie istnieje możliwość wykonania tablicy również w kolorze zielonym, czerwonym lub bordowym. Rama wykonana z profilu aluminiowego w kolorze srebrnym, wykończona eleganckimi, popielatymi narożnikami. Wyjątkowo łatwa i szybka w montażu. Istnieje możliwość zawieszenia tablicy zarówno w pionie, jak i w poziomie.

W zestawie: elementy mocujące.

Gwarancja: 2 lata na produkt.

доска текстильная в рамке officeBoard

RU **Характеристика:** Поверхность доски из текстиля синего, серого или зеленого цвета. Возможность прикрепления информации с помощью кнопок-гвоздиков и булавок. Рамка из анодированного алюминия с пластмассовыми уголками. Скрытое крепление к стене в четырех углах.

В комплекте: крепежные элементы.

Гарантия: 2 года на продукт.

felt notice-board officeBoard

EN **Description:** Felt surface noticeboard. Aluminium frame. Plastic corners in light grey colour.

Set includes: Mounting set.

Warranty: 2-year product warranty.

	2x3 Art. Nr	Size (A x B) (cm)	Pack	Weight (kg)	Delivery
F	TTA96	90 x 60	1	2,8	10 2 *
F	TTA129	120 x 90	1	5,3	10 2 *
F	TTA1510	150 x 100	1	8,1	10 2 *
F	TTA1218	180 x 120	1	10,6	10 2

* szary i niebieski / серый или голубой / grey and blue

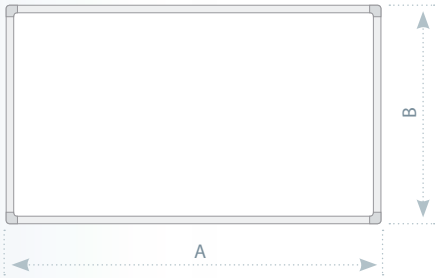

F tekstylna | текстильная | felt

10 10 dni | дня | days

2 2 dni | дня | days

2x3 Art. Nr **TM**

ścianki moderacyjne (dwustronne)

PL **Charakterystyka:** Ścianki moderacyjne to konstrukcja do samodzielnego montażu, w dowolnej konfiguracji i według własnego uznania. Tablica dostępna jest w wersji o powierzchni suchościeralnej, korkowej lub tekstylnej. Rama wykonana z profilu aluminiowego w kolorze srebrnym, wykończona eleganckimi, popielatymi narożnikami. Panele przymocowane są do systemu za pomocą specjalnych, wytrzymałych uchwytów. Tablice dostępne są w różnych rozmiarach, dlatego też możliwe jest zawieszanie ich zarówno w pionie, jak i w poziomie – w zależności od potrzeb. Całość umocowana jest na specjalnych nogach, zapewniających stabilność systemu.

Uwaga: Istnieje możliwość zestawienia dowolnej ilości słupów i paneli, a także zakupienia kółek z hamulcem, zapewniających mobilność produktu.

Gwarancja: 10 lat na powierzchnię suchościeralną lakierowaną oraz 2 lata na produkt.

доски модерационные (перегородки)

RU **Характеристика:** Доска в алюминиевой рамке серого цвета (анодированная), поверхность двухсторонняя: пробковая, текстильная либо магнитно-маркерная. Крепится на специальных подставках.

Гарантия: 2 года на продукт, а также 10 лет на лакерованную поверхность

partition boards

EN **Description:** Aluminium frame in grey colour (anodised). Double-sided cork, felt or dry wipe surface. Mounted on special supports. Mounting set supplied with every board. Lockable castors available on request.

Warranty: 10-year for the lacquered surface and 2-year product warranty.

	2x3 Art. Nr	Size (A x B) (cm)	Pack	Weight (kg)	Delivery
L	TMS123	120 x 30	1	3,2	10
K	TMC126	120 x 60	1	3,7	10
F	TMT126	120 x 60	1	3,3	10
L	TMS126	120 x 60	1	6,3	10
K	TMC129	120 x 90	1	5,5	10
F	TMT129	120 x 90	1	5	10
L	TMS129	120 x 90	1	9,5	10
K	TMC1212	120 x 120	1	7,4	10
F	TMT1212	120 x 120	1	6,6	10 2 *
L	TMS1212	120 x 120	1	12,6	10
K	TMC1218	120 x 180	1	11	2
F	TMT1218	120 x 180	1	10	10 2 *
L	TMS1218	120 x 180	1	19	2
	noga do tablic | стенд для доски | bracket pole				2
	NTM160	h = 160	1	2,8	2
	NTM190	h = 190	1	3,0	2
	kółka | колеса | casters				2
	NTK	-	2	0,2	2
	zaciski | скобы | brackets				
	NTMU	-	2	0,3	2

* szary i niebieski / серый или голубой / grey and blue

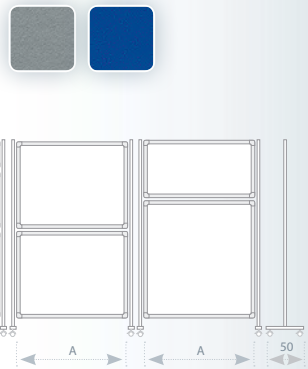

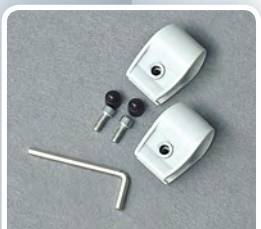

powierzchnie | поверхностеь | surfaces

tekstylna
текстильная
felt

korkowa
пробка
cork

suchościeralna
магнитно маркерная
dry wipe

UWAGA! W zestawie z nogą dołączane są stopki, zapewniające stabilność produktu.
ВНИМАНИЕ! В комплект с штативом входят стопки, обеспечивающие стабильность.
NOTE! The kit featuring the propping leg includes foot-props for stabilising it.

2 2 dni | дня | days 10 10 dni | дня | days K korkowa | пробковая верхность | cork F tekstylna | текстильная | felt L lakierowana | лакированная | lacquered

ścianki moderacyjne | доски модерационные | partition boards

2x3 Art. Nr **MT**

NEW 2013

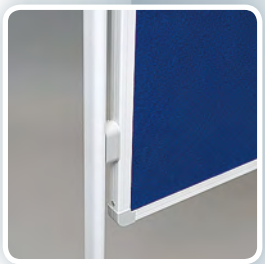

powierzchnie | поверхностеь | surfaces

tekstylna
текстильная
felt

korkowa
пробка
cork

suchościeralna
магнитно маркерная
dry wipe

MT

tablice moderacyjne (dwustronne)

PL **Charakterystyka:** Rama z profilu aluminiowego w kolorze białym, nogi stalowe. Tablica o podstawie typu V posiada nogi wyposażone w kółka. Powierzchnia: suchościeralna lakierowana, korkowa lub tekstylna (w kolorze niebieskim lub szarym).
Gwarancja: 2 lata na produkt.

доски модерационные (перегородки), двусторонние

RU **Характеристики:** рамка из алюминиевого профиля, белого цвета, стальные ножки. Доска на подставке в виде V. Имеет ножки на колёсиках. Поверхность: сухостираемая, лакированная, пробковая или фетровая (голубого или серого цвета).
Гарантия: 2 года на продукт.

moderation board (double sided)

EN **Description:** Aluminium frames and steel legs painted white. Stands in the form of "T" or "V" (which are supplied with casters). Surface: white (dry-wipe & magnetic), cork or felt (blue or gray).
Warranty: 2 years warranty.

	2x3 Art. Nr / Type	Size (A x B) (cm)	Pack	Weight (kg)	Delivery
L	MTS1215 / CV	120 x 150	1	.	10
L	MTS1215 / DV	120 x 150	1	.	10
L	MTS1215 / CT	120 x 150	1	.	10
L	MTS1215 / DT	120 x 150	1	.	10
K	MTC1215 / CV	120 x 150	1	.	10
K	MTC1215 / CT	120 x 150	1	.	10
F	MTT1215 / CV	120 x 150	1	.	10
F	MTT1215 / DV	120 x 150	1	.	10
F	MTT1215 / CT	120 x 150	1	.	10
F	MTT1215 / DT	120 x 150	1	.	10

CV – cała, na kółkach / единая, на колесиках / uniform, on wheels
DV – składana, na kółkach / складная, на колесиках / folding, on wheels
CT – cała / единая / uniform
DT – składana / складная / folding

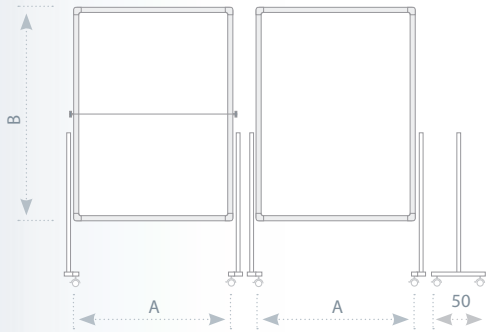

tablice moderacyjne | доски модерационные | partition boards

2 dni | дня | days 10 dni | дня | days K korkowa | пробковая верхность | cork F tekstylna | текстильная | felt L lakierowana | лакированная | lacquered

2x3 Art. Nr **S01**

stojak mobilny do tablic

PL **Charakterystyka:** Stojak mobilny przeznaczony dla każdego rodzaju tablic w wymiarach od 60 x 45 do 120 x 90 cm, z możliwością regulacji wysokości. Podstawa w kolorze popielatym, wyposażona jest w kółka z systemem blokującym, które zapewniają mobilność stojaka.

Gwarancja: 2 lata na produkt.

мобильная подставка для досок

RU **Характеристика:** Металлическая подставка серого цвета для всех видов подвесных досок размером от 60 x 45 до 120 x 90 см. Регулируется по высоте до 190 см. Оснащена роликами с фиксирующим механизмом.

Гарантия: 2 года на продукт.

mobile stand for boards

EN **Description:** For all kinds of boards in size range: 60 x 45 up to 120 x 90 cm. Adjustable in height. Mobile stand. Lockable castors.

Warranty: 2-year product warranty.

2x3 Art. Nr	Size (A x B) (cm)*	Pack	Weight (kg)	Delivery
S01	60 x 45 to 120 x 90	1	8	2

*rozmiar tablicy na stojaku | размер доски на подставке | size of the board on the stand.

2 2 dni | дня | days

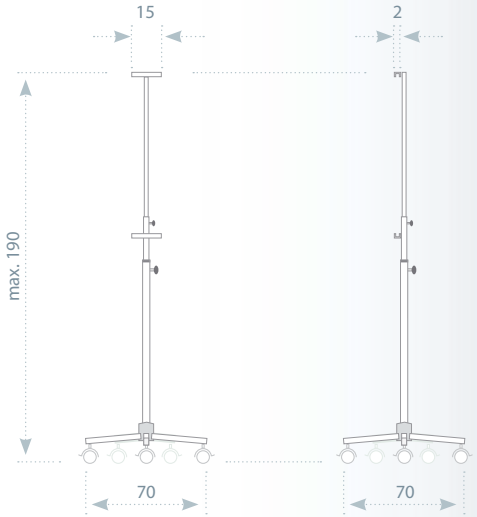

2x3 Art. Nr **S02**

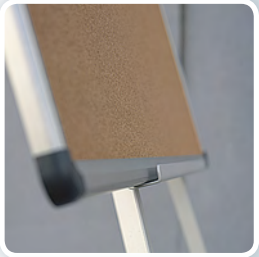

S02

stojak trójnożny do tablic

PL **Charakterystyka:** Stojak przeznaczony dla każdego rodzaju tablic w wymiarach od 60 x 45 do 90 x 60 cm, z możliwością regulacji wysokości. Stelaż trójnożny w kolorze popielatym zapewnia stabilność stojaka.
Gwarancja: 2 lata na produkt.

штативный стенд для досок

RU **Характеристика:** Треножная металлическая подставка серого цвета для всех видов подвесных досок размером от 60 x 45 до 90 x 60 см. Регулируется по высоте до 150 см. Оснащена роликами с фиксирующим механизмом.
Гарантия: 2 года на продукт.

tripod stand for boards

EN **Description:** For all kinds of boards in size range: 60 x 45 up to 90 x 60 cm. Adjustable in height. Available in grey colour.
Warranty: 2-year product warranty.

2x3 Art. Nr	Size (A x B) (cm)*	Pack	Weight (kg)	Delivery
S02	60 x 45 to 90 x 60	1	6,45	2

*rozmiar tablicy na stojaku | размер доски на подставке | size of the board on the stand.

2 2 dni | дня | days

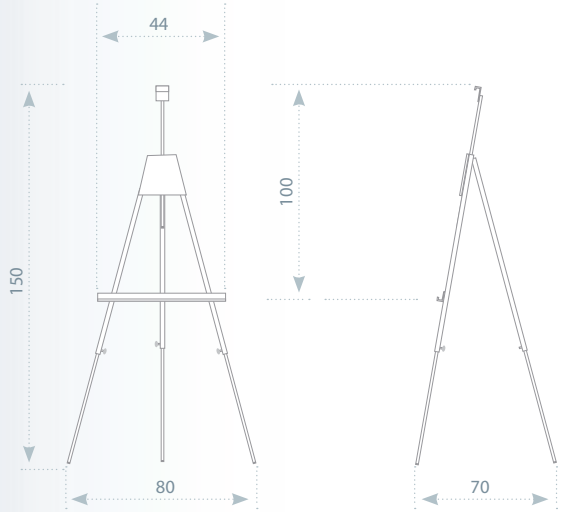

2x3 Art. Nr **S03**

stojak mobilny do tablic

PL **Charakterystyka:** Aluminiowy stojak przeznaczony do każdego rodzaju tablic w wymiarach od 90 x 60 do 120 x 180 cm, z możliwością regulacji wysokości. Podstawa w kolorze popielatym, wyposażona jest w kółka z systemem blokującym, które zapewniają mobilność stojaka.

Gwarancja: 2 lata na produkt.

мобильная подставка для досок

RU **Характеристика:** Металлическая подставка серого цвета для всех видов подвесных досок размером от 60 x 90 до 90 x 120 см – S03/80, от 100 x 150 до 120 x 180 см – S03/140. Высота – 150 см, три положения для установки доски. Оснащена роликами с фиксирующим механизмом.

Гарантия: 2 года на продукт.

mobile stand for boards

EN **Description:** Applicable to all kinds of boards in size range: S03/80 – 90 x 60 up to 120 x 90 cm, S03/140 – 150 x 100 up to 180 x 120 cm. Adjustable in height. Mobile stand. Four lockable castors.

Warranty: 2-year product warranty.

2x3 Art. Nr	Size (A x B) (cm)*	Pack	Weight (kg)	Delivery
S03/80	90 x 60 to 120 x 90	1	10	2
S03/140	150 x 100 to 180 x 120	1	12	2

*rozmiar tablicy na stojaku | размер доски на подставке | size of the board on the stand.

2 2 dni | дня | days

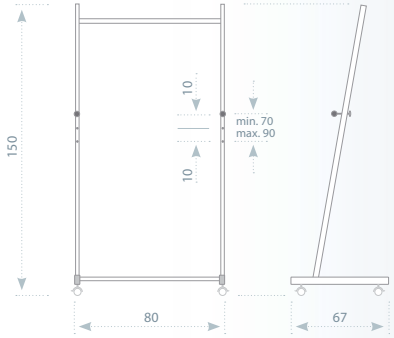

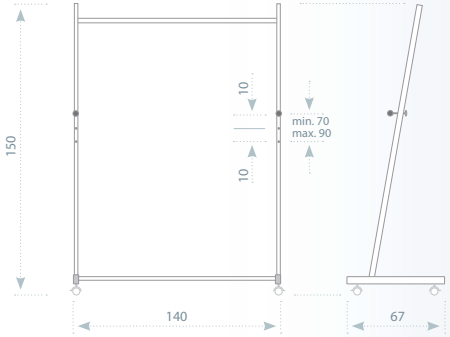

2x3 Art. Nr **GS4**

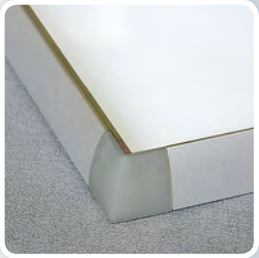

GS4

gablota informacyjna – model 4 – wewnętrzna

PL **Charakterystyka:** Gablota informacyjna przeznaczona do użytku wewnątrz budynku. Rama wykonana z profilu aluminiowego, anodowana na kolor srebrny, wykończona eleganckimi, popielatymi narożnikami. Drzwiczki wykonane z pleksi, zamykane na kluczyk. Powierzchnia suchościeralna biała lakierowana o właściwościach magnetycznych.

W zestawie: elementy mocujące.

Gwarancja: 10 lat na powierzchnię lakierowaną, 2 lata na produkt.

доска-витрина – модель 4 – внутренняя

RU **Характеристика:** Сухостираемо-магнитная доска-витрина сделана из алюминиевого профиля и предназначена для использования внутри помещений. Дверцы из оргстекла закрываются на ключ. Поверхность для письма сухостираемыми маркерами и прикрепления информации магнитами.

В комплекте: крепежные элементы.

Гарантия: 2 года на продукт, а также 10 лет на лакерованную поверхность.

indoor showcase – model 4

EN **Description:** Dry-wipe magnetic showcase, aluminium profile, for indoor use. Lockable polycarbonate door.

Set included: Mounting and keys (2 pcs).

Warranty: 10-year for the lacquered surface and 2-year product warranty.

	2x3 Art. Nr	Size (A x B) (cm)	Pack	Weight (kg)	Delivery
L	GS42A4	51 x 37 (2 x A4)	1	1,7	10
L	GS44A4	51 x 68 (4 x A4)	1	2,8	10
L	GS46A4	73 x 68 (6 x A4)	1	3,7	10

L lakierowana | лакированная | lacquered

10 10 dni | дня | days

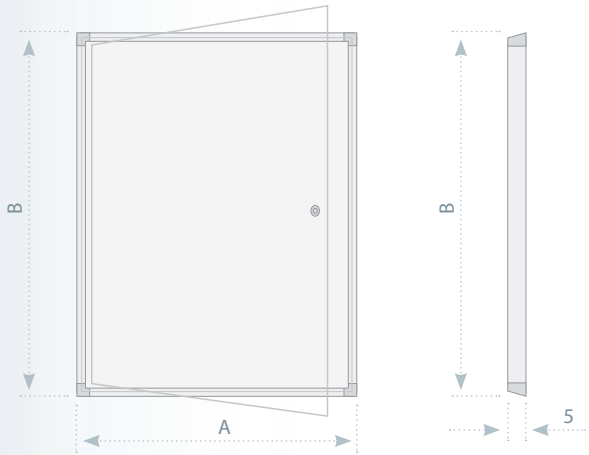

gablota informacyjna model 2 – wewnętrzna

PL **Charakterystyka:** Wykonana z profilu aluminiowego, przeznaczona do użytku wewnątrz budynku. Drzwiczki z pleksi, zamykane na zamek imbusowy. Tył gabloty został wzmocniony blachą ocynkowaną. Powierzchnia korkowa, tekstylna lub suchościeralno-magnetyczna. Elegancka aluminiowa rama o nowoczesnym wzornictwie, wykończona popielatymi narożnikami. Gablota w rozmiarze 120 x 180 cm posiada podwójne drzwi, otwierane na boki. Gabloty jednodrzwiowe można zawiesić zarówno w pionie, jak i poziomie.

W zestawie: elementy mocujące.

Gwarancja: 10 lat na powierzchnię lakierowaną, 2 lata na produkt.

доска-витрина модель 2 – внутренняя

RU **Характеристика:** Для применения внутри помещений или на фасаде здания под козырьком. Маркерная, пробковая или текстильная (синяя, серая, зеленая) поверхности. В зависимости от поверхности существует возможность прикрепления информации с помощью булавок или магнитов, письма маркером. Информация защищена дверцами из оргстекла с алюминиевой рамкой, дверцы надежно закрываются на ключ. С обратной стороны доска дополнительно укреплена оцинкованным листом. Надежное крепление к стене в четырех углах, комплект для крепления прилагается.

В комплекте: крепежные элементы.

Гарантия: 2 года на продукт, а также 10 лет на лакерованную поверхность.

indoor showcase – model 2

EN **Description:** Aluminium profile. Lockable polycarbonate door with allen-key. For indoor use. Magnetic, felt or cork surface. Zink steel backing.

Set included: Mounting set.

Warranty: 10-year for the lacquered surface and 2-year product warranty.

	2x3 Art. Nr	Size (A x B) (cm)	Pack	Weight (kg)	Delivery
K	GK296	90 x 60	1	8	2
K	GK2129	120 x 90	1	14	2
K	GK21218	180 x 120	1	27	10
L	GS296	90 x 60	1	9	2
L	GS2129	120 x 90	1	16	2
L	GS21218	180 x 120	1	30	10
F	GT296	90 x 60	1	8	10 2 *
F	GT2129	120 x 90	1	14	10 2 *
F	GT21218	180 x 120	1	27	10

* szary i niebieski / серый или голубой / grey and blue

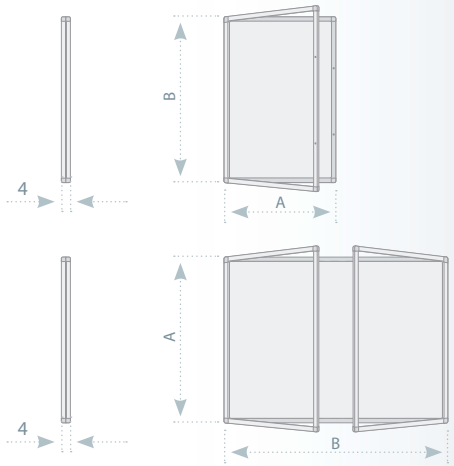

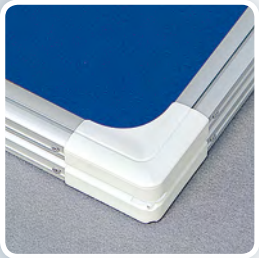

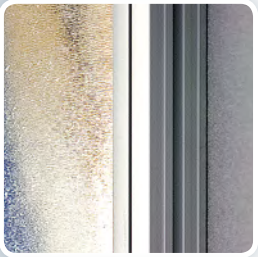

powierzchnie | поверхностеь | surfaces

tekstylna
текстильная
felt

korkowa
пробка
cork

suchościeralna
магнитно маркерная
dry wipe

2 2 dni | дня | days 10 10 dni | дня | days K korkowa | пробковая верхность | cork F tekstylna | текстильная | felt L lakierowana | лакированная | lacquered

gabloty informacyjne | информационные доски-витрины | showcases

www.2x3.eu

GK1, GS1, GT1

2x3 Art. Nr **GK1, GS1, GT1**

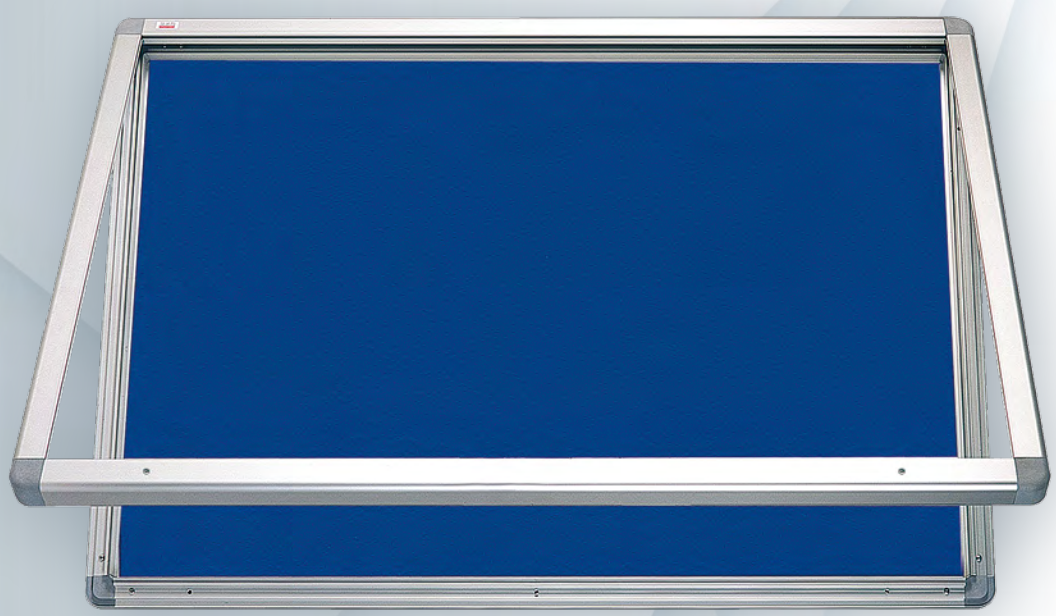

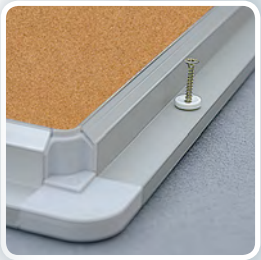

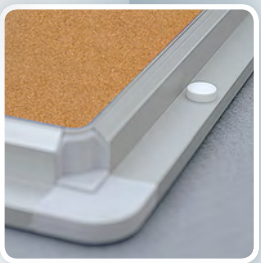

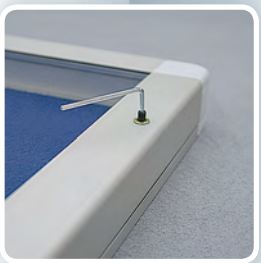

gablota informacyjna model 1 – wewnętrzna

PL **Charakterystyka:** Gablota wykonana z profilu aluminiowego, przeznaczona do użytku wewnątrz budynku. Drzwiczki z pleksi, zamykane na zamek imbusowy. Tył gabloty wzmocniono blachą ocynkowaną. Powierzchnia korkowa, tekstylna lub suchościeralno-magnetyczna.

W zestawie: elementy mocujące.

Gwarancja: 10 lat na powierzchnię lakierowaną, 2 lata na produkt.

доска-витрина модель 1 – внутренняя

RU **Характеристика:** Для применения внутри помещений или на фасаде здания под козырьком. Маркерная, пробковая или текстильная (синяя, серая, зеленая) поверхности. В зависимости от поверхности существует возможность прикрепления информации с помощью булавок или магнитов, письма маркером. Информация защищена дверцами из оргстекла с широкой алюминиевой рамкой, дверцы надежно закрываются на ключ. С обратной стороны доска дополнительно укреплена оцинкованным листом. Надежное крепление к стене в четырех углах, комплект для крепления прилагается.

В комплекте: крепежные элементы.

Гарантия: 2 года на продукт, а также 10 лет на лакерованную поверхность.

indoor showcase – model 1

EN **Description:** Solid aluminium frame. For indoor use. Lockable polycarbonate door with allen-key. Zink steel extra backing. Magnetic, felt or cork surface.

Set included: Mounting set.

Warranty: 10-year for the lacquered surface and 2-year product warranty.

	2x3 Art. Nr	Size (A x B) (cm)	Pack	Weight (kg)	Delivery
K	GK196	90 x 60	1	8	2
K	GK1129	120 x 90	1	11	2
K	GK11510	150 x 100	1	14	10
L	GS196	90 x 60	1	7,5	2
L	GS1129	120 x 90	1	14	2
L	GS11510	150 x 100	1	18,5	10
F	GT196	90 x 60	1	8	10 2 *
F	GT1129	120 x 90	1	11	10 2 *
F	GT11510	150 x 100	1	14	10

* szary i niebieski / серый или голубой / grey and blue

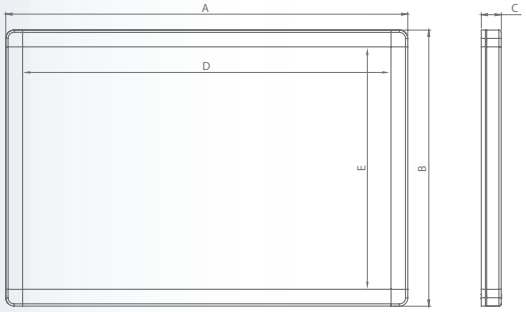

powierzchnie | поверхностеь | surfaces

tekstylna
текстильная
felt

korkowa
пробка
cork

suchościeralna
магнитно маркерная
dry wipe

Zapytaj sprzedawcę o inne modele gablot.
Спроси продавца о другие типы и модели досок-витрин.
Ask your seller about other models of showcases.

2 dni | дня | days · 10 dni | дня | days · K korkowa | пробковая верхность | cork · F tekstylna | текстильная | felt · L lakierowana | лакированная | lacquered

GK1 W, GS1 W, GT1 W

gablota informacyjna model 1 – zewnętrzna

PL **Charakterystyka:** Wykonana z profilu aluminiowego, przeznaczona do użytku na zewnątrz budynku. Drzwiczki, wykonane ze szkła ESG o dużej wytrzymałoscii, zamykane są na kluczyk. Tył gabloty wzmocniono blachą ocynkowaną. Powierzchnia korkowa, tekstylna lub suchościeralno-magnetyczna.

W zestawie: elementy mocujące.

Gwarancja: 10 lat na powierzchnię lakierowaną, 2 lata na produkt.

доска-витрина модель 1 – внешняя

RU **Характеристика:** Для применения внутри помещений или на фасаде здания под козырьком. Маркерная, пробковая или текстильная (синяя, серая, зеленая) поверхности. В зависимости от поверхности существует возможность прикрепления информации с помощью булавок или магнитов, письма маркером. Информация защищена дверцами из оргстекла с алюминиевой рамкой, дверцы надежно закрываются на ключ. С обратной стороны доска дополнительно укреплена оцинкованным листом. Надежное крепление к стене в четырех углах, комплект для крепления прилагается.

В комплекте: крепежные элементы.

Гарантия: 2 года на продукт, а также 10 лет на лакерованную поверхность.

outdoor showcase – model 1

EN **Description:** Solid aluminium frame. For outdoor use. Lockable polycarbonate door with allen-key. Zink steel extra backing. Magnetic, felt or cork surface.

Set included: Mounting set.

Warranty: 10-year for the lacquered surface and 2-year product warranty.

	2x3 Art. Nr	Size (A x B) (cm)	Pack	Weight (kg)	Delivery
K	GK14A4W	53 x 70 (4 x A4)	1	6,4	10
K	GK16A4W	75 x 70 (6 x A4)	1	8,6	10
K	GK19A4W	75 x 101 (9 x A4)	1	12	10
L	GS14A4W	53 x 70 (4 x A4)	1	7	10
L	GS16A4W	75 x 70 (6 x A4)	1	9,5	10
L	GS19A4W	75 x 101 (9 x A4)	1	13,2	10
F	GT14A4W	53 x 70 (4 x A4)	1	6,4	10
F	GT16A4W	75 x 70 (6 x A4)	1	8,6	10
F	GT19A4W	75 x 101 (9 x A4)	1	12	10

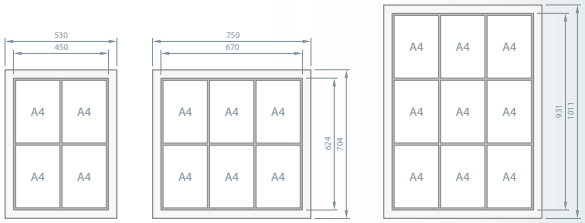

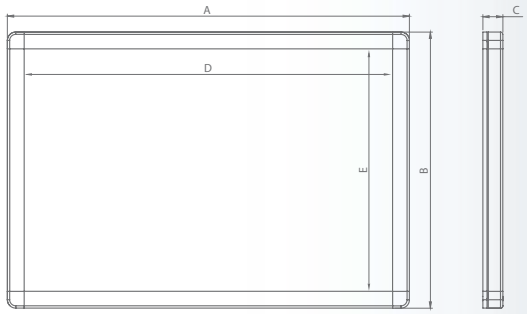

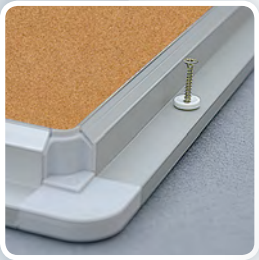

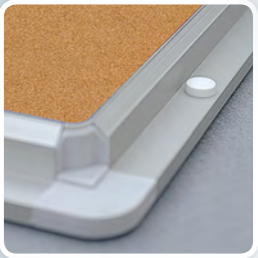

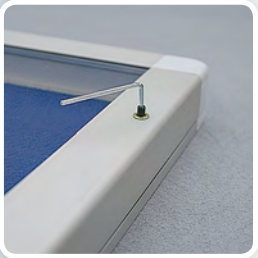

powierzchnie | поверхностеь | surfaces

tekstylna
текстильная
felt

korkowa
пробка
cork

suchościeralna
магнитно маркерная
dry wipe

Zapytaj sprzedawcę o inne modele gablot.
Спроси продавца о другие типы и модели досок-витрин.
Ask your seller about other models of showcases.

PCA AC 045 cobrabid BBC

www.2x3.eu

gabloty informacyjne | информационные доски-витрины | showcases

2 2 dni | дня | days 10 10 dni | дня | days K korkowa | пробковая верхность | cork F tekstylna | текстильная | felt L lakierowana | лакированная | lacquered

GK1 PD, GS1 PD, GT1 PD

2x3 Art. Nr **GK1 PD, GS1 PD, GT1 PD**

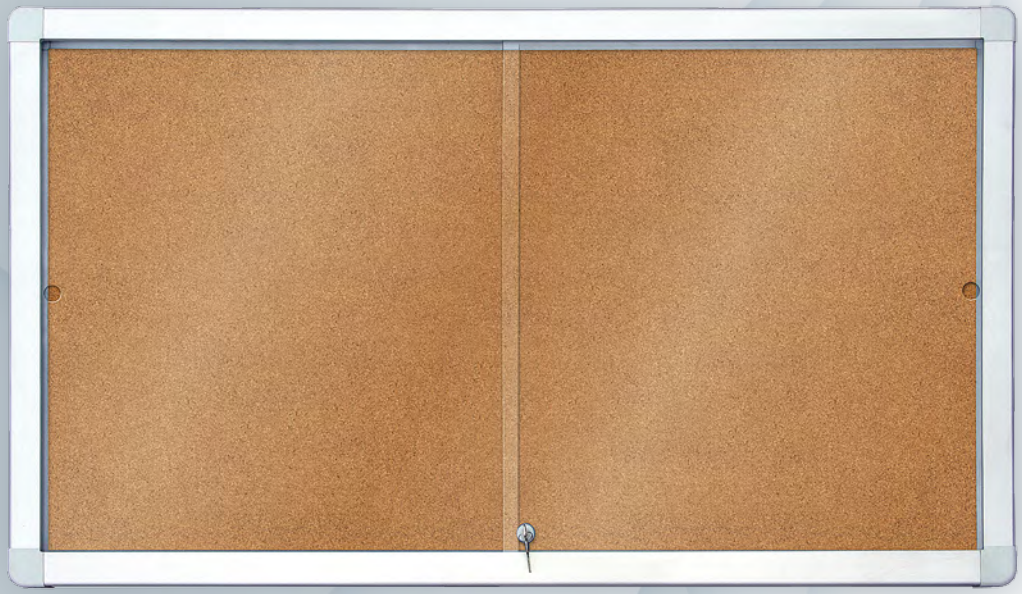

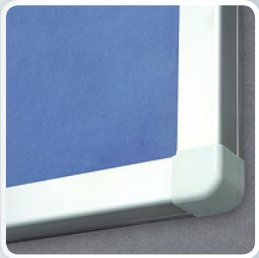

gablota z przesuwnymi drzwiami – model 1

PL **Charakterystyka:** Gablota wykonana z profilu aluminiowego, przeznaczona do użytku wewnątrz budynku. Drzwiczki przesuwne, ze szkła ESG o dużej wytrzymałości, bezpieczne w użytkowaniu, zamykane na kluczyk. Tył gabloty wzmocniono blachą ocynkowaną. Powierzchnia korkowa, tekstylna lub suchościeralno-magnetyczna. Rama wykonana z profilu aluminiowego w kolorze srebrnym, wykończona eleganckimi, popielatymi narożnikami.

W zestawie: elementy mocujące.

Gwarancja: 10 lat na powierzchnię lakierowaną, 2 lata na produkt.

доска-витрина с передвижными дверцами модель 1

RU **Характеристика:** Для применения внутри помещений или на фасаде здания под козырьком. Маркерная, пробковая или текстильная (синяя, серая, зеленая) поверхности. В зависимости от поверхности существует возможность прикрепления информации с помощью булавок или магнитов, письма маркером. Информация защищена дверцами из оргстекла с широкой алюминиевой рамкой, дверцы надежно закрываются на ключ. С обратной стороны доска дополнительно укреплена оцинкованным листом. Надежное крепление к стене в четырех углах, комплект для крепления прилагается.

В комплекте: крепежные элементы.

Гарантия: 2 года на продукт, а также 10 лет на лакерованную поверхность.

showcase with sliding door – model 1

EN **Description:** Solid aluminium frame. For indoor use. Lockable polycarbonate door. Zink steel extra backing. Magnetic, felt or cork surface.

Set included: Mounting and keys (2 pcs) set.

Warranty: 10-year for the lacquered surface and 2-year product warranty.

	2x3 Art. Nr	Size (A x B) (cm)	Pack	Weight (kg)	Delivery
K	GK18A4PD	97 x 70 (8 xA4)	1	10,5	10
K	GK112A4PD	141 x 70 (12 x A4)	1	15	10
K	GK118A4PD	141 x 101 (18 x A4)	1	20,8	10
L	GS18A4PD	97 x 70 (8 xA4)	1	11,5	10
L	GS112A4PD	141 x 70 (12 x A4)	1	16,5	10
L	GS118A4PD	141 x 101 (18 x A4)	1	23,2	10
F	GT18A4PD	97 x 70 (8 xA4)	1	10,5	10
F	GT112A4PD	141 x 70 (12 x A4)	1	15	10
F	GT118A4PD	141 x 101 (18 x A4)	1	20,8	10

powierzchnie | поверхность | surfaces

tekstylna
текстильная
felt

korkowa
пробка
cork

suchościeralna
магнитно маркерная
dry wipe

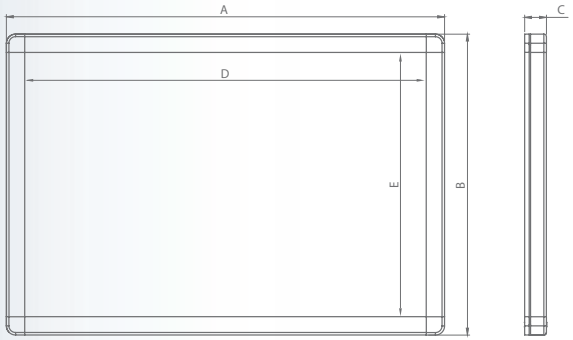

L lakierowana | лакированная | lacquered
F tekstylna | текстильная | felt
K korkowa | пробковая верхность | cork
10 10 dni | дня | days
2 2 dni | дня | days

NGK1 W, NGS1 W, NGT1 W

2x3 Art. Nr **NGK1 W, NGS1 W, NGT1 W**

gablota informacyjna model 1 – na nodze

PL **Charakterystyka:** Gablota informacyjna na aluminiowym stojaku. Rama z profilu aluminiowego. Drzwiczki z plexi, otwierane na bok. Zamykana na kluczyk. Powierzchnia korkowa, tekstylna lub suchościeralno-magnetyczna. Tył wzmocniony blachą ocynkowaną. Opakowane w karton i wzmocnione deską.

W zestawie: elementy mocujące.

Gwarancja: 10 lat na powierzchnię lakierowaną, 2 lata na produkt.

доска-витрина модель 1 – на ноге

RU **Характеристика:** Информационная доска-витрина на алюминиевой ноге. Дверцы из оргстекла, открываются на бок. Закрывается на ключ. Пробковая, текстильная либо магнитная-сухостираемая поверхность. Обратная сторона усилена оцинкованной сталью. Упаковано в картон и усилена доской.

В комплекте: элементы крепления.

Гарантия: 2 года на продукт, а также 10 лет на лакерованную поверхность.

showcase model 1 – single leg

EN **Description:** SFor indoor use / for outdoor use. Solid aluminium frame. Polycarbonate door. Lockable with key lock. Magnetic, cork or felt surface. Zink steel backing. Aluminium leg and steel base. Safe packaging.

Set included: Mounting set.

Warranty: 10-year for the lacquered surface and 2-year product warranty.

	2x3 Art. Nr	Size (A x B) (cm)	Pack	Weight (kg)	Delivery
L	NGS14A4W	53 x 70 (4 x A4)	1	6,4	10
L	NGS16A4W	75 x 70 (6 x A4)	1	8,6	10
K	NGK14A4W	53 x 70 (4 x A4)	1	7	10
K	NGK16A4W	75 x 70 (6 x A4)	1	9,5	10
F	NGT14A4W	53 x 70 (4 x A4)	1	6,4	10
F	NGT16A4W	75 x 70 (6 x A4)	1	8,6	10

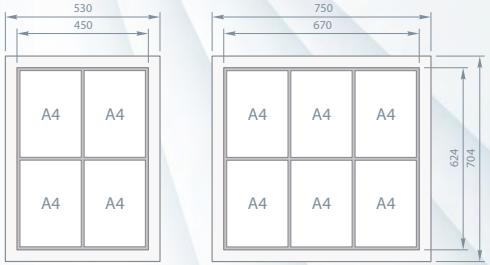

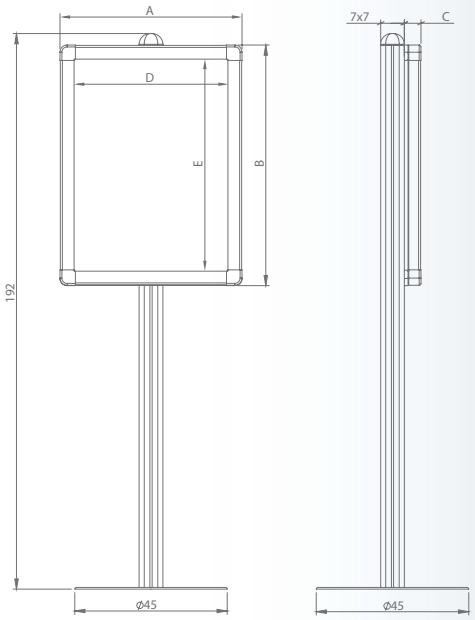

powierzchnie | поверхность | surfaces

tekstylna
текстильная
felt

korkowa
пробка
cork

suchościeralna
магнитно маркерная
dry wipe

NEW 2013

gabloty informacyjne | информационные доски-витрины | showcases

L lakierowana | лакированная | lacquered
F tekstylna | текстильная | felt
K korkowa | пробковая верхность | cork
10 10 dni | дня | days
2 2 dni | дня | days

2x3 Art. Nr **SGK 1, SGS1, SGT1**

NEW 2013

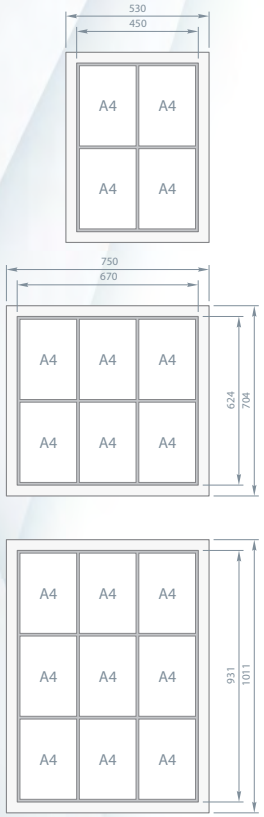

powierzchnie | поверхностеь | surfaces

tekstylna
текстильная
felt

korkowa
пробка
cork

suchościeralna
магнитно маркерная
dry wipe

SGK 1, SGS1, SGT1

gablota informacyjna model 1 – na stojaku

PL **Charakterystyka:** Gablota informacyjna na aluminiowym stojaku. Rama z profilu aluminiowego. Drzwiczki z plexi, otwierane na bok. Zamykana na kluczyk. Powierzchnia korkowa, tekstylna lub suchościeralno-magnetyczna. Tył wzmocniony blachą ocynkowaną. Opakowane w karton i wzmocnione deską.

W komplecie: elementy mocujące.

Gwarancja: 10 lat na powierzchnię lakierowaną, 2 lata na produkt.

доска-витрина модель 1 – на стойке

RU **Характеристика:** Информационная доска-витрина на алюминиевой ноге. Дверцы из оргстекла, открываются на бок. Закрывается на ключ. Пробковая, текстильная либо магнитная-сухостираемая поверхность. Обратная сторона усилена оцинкованной сталью. Упаковано в картон и усилена доской.

В комплекте: элементы крепления.

Гарантия: 2 года на продукт, а также 10 лет на лакерованную поверхность.

showcase model 1 – with stand

EN **Description:** For indoor use / for outdoor use. Solid aluminium frame. Polycarbonate door. Lockable with key lock. Magnetic, cork or felt surface. Zink steel backing. Aluminium leg and steel base. Safe packaging.

Set included: Mounting set.

Warranty: 10-year for the lacquered surface and 2-year product warranty.

	2x3 Art. Nr	Size (A x B) (cm)	Pack	Weight (kg)	Delivery
K	SGK14A4	53 × 70 (4×A4)	1	.	10
K	SGK16A4	75 × 70 (6×A4)	1	.	10
K	SGK19A4	75 × 101 (9×A4)	1	.	10
L	SGS14A4	53 × 70 (4×A4)	1	.	10
L	SGS16A4	75 × 70 (6×A4)	1	.	10
L	SGS19A4	75 × 101 (9×A4)	1	.	10
F	SGT14A4	53 × 70 (4×A4)	1	.	10
F	SGT16A4	75 × 70 (6×A4)	1	.	10
F	SGT19A4	75 × 101 (9×A4)	1	.	10

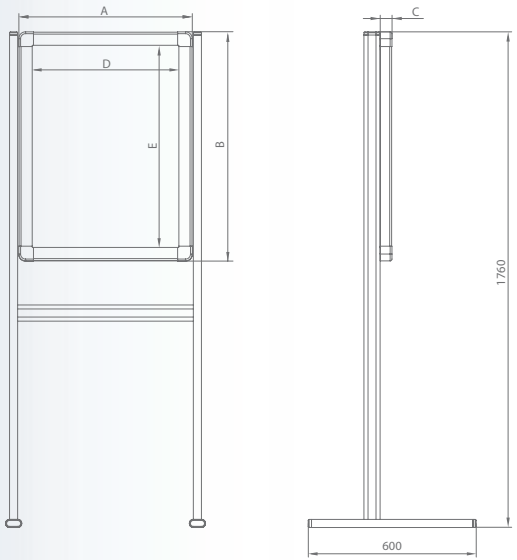

2 dni | дня | days 10 dni | дня | days K korkowa | пробковая верхность | cork F tekstylna | текстильная | felt L lakierowana | лакированная | lacquered

SGK 1 W, SGS1 W, SGT1 W

2x3 Art. Nr **SGK 1 W, SGS1 W, SGT1 W**

gablota informacyjna model 1 – na stojaku

PL **Charakterystyka:** Gablota informacyjna na aluminiowym stojaku. Rama z profilu aluminiowego. Drzwiczki z plexi, otwierane na bok. Zamykana na kluczyk. Powierzchnia korkowa, tekstylna lub suchościeralno-magnetyczna. Tył wzmocniony blachą ocynkowaną. Opakowane w karton i wzmocnione deską.

W komplecie: elementy mocujące.

Gwarancja: 10 lat na powierzchnię lakierowaną, 2 lata na produkt.

доска-витрина модель 1 – на стойке

RU **Характеристика:** Информационная доска-витрина на алюминиевой ноге. Дверцы из оргстекла, открываются на бок. Закрывается на ключ. Пробковая, текстильная либо магнитная-сухостираемая поверхность. Обратная сторона усилена оцинкованной сталью. Упаковано в картон и усилена доской.

В комплекте: элементы крепления.

Гарантия: 2 года на продукт, а также 10 лет на лакерованную поверхность.

showcase model 1 – with stand

EN **Description:** For indoor use / for outdoor use. Solid aluminium frame. Polycarbonate door. Lockable with key lock. Magnetic, cork or felt surface. Zink steel backing. Aluminium leg and steel base. Safe packaging.

Set included: Mounting set.

Warranty: 10-year for the lacquered surface and 2-year product warranty.

	2x3 Art. Nr	Size (A x B) (cm)	Pack	Weight (kg)	Delivery
K	SGK14A4W	53 × 70 (4×A4)	1	.	10
K	SGK16A4W	75 × 70 (6×A4)	1	.	10
K	SGK19A4W	75 × 101 (9×A4)	1	.	10
L	SGS14A4W	53 × 70 (4×A4)	1	.	10
L	SGS16A4W	75 × 70 (6×A4)	1	.	10
L	SGS19A4W	75 × 101 (9×A4)	1	.	10
F	SGT14A4W	53 × 70 (4×A4)	1	.	10
F	SGT16A4W	75 × 70 (6×A4)	1	.	10
F	SGT19A4W	75 × 101 (9×A4)	1	.	10

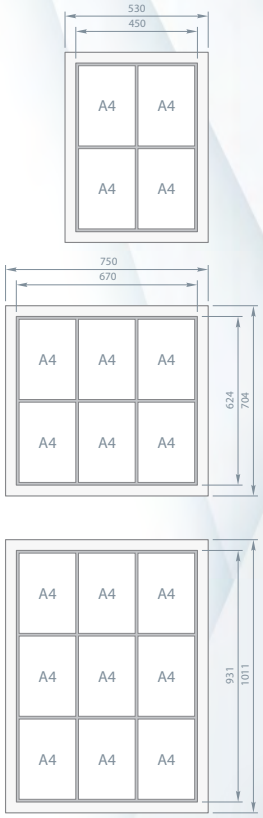

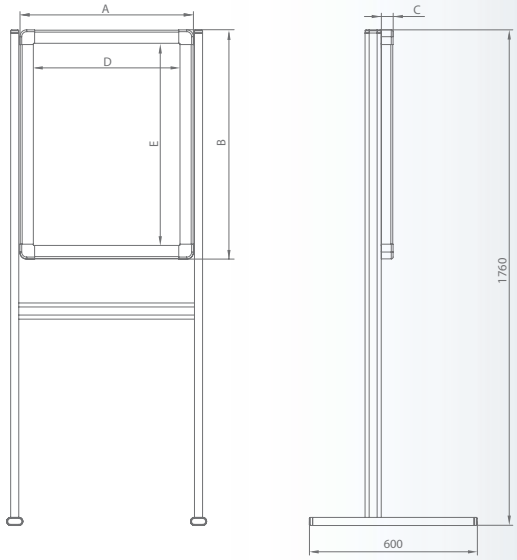

powierzchnie | поверхностеь | surfaces

tekstylna
текстильная
felt

korkowa
пробка
cork

suchościeralna
магнитно маркерная
dry wipe

www.2x3.eu

2x3 Art. Nr **TFUB**

magnetyczny uchwyt | магнитный держатель | magnetic holder

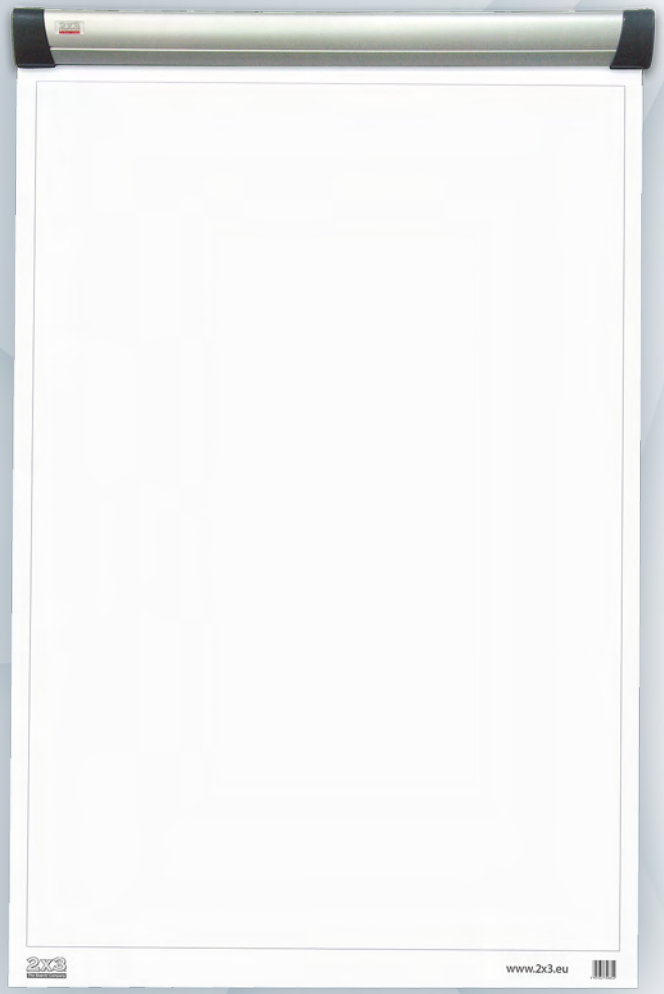

TFUB

magnetyczny uchwyt do bloku

PL **Charakterystyka:** Przenośny uchwyt do bloku o długości 67 cm, pełniący rolę tablicy typu flipchart. Dzięki zamontowanej z tyłu listwie magnetycznej, uchwyt można przytwierdzać do dowolnej płaskiej powierzchni o właściwościach magnetycznych. Bardzo lekki - wykonany z aluminium anodowanego w kolorze srebrnym, z eleganckimi grafitowymi wykończeniami. Mocny sprężynowy mechanizm ułatwia szybką wymianę bloku.Posiada dwa regulowane haki do mocowania bloków.

Gwarancja: 2 lata na produkt.

магнитный держатель для блокнотов

RU **Характеристика:** Переносной держатель для блокнотов длиной 67 см, выполняющий роль доски типа флипчарт. Благодаря смонтированному сзади магнитной планки, держатель можно прикрепить к любой плоской поверхности, с магнитными свойствами. Сверхлёгкий – сделанный из анодированного алюминия серебрянного цвета, с элегантным чёрным оформлением. Крепкий пружинный механизм облегчает быструю замену блокнота. Имеет два регулируемых держателя для крепления блокнота.

Гарантия: 2 года на продукт.

magnetic holder of flipchart pads

EN **Description:** Portable 67 cm long clamp used as a flipchart board. The magnet bar at the back sticks to any ferromagnetic flat surface like a magnetic board, steel doors or lockers etc. Light - made of silver coloured galvanised aluminium with elegant graphite finish. Strong spring clamp facilitating quick replacement of the pad. Two adjustable hitches for pads.

Warranty: 2 years.

2x3 Art. Nr	Size (cm)	Pack	Weight (kg)	Delivery
TFUB	66,3 x 5,9 x 3,5	1	0,5	2

2 2 dni | дня | days

GSAN1, GSAN2

gablota suchościeralno-magnetyczna z nadrukiem

PL **Charakterystyka:** Indywidualny nadruk na życzenie klienta, dowolna kolorystyka.
Gwarancja: 2 lata na produkt.

доска – витрина сухостираемая магнитная, с печатью

RU **Характеристика:** Индивидуальная печать на заказ клиента, любой цвет.
Гарантия: 2 года на продукт.

showcase with printing

EN **Description:** Subject to customer's requirement. Dry-wipe and magnetic surface.
Warranty: 2-year product warranty.

2x3 Art. Nr	Size	Pack	Weight (kg)	Delivery
GSAN1	-	-	-	i
GSAN2	-	-	-	i

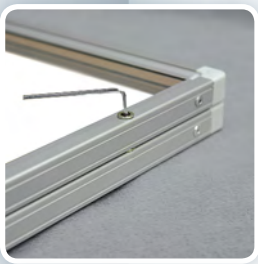

2x3 Art. Nr **GSAN1, GSAN2**

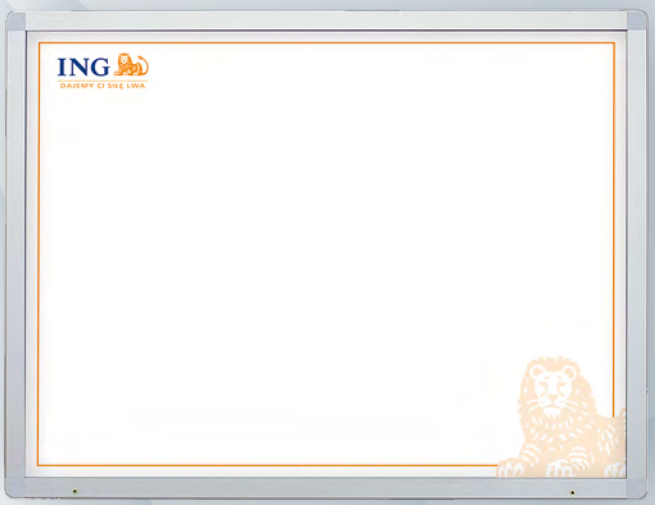

TSAN, TSXN, TSSN

tablica suchościeralno-magnetyczna z nadrukiem

PL **Charakterystyka:** Indywidualny nadruk na życzenie klienta, dowolna kolorystyka.
Gwarancja: 2 lata na produkt.

доска сухостираемая магнитная, с печатью

RU **Характеристика:** Индивидуальная печать на заказ клиента, любой цвет.
Гарантия: 2 года на продукт.

whiteboard with printing

EN **Description:** Subject to customer's requirement. Dry-wipe and magnetic surface.
Warranty: 2-year product warranty.

2x3 Art. Nr	Size	Pack	Weight (kg)	Delivery
TSAN	-	-	-	i
TSXN	-	-	-	i
TSSN	-	-	-	i

2x3 Art. Nr **TSAN,TSXN,TSSN**

i sprawdź termin dostawy | узнай срок поставки | check the time of delivery

2x3 Art. Nr **B01, B02, B04, B05**

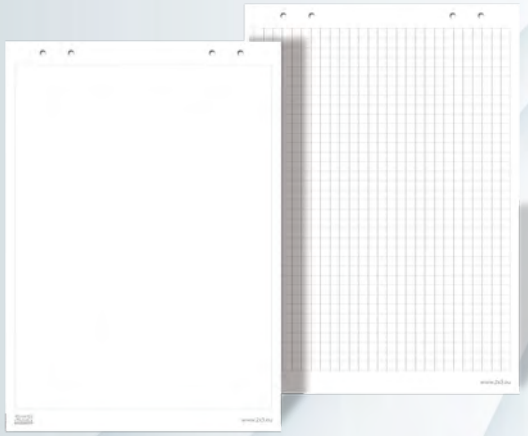

B01, B05
Wymiar | Размер | Size: 60 x 90 cm
Rodzaj | Тип | Type:
w kratkę | в клетку | grid line

B02, B04
Wymiar | Размер | Size: 60 x 90 cm
Rodzaj | Тип | Type:
gładki | гладкие | plain

2x3 Art. Nr **AS139**

2x3 Art. Nr **AS111**

B01, B02, B04, B05

blok 30-kartkowy A1 lub 20-kartkowy EURO

PL **Charakterystyka:** Wysokiej jakości papier w dwóch formatach do wyboru: A1 lub EURO, posiadający 4 otwory ułatwiające zawieszenie bloku na flipchartach. Dostępne są dwa rodzaje bloków: gładki i w kratkę. Arkusze posiadają perforację, ułatwiającą odrywanie kartek. Gramatura 80 g/m². Pakowane w folię.

блок 30 листов A1 или 20 листов EURO

RU **Характеристика:** Блоки бумаги для флипчартов нелинованый или в клетку, A1 или EURO, 30 листов. 4 отверстия для крепления на флипчарте, перфорация для легкого отрывания листов. Высококачественная бумага плотностью 80 гр/м.кв. Упакованы в индивидуальную полиетиленовую упаковку.

30 Sheet pads A1 or 20 Sheet pads EURO

EN **Description:** A1 size (30 sheets.) or EURO size, (20 sheets). High quality paper. Four holes to grip pads. Squared and smooth pads available. Individual foil packaging.

2x3 Art. Nr	Format (cm)	Pack	Weight (kg)	Delivery
w kratkę | в клетку | gridded				
B01	A1 (58 x 83)	30	1,1	2
B05	EURO (66 x 99)	20	1,1	2
gładki | гладкие | plain				
B02	A1 (58 x 83)	30	1,1	2
B04	EURO (66 x 99)	20	1,1	2

AS139

uchwyt do bloków

PL **Charakterystyka:** Uniwersalny uchwyt do bloków lub innych akcesoriów; pasuje do każdego rodzaju tablic wolnostojących.

держатель для блока

RU **Характеристика:** Пластиковый деражатель для досок, легко крепиться на все виды досок в рамке. Для прикрепления флипчартных блоков или других аксессуаров. В комплекте 2 держателя черного цвета.

hanger for flipchart pads

EN **Description:** Hanger for flipchart pads or other items. Fits multipanel and pivoting boards. Also other boards which do not require direct attachment to a wall.

2x3 Art. Nr	Pack	Weight (kg)	Delivery
AS139	2	0,03	2

AS111

zestaw startowy do powierzchni suchościeralnych

PL **Charakterystyka:** Zestaw przeznaczony do tablic suchościeralno-magnetycznych, zawiera: 4 markery, holder magnetyczny do markerów, płyn czyszczący 200 ml, czyścik magnetyczny, wymienne filce oraz magnesy (10 x 20 mm).

стартовый комплет для сухостираемой поверхности

RU **Характеристика:** Стартовый комплект для работы с сухостираемыми досками. **В комплект входят:** 4 маркера для сухостираемых досок, магнитный держатель для маркеров, чистящая жидкость 200 мл., магнитный стиратель и 10 сменных вкладышей к нему, набор из 10 магнитов диамертом 20 мм. Картонная упаковка.

starter kit

EN **Description:** For dry-wipe boards. **Includes:** 4 markers, magnetic holder for markers, cleaning liquid 200 ml, magnetic eraser, extra felt pads, magnets: 10 x 20 mm.

2x3 Art. Nr	Pack	Weight (kg)	Delivery
AS111	1	0,71	2

AM

magnesy

PL **Charakterystyka:** Dostępne w trzech rozmiarach. Powierzchnia magnesu zabezpieczona lakierem. Pakowane po 10 sztuk (mix kolorów).

магниты для досок

RU **Характеристика:** Магнит в пластиковом корпусе диаметром 25, 30 ли 40 мм. В наборе – 10 манитов разных цветов (зеленый, красный, желтый и синий). Поверхность магнита защищена специальным лаком, магниты не царапают поверхность доски.

magnets

EN **Description:** Available in 3 sizes. Colours: green, yellow, red and blue. Covered with special anti-scratch layer. 10 pcs in box.

2x3 Art. Nr	Diameter	Pack	Weight (kg)	Delivery
AM120	ø 25 mm	10	0,15	2
AM130	ø 30 mm	10	0,25	2
AM140	ø 40 mm	10	0,3	2

2x3 Art. Nr **AM**

AS101

symbole magnetyczne

PL **Charakterystyka:** Wykonane z folii magnetycznej, dostępne w kolorze zielonym, żółtym, czerwonym i niebieskim. Komplet zawiera 4 arkusze (317 znaków). Doskonałe do planerów i map.

магнитные символы

RU **Характеристика:** Сделаны из магнитной плёнки. В комплекте 4 листа (307 знаков) разных цветов: зелёный, жёлтый,красный и синий.

magnetic symbols

EN **Description:** Made of special magnetic foil. Perfect solution for maps and planners. 307 pcs in 4 sheets. Green, yellow, red and blue colour.

2x3 Art. Nr	Pack	Weight (kg)	Delivery
AS101	1	0,03	2

2x3 Art. Nr **AS101**

AS103

paski magnetyczne

PL **Charakterystyka:** Wykonane z folii magnetycznej, dostępne w kolorze zielonym, żółtym, czerwonym i niebieskim. Komplet zawiera 4 paski o długości 60 cm i szerokości 0,9 cm. Możliwość skracania przy pomocy nożyczek.

магнитные линии

RU **Характеристика:** Сделаны из магнитной плёнки. В комплекте 4 линии разных цветов: зелёный, жёлтый, красный и синий. Длина лини – 60 см, ширина – 0,9 см. Обрезаются с помощью ножниц.

coloured magnetic strips

EN **Description:** Made of special magnetic foil. Perfect solution for whiteboards and planners. Can be cut into demanded sizes with scissors. The set includes 4 pcs, 60 cm long. Green, yellow, red and blue colour.

2x3 Art. Nr	Pack	Weight (kg)	Delivery
AS103	4	0,48	2

2x3 Art. Nr **AS103**

A002, A003

pinezki do tablic

PL **Charakterystyka:** Dostępne w dwóch kształtach: beczułki i flagi. Pakowane po 30 sztuk (mix kolorów, opakowanie plastikowe).

кнопки для досок

RU **Характеристика:** Кнопки-гвоздики в форме бочки и флажка, различные цветов. Упакованы в пластиковые коробки с европодвесом по 30 шт.

push-pins

EN **Description:** Available in two shapes: barrels and flags. Wide range of colours. Packed in plastic boxes (30 pcs in box).

2x3 Art. Nr	Pack	Weight (kg)	Delivery
A002	30	0,03	2
A003	30	0,03	2

2x3 Art. Nr **A002, A003**

A002
Rodzaj | Тип | Type:
beczułki | бочки | barrels

A003
Rodzaj | Тип | Type:
flagi | флаги | flags

2 dni | дня | days

2x3 Art. Nr **AS125**

AS125

NEW 2013

2x3 Art. Nr **AS122**

AS122

AS123

NEW 2013

2x3 Art. Nr **AS105, AS107, AS131**

do markerów permanentnych
для постоянных маркеров
for permanent markers

AS105
200 ml

AS107
200 ml
FORTE

AS131
500 ml

AS123

AS125, AS123

czyścik magnetyczny DUO / wkłady filcowe

PL **Charakterystyka:** Wykonany z wysokiej klasy plastiku ABS. Jest on jednocześnie mini holderem na marker. Wbudowany magnes pozwala przytwierdzić czyścik w dowolnym miejscu tablicy.

стиратель магнитный DUO / вкладыши

RU **Характеристика:** Корпус из пластика, со встроенным магнитом, отлично крепится к магнитной доске. Высокое качество стирания. Сменные двусторонние войлочные вкладыши, крепятся на липучки.

DUO dry-wipe eraser / felt pads

EN **Description:** Durable and clean shape. Replaceable felt pads. Built-in magnet for easy attaching to the whiteboard.

2x3 Art. Nr	Size (cm)	Pack	Weight (kg)	Delivery
AS125	15 × 6,2 × 3	1	0,12	2
AS123	15 x 6,2 x 0,2	10	0,03	2

AS122, AS123

czyścik magnetyczny SLIM / wkłady filcowe

PL **Charakterystyka:** Wygodny w użytkowaniu czyścik z wymiennym filcem (na rzep). Wbudowany magnes pozwala przytwierdzić czyścik w dowolnym miejscu tablicy.

стиратель магнитный SLIM / вкладыши

RU **Характеристика:** Пластиковый эргономичный корпус, со встроенным магнитом, отлично крепится к магнитной доске. Высокое качество стирания. Сменные двусторонние войлочные вкладыши, крепятся на липучки.

SLIM dry-wipe eraser / felt pads

EN **Description:** Durable and ergonomic shape. Replaceable felt pads. Built-in magnet for easy attaching to the whiteboard.

2x3 Art. Nr	Pack	Weight (kg)	Delivery
AS122	1	0,1	2
AS123	10	0,03	2

2 2 dni | дня | days

AS105, AS107, AS131

płyn czyszczący do powierzchni suchościeralnej

PL **Charakterystyka:** Płyn czyszczący do tablic suchościeralnych.

чистящая жидкость для сухостираемой поверхности

RU **Характеристика:** Специально разработанный состав легко удаляет загрязнение с поверхности досок. Не оставляет разводов. Удобный флакон-спрей емкостью 200 или 500 мл.

cleaning liquid for whiteboards

EN **Description:** Perfectly removes dirt from whiteboard surface. Conserves and protects board surface. Spray bottle. 200 or 500 ml capacity.

2x3 Art. Nr	Volume	Pack	Weight (kg)	Delivery
AS105	200 ml	1	0,2	2
AS107	200 ml	1	0,2	2
AS131	500 ml	1	0,5	2

AS104

markery suchościeralne

PL **Charakterystyka:** Markery do tablic 2x3 w 4 kolorach: czerwonym, zielonym, niebieskim i czarnym. Okrągła końcówka; atrament na bazie wodnej.

маркеры для досок

RU **Характеристика:** Набор из 4 маркеров для сухостираемых досок: черный, зелёный, синий, красный или 15 шт. (пачка) черные. Круглый износостойкий наконечник, четкая линия письма, хорошая стираемость. Надежная полипропиленовая упаковка с европодвесом.

dry-wipe markers

EN **Description:** Available in packages (4 markers) in green, blue, red and black also in a big set – 15 black markers. Easy to remove from board surface. Alcohol based ink. Rounded tip.

2x3 Art. Nr	Pack	Weight (kg)	Delivery
AS104	4	0,07	2
AS104 OZ	15	1,2	2

AS117

markery do bloków

PL **Charakterystyka:** Markery do bloku 2x3. Przeznaczone do pisania na papierze. Komplet zawiera 4 sztuki w kolorach: czarnym, czerwonym, niebieskim i zielonym. Końcówka okrągła, atrament na bazie spirytusu.

маркеры для блоков

RU **Характеристика:** Набор из 4 маркеров для флипчартных блоков: черный, зелёный, синий, красный. Круглый износостойкий наконечник, четкая насыщеная линия письма. Надежная полипропиленовая упаковка с европодвесом.

flipchart markers

EN **Description:** For paper usage. Available in packages (4 markers). In green, blue, red and black. Rounded tip. Alcohol based ink.

2x3 Art. Nr	Pack	Weight (kg)	Delivery
AS117	4	0,07	2

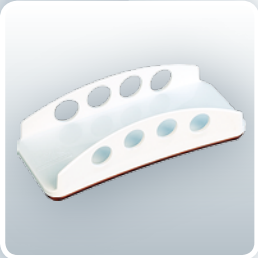

AS127, AS128

holdery na markery: CLASSIC, ERGO

PL **Charakterystyka:** Utrzymuje markery w pozycji poziomej (ERGO) lib pionowej (CLASSIC).

держатель для маркеров: CLASSIC, ERGO

RU **Характеристика:** Держатель для четырёх маркеров, встроенный магнит позволяет легко прикрепить его в любом месте доски.

magnetic markers holders: CLASSIC, ERGO

EN **Description:** Holder for 4 marker pens. Built-in magnet for easy attaching to the whiteboard.

2x3 Art. Nr	Type	Pack	Weight (kg)	Delivery
AS127	vertical	1	.	2
AS128	horizontal	1	.	2

2 2 dni | дня | days

2x3 Art. Nr **AS104**

NEW 2013

2x3 Art. Nr **AS117**

NEW 2013

2x3 Art. Nr **AS127** CLASSIC

NEW 2013

pionowy | вертикальный | vertical

2x3 Art. Nr **AS128** ERGO

poziomy | горизонтальный | horizontal

2x3 Art. Nr **AS134, AS135, AS136**

2x3 Art. Nr **AS137, AS138**

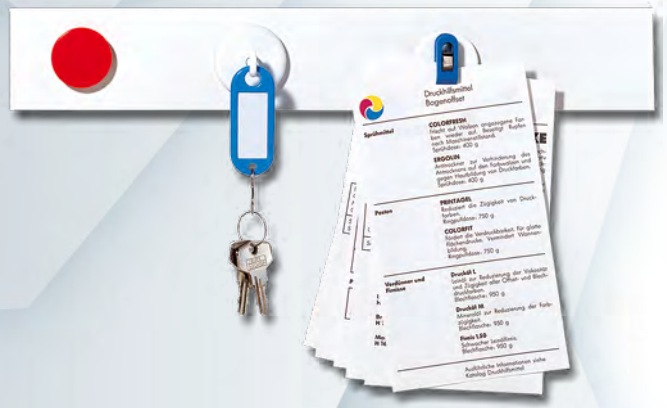

2x3 Art. Nr **STP001, STP002, STP003**

STP003
Rodzaj | Тип | Type:
tygodniowy | недельный | weekly

STP002
Rodzaj | Тип | Type:
roczny | годовой | yearly

STP001
Rodzaj | Тип | Type:
miesięczny | месячный | monthly

AS134, AS135, AS136

ramka magnetyczna

PL **Charakterystyka:** Ramka z folią PCV, przeznaczona do prezentacji dokumentów na tablicach magnetycznych. Dostępna w kolorze czerwonym i niebieskim. Szerokość obramowania: 1 cm.

магнитная рамка

RU **Характеристика:** Рамка с плёнкой PVC, идеальна для презентации документов на магнитный досках.

magnetic frame

EN **Description:** Magnetic frame from PVC foil. Ideal solution for presentation of documents on your magnetic board.

2x3 Art. Nr	Pack	Weight (kg)	Delivery
AS134	1	0,07	2
AS135	1	0,05	2
AS136	1	0,03	2

AS137, AS138

listwa magnetyczna

PL **Charakterystyka:** Praktyczna listwa umożliwiająca przytwierdzanie przedmiotów (np. kartek) za pomocą magnesów tam, gdzie nie ma możliwości powieszenia tablicy.

магнитная планка

RU **Характеристика:** Практичная планка для прикрепления карточек, при помощи магнитов, там, где нет возможности монтажа досок.

magnetic rail

EN **Description:** Useful, magnetic rail for attaching notes with magnets. Easy to fit with double-sided scotch.

2x3 Art. Nr	Size (cm)	Pack	Weight (kg)	Delivery
AS137	5 x 50	1	0,08	2
AS138	5 x 100	1	0,16	2

STP001, STP002, STP003

szyldy do planerów

PL **Charakterystyka:** Wykonane z folii samoprzylepnej, dzięki nim Twój planer będzie bardziej czytelny.

самоклеющиеся наклейки

RU **Характеристика:** Сделаны из плёнки, благодаря ним, твой планер будет более выразительный.

signs for planners

EN **Description:** Printed on self-adhesive foil. Make your planning board easier to read.

2x3 Art. Nr	Pack	Weight (kg)	Delivery
STP001	1	0,05	2
STP002	1	0,02	2
STP003	1	0,06	2

10 10 dni | дня | days
2 2 dni | дня | days

education boards

innowacje w komunikacji wizualnej
инновации в визуальной коммуникации
innovations in visual communication

2013 / 2014

BALMA® Ostin

przyjazna szkoła

PL Unikatowa linia produktów skierowanych do szkół i na rynek edukacyjny. W szerokiej ofercie produktów i akcesoriów każdy odnajdzie niezbędne narzędzia do codziennej pracy. Estetyka i funkcjonalność linii Education Boards skutecznie pomaga w przekazywaniu wiedzy na poszczególnych szczeblach edukacji.

Główne zalety:

- wysoka jakość produktów
- estetyka wykonania
- wysokie bezpieczeństwo użytkowania
- szeroka oferta produktowa

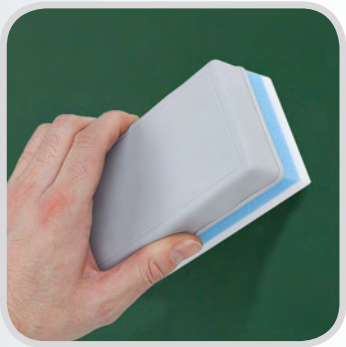

дружественная школа

RU Уникальная линия продуктов, направленных на школы и на общеобразовательный рынок. В широком предложении продуктов и аксессуаров каждый найдёт необходимые инструменты для ежедневной работы. Эстетика и функциональность линии Education Boards эффективно помогает при передачи знания на соответствующих уровнях образования.

Главные преимущества:

- высокое качество изделий
- эстетическое исполнение
- высокая безопасность пользования
- широкое предложение по продуктам

friendly school

EN A unique line of products for schools and the education market. The wide range of products and accessories that everyone finds as the necessary tools for daily work. Aesthetics and functionality of Education Boards line effectively help in transferring knowledge to different levels of education.

Main advantages:

- high quality products
- aesthetic look
- high operational safety
- a wide range of products

tablica w systemie kolumnowym

PL **Charakterystyka:** System kolumnowy (system przesuwu niezależnego) umożliwia dowolne przesuwanie tablic w pionie niezależnie względem siebie. Tablice są prowadzone przez 8 nylonowych rolek na łożyskach kulkowych. Każda z tablic wyposażona jest w półkę, spełniającą dodatkowo rolę uchwytu do przesuwania tablicy.Kolumny, po których poruszają się tablice wykonane są z anodowanego aluminium; standardowa wysokość kolumny wynosi 265 cm. Istnieje możliwość zamówienia systemu o wysokości 295 cm.

Gwarancja: 2 lata na produkt, dożywotnia na powierzchnię ceramiczną.

академические доски

RU **Характеристика:** Колонная система делает возможным передвижение досок в вертикали независимо друг от друга. Каждая доска имеет полку на всей ширине. Конструкция полностью безопасна. Колонны выполнены с анодированного алюминия и делают возможным передвижение досок по вертикали. Доска движится при помощи 8 нейлоновых колёс на шарикоподшипниках. Разновесы останавливаются на пружине с резиновой накладкой. Стандартная высота колонны выносит 265 см. Существует возможность заказа системы высотй 295 см.

Гарантия: 2 года на продукт, пожизненная на керамическую поверхность.

vertically sliding boards

EN **Description:** In double column the two boards move independently. Alternatively: two or tree boards can be placed alongside each other. Columns from ceiling to floor (standard length of column 265 cm). Columns are made od anodised aluminium and fitted with sliding tracks. The board and weights are halted at the top and bottom by steel springs with rubber endings. The springs at the top are designed to prevent snapping of the cables and to eliminate the risk of the board falling from the columns. This unique design feature guarantees maximum safety.

Warranty: 2-year for product, lifetime for the ceramic steel surface.

	2x3 Art. Nr	Size (A x B) (cm)*	Colours	Pack	Weight (kg)	Delivery
c	STSK1220P3	200 x 120	■ / □	1	170	i
c	STKK1220P3	200 x 120	■ / ■	1	170	i
c	STSS1220P3	200 x 120	□ / □	1	170	i
c	STSK1225P3	250 x 120	■ / □	1	206	i
c	STKK1225P3	250 x 120	■ / ■	1	206	i
c	STSS1225P3	250 x 120	□ / □	1	206	i
c	STSK1230P3	300 x 120	■ / □	1	245	i
c	STKK1230P3	300 x 120	■ / ■	1	245	i
c	STSS1230P3	300 x 120	□ / □	1	245	i

* rozmiar jednej tablicy / размер одной доски /size of one board

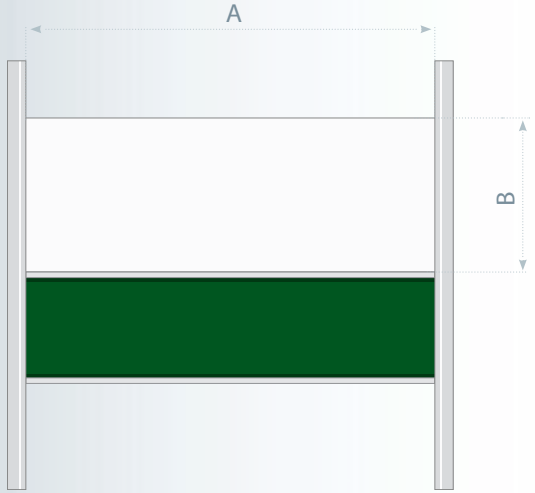

i sprawdź termin dostawy | узнай срок поставки | check the time of delivery

c ceramiczna | керамическая | ceramic

2x3 Art. Nr **TRS SZ**

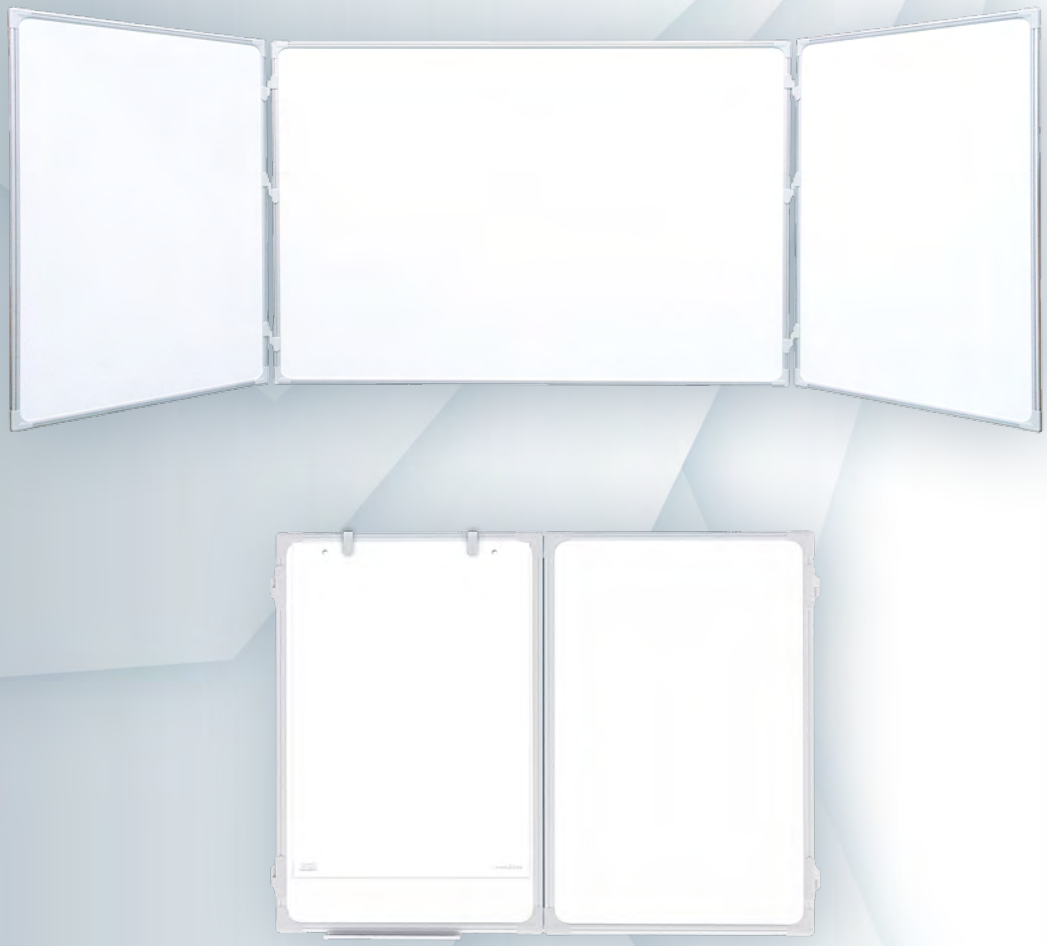

UWAGA! Blok umieszczany jest tylko na skrzydłach.
ВНИМАНИЕ! Блокнот размещается только на створках.
NOTE! Pads can be attached on wings only.

TRS SZ

tablica rozkładana suchościeralna

PL **Charakterystyka:** Wysokiej jakości tablica rozkładana suchościeralna biała, z powierzchnią lakierowaną lub ceramiczną o właściwościach magnetycznych. Rama wykonana z profilu aluminiowego w kolorze srebrnym, wykończona eleganckimi, popielatymi narożnikami. Tył tablicy wzmocniono blachą ocynkowaną, która zapewnia jej stabilność i chroni przed wilgocią oraz wyginaniem. Dodatkowo produkt posiada 2 uniwersalne uchwyty do zawieszenia bloku oraz wygodną półkę o długości 30 cm, która zmieści wszelkiego rodzaju przybory niezbędne podczas prezentacji.

W zestawie: elementy mocujące.

Gwarancja: Dożywotnia na powierzchnię ceramiczną, 10 lat na powierzchnię lakierowaną oraz 2 lata na produkt.

доска магнитно-маркерная сухостираемая раскладная

RU **Характеристика:** Износостойкая поверхность для письма сухостираемыми маркерами и прикрепления информации магнитами. Возможна поставка доски с керамической поверхностью, на которую предоставляется пожизненная гарантия. 5 рабочих поверхностей – 3 внутрених и 2 внешних. Массивная рамка из анодированного алюминия с пластмассовыми уголками. С обратной стороны доска дополнительно укреплена оцинкованным листом. Надежное крепление к стене в четырех углах, комплект для крепления прилагается. В комплекте 2 передвижных держателя для флипчартного блока, а также полка для маркера.

Гарантия: 2 года на продукт, пожизненная на керамическую поверхность, а также 10 лет на лакерованную поверхность.

magnetic folding whiteboard

EN **Description:** Choice of three surfaces: lacquered steel and ceramic steel. Aluminium frame, silver finished (anodised). Zink steel backing. Mounting set and pentray 30 cm included.

Warranty: 2-year product warranty, lifetime for the ceramic steel surface and 10-year for the lacquered.

	2x3 Art. Nr	Size (A x B/C) (cm)	Pack	Weight (kg)	Delivery
L	TRS1710SZ	170 x 100/340	1	34,4	2
C	TRS1710P3SZ	170 x 100/340	1	35	10

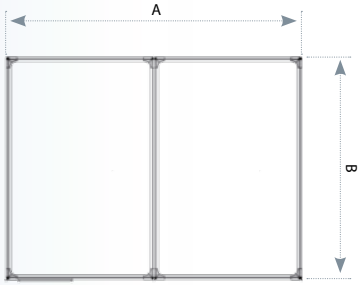

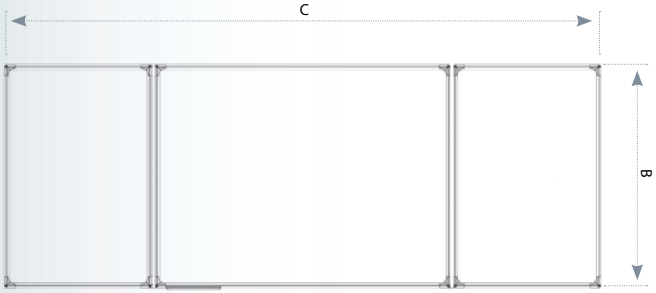

2 dni | дня | days 10 dni | дня | days L lakierowana | лакированная | lacquered C ceramiczna | керамическая | ceramic

tryptyki | доски-триптихи | folding whiteboards

2x3 Art. Nr **TRK SZ**

tablica rozkładana kredowa magnetyczna

PL **Charakterystyka:** Wysokiej jakości tablica rozkładana kredowa zielona z powierzchnią lakierowaną lub ceramiczną o właściwościach magnetycznych. Rama wykonana z profilu aluminiowego w kolorze srebrnym, wykończona eleganckimi, popielatymi narożnikami. Tył tablicy wzmocniono blachą ocynkowaną, która zapewnia jej stabilność i chroni przed wilgocią oraz wyginaniem. Dodatkowo produkt posiada 2 uniwersalne uchwyty do zawieszenia bloku oraz wygodną półkę na całej szerokości, która zmieści wszelkiego rodzaju przybory niezbędne podczas prezentacji.

W zestawie: elementy mocujące.

Gwarancja: Dożywotnia na powierzchnię ceramiczną, 10 lat na powierzchnię lakierowaną oraz 2 lata na produkt.

доска для мела магнитная раскладная

RU **Характеристика:** Износостойкая поверхность зеленого цвета для письма мелом и прикрепления информации магнитами. Возможна поставка доски с керамической поверхностью, на которую предоставляется пожизненная гарантия. 5 рабочих поверхностей – 3 внутрених и 2 внешних. Массивная рамка из анодированного алюминия с пластмассовыми уголками. С обратной стороны доска дополнительно укреплена оцинкованным листом. В комплекте полка для мела на всю длину доски. Надежное крепление к стене в четырех углах, комплект для крепления прилагается. В комплекте 2 передвижных держателя для флипчартного блока, а также полка для мела на всю длину доски.

Гарантия: 2 года на продукт, пожизненная на керамическую поверхность, а также 10 лет на лакерованную поверхность.

magnetic folding chalkboard

EN **Description:** Surface for chalk. Choice of green lacquered steel or ceramic steel. Aluminium frame, silver finished (anodised). Zink steel backing. Mounting set, pentray and plastic hooks for flipchart pad are included.

Warranty: 2-year product warranty, lifetime for the ceramic steel surface and 10-year for the lacquered.

	2x3 Art. Nr	Size (A x B/C) (cm)	Pack	Weight (kg)	Delivery
L	TRK1710SZ	170 x 100/340	1	26,8	2
C	TRK1710P3SZ	170 x 100/340	1	42	10

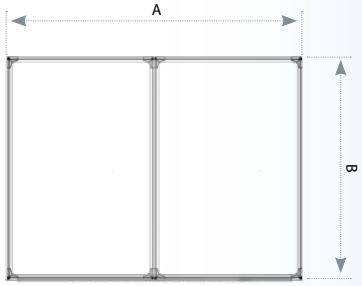

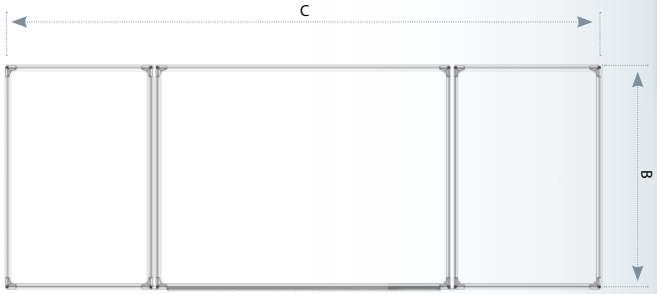

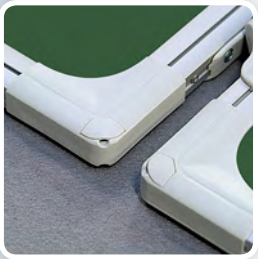

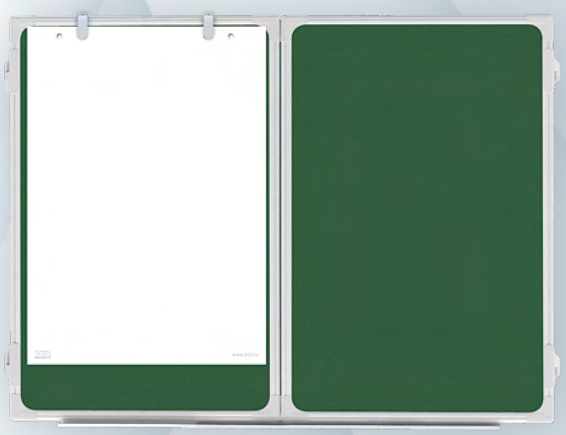

UWAGA! Blok umieszczany jest tylko na skrzydłach.
ВНИМАНИЕ! Блокнот размещается только на створках.
NOTE! Pads can be attached on wings only.

PCA AC 045 cobrabid BBC

C ceramiczna | керамическая | ceramic
L lakierowana | лакированная | lacquered
10 10 dni | дня | days
2 2 dni | дня | days

tryptyki | доски-триптихи | folding chalkboards

2x3 Art. Nr **TOS SZ**

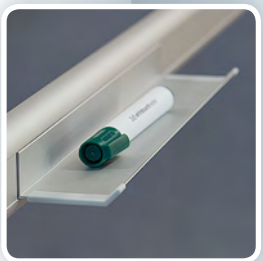

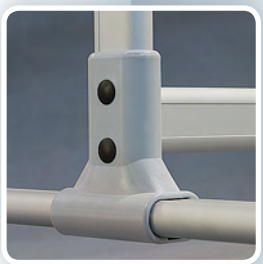

TOS SZ

tablica obrotowa suchościeralno-magnetyczna

PL **Charakterystyka:** Dwustronna biała tablica suchościeralna obrotowa o nowoczesnym wzornictwie. Powierzchnia lakierowana lub ceramiczna o właściwościach magnetycznych. Aluminiowa, solidna konstrukcja zapewnia stabilność produktu. Tablicę można obracać wokół poziomej osi o 360°. Istnieje możliwość zablokowania jej w dowolnej pozycji, przy użyciu pokrętła bocznego w kolorze grafitowym. Podstawa jezdna wyposażona jest w kółka z systemem blokującym, ułatwiające przemieszczanie się tablicy w dowolne miejsce.

W zestawie: półka na markery, elementy mocujące.

Gwarancja: 2 lata na produkt, dożywotnia na powierzchnię ceramiczną oraz 10 lat na lakierowaną.

доска вращающаяся магнитно-маркерная сухостираемая

RU **Характеристика:** Износостойкая поверхность для письма сухостираемыми маркерами и прикрепления информации магнитами. Возможна поставка доски с керамической поверхностью, на которую предоставляется пожизненная гарантия. Доска двусторонняя, возможность поворота доски на 360°. Рукоятка для фиксации доски под нужным углом. Стильная подставка на колесиках с механизмом фиксации.

В комплекте: 2 универсальных держателя для блоков (AS139), полка на маркеры, крепежные элементы.

Гарантия: 2 года на продукт, пожизненная на керамическую поверхность, а также 10 лет на лакерованную поверхность.

pivoting magnetic whiteboard

EN **Description:** Professional board in modern design. Choice of three surfaces: dry wipe lacquered steel and ceramic steel. Double sided reversible board. Aluminium mobile stand. Four lockable castors.

Set includes: 2 universal hangers for pads (*AS139*), holder for markers, mounting kit.

Warranty: 2-year product warranty, lifetime for the ceramic steel surface and 10-year for the lacquered.

	2x3 Art. Nr	Size (A x B) (cm)	Pack	Weight (kg)	Delivery
L	TOS1710SZ	170 x 100	1	25	2
C	TOS1710P3SZ	170 x 100	1	31	10

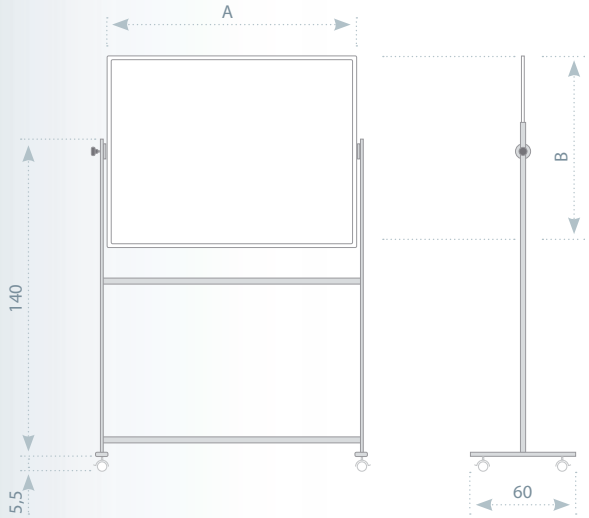

C ceramiczna | керамическая | ceramic

L lakierowana | лакированная | lacquered

10 10 dni | дня | days

2 2 dni | дня | days

2x3 Art. Nr **TOK SZ**

tablica obrotowa kredowa magnetyczna

PL **Charakterystyka:** Dwustronna zielona tablica obrotowa o nowoczesnym wzornictwie. Powierzchnia lakierowana lub ceramiczna o właściwościach magnetycznych. Aluminiowa, solidna konstrukcja zapewnia stabilność produktu. Tablicę można obracać wokół poziomej osi o 360°. Istnieje możliwość zablokowania jej w dowolnej pozycji, przy użyciu pokrętła bocznego w kolorze grafitowym. Podstawa jezdna wyposażona jest w kółka z systemem blokującym, ułatwiające przemieszczanie się tablicy w dowolne miejsce.

W zestawie: elementy mocujące, półka (na całej szerokości).

Gwarancja: 2 lata na produkt, dożywotnia na powierzchnię ceramiczną oraz 10 lat na lakierowaną.

доска меловая оборотно-мобильная

RU **Характеристика:** Двусторонняя зеленая оборотно-мобильная доска в современном дизайне. Лакированная или керамическая поверхность с магнитными свойствами. Алюминиевая, добротная конструкция гарантирует стабильность изделия. Доска оборачивается вокруг своей горизонтальной оси на 360°. Есть возможность её блокирования в произвольной позиции, при использовании бокового фиксатора чёрного цвета. Мобильное основание, на колёсиках с механизмом фиксации, облегчает перемещение доски в любое место.

В комплекте: 2 универсальных держателя для блоков (AS139), полка на маркеры, крепежные элементы.

Гарантия: 2 года на продукт, пожизненная на керамическую поверхность, а также 10 лет на лакированную.

pivoting magnetic chalkboard

EN **Description:** Professional board in modern design. Choice of two surfaces: green lacquered steel and ceramic steel. Double sided reversible board. Aluminium mobile stand. Four lockable castors.

Warranty: 2-year product warranty, lifetime for the ceramicsteel surface and 10-year for the lacquered.

	2x3 Art. Nr	Size (A x B) (cm)	Pack	Weight (kg)	Delivery
L	TOK1710SZ	170 x 100	1	25	2
C	TOK1710P3SZ	170 x 100	1	31	10

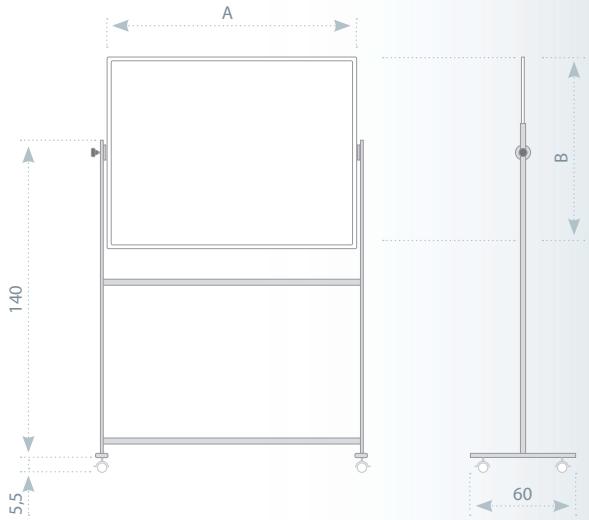

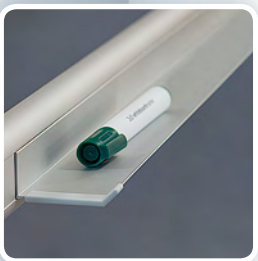

L lakierowana | лакированная | lacquered
C ceramiczna | керамическая | ceramic
10 10 dni | дня | days
2 2 dni | дня | days

tablice obrotowo-jezdne | доски оборотно-мобильные | pivoting boards

www.2x3.eu

2x3 Art. Nr **TSF SZ**

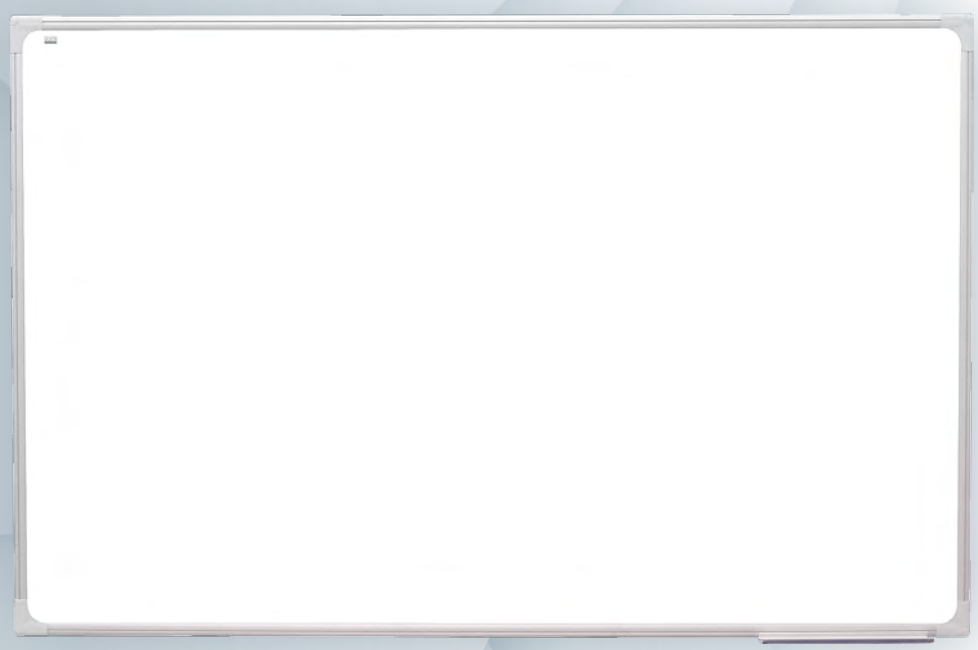

TSF SZ

tablica suchościeralno-magnetyczna GTO

PL **Charakterystyka:** Tablica biała suchościeralna o powierzchni magnetycznej ceramicznej. Rama wykonana z profilu aluminiowego w kolorze srebrnym, wykończona eleganckimi, popielatymi narożnikami. Tył tablicy wzmocniono blachą ocynkowaną, aby zapewnić jej stabilność, chroniąc przed wilgocią oraz wyginaniem. Dodatkowo produkt posiada wygodną półkę o długości 30 cm, która zmieści wszelkiego rodzaju przybory niezbędne podczas prezentacji. Wyjątkowo łatwa i szybka w montażu. Istnieje możliwość zawieszenia tablicy zarówno w pionie jaki i w poziomie.

W zestawie: elementy mocujące.

Gwarancja: dożywotnia na powierzchnię ceramiczną oraz 2 lata na produkt.

керамическая доска в рамке GTO

RU **Характеристика:** Керамическая поверхность для письма сухостираемыми маркерами и прикрепления информации магнитами. На керамическую поверхность предоставляется пожизненая гарантия. Рамка из анодированного алюминия с пластмассовыми уголками. Доски размером от 100 x 150 до 120 x 240 см дополнительно укреплены с обратной стороны оцинкованным стальным листом. Скрытое крепление к стене в четырех углах, крепежные элементы прилагаются. В комплекте полка для маркеров 30 см, подарочные маркер и 3 магнита.

Гарантия: 2 года на продукт, пожизненная на керамическую поверхность.

whiteboard in aluminum frame GTO

EN **Description:** Ceramic steel surface. Aluminium frame, silver finished (anodised). Boards with magnetic surface (100 x 150 cm and bigger) have steel backing. Plastic corners. Mounting set, pentray 30 cm, marker pen, 3 magnets are included.

Warranty: 2-year product warranty, lifetime for the ceramic steel surface.

	2x3 Art. Nr	Size (A x B) (cm)	Pack	Weight (kg)	Delivery
C	TSF8510P3SZ	100 x 85	1	8,1	10
C	TSF1710P3SZ	170 x 100	1	16,5	10

C ceramiczna | керамическая | ceramic

10 10 dni | дня | days

2x3 Art. Nr **TSC SZ**

tablica suchościeralno-magnetyczna C-line

PL **Charakterystyka:** Tablica biała suchościeralna o powierzchni magnetycznej lakierowanej. Rama wykonana z profilu aluminiowego w kolorze srebrnym, wykończona eleganckimi, popielatymi narożnikami. Tył tablicy wzmocniono blachą ocynkowaną, aby zapewnić jej stabilność, chroniąc przed wilgocią oraz wyginaniem. Dodatkowo produkt posiada wygodną półkę o długości 30 cm, która zmieści wszelkiego rodzaju przybory niezbędne podczas prezentacji. Wyjątkowo łatwa i szybka w montażu. Istnieje możliwość zawieszenia tablicy zarówno w pionie jaki i w poziomie.

W zestawie: elementy mocujące.

Gwarancja: 10 lat na powierzchnię lakierowaną oraz 2 lata na produkt.

доска магнитно-маркерная в рамке C-line

RU **Характеристика:** Лакированная поверхность для письма сухостираемыми маркерами и прикрепления информации магнитами. Рамка из анодированного алюминия с пластмассовыми уголками. Доски размером от 100 x 150 до 120 x 240 см дополнительно укреплены с обратной стороны оцинкованным стальным листом. Скрытое крепление к стене в четырех углах, крепежные элементы прилагаются. В комплекте полка для маркеров 30 см, подарочные маркер и 3 магнита.

Гарантия: 2 года на продукт, а также 10 лет на лакерованную поверхность.

whiteboard in aluminum frame C-line

EN **Description:** Surfaces: drywipe, lacquered steel. Aluminium frame, silver finished (anodised). Boards with magnetic surface (100 x 150 cm and bigger) have steel backing. Plastic corners. Mounting set, pentray 30 cm, marker pen, 3 magnets are included.

Warranty: 2-year product warranty, 10-year for the lacquered surface.

2x3 Art. Nr	Size (A x B)(cm)	Pack	Weight (kg)	Delivery
L TSC8510SZ	100 x 85	1	8,1	2
L TSC1710SZ	170 x 100	1	16	2

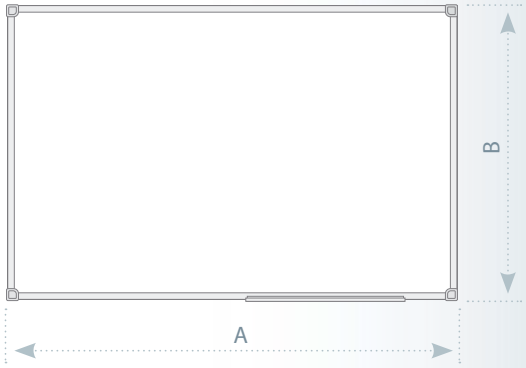

2 2 dni | дня | days L lakierowana | лакированная | acquered

tablice suchościeralne | доски сухостираемые | dry-wipe whiteboard

2x3 Art. Nr **TKF**

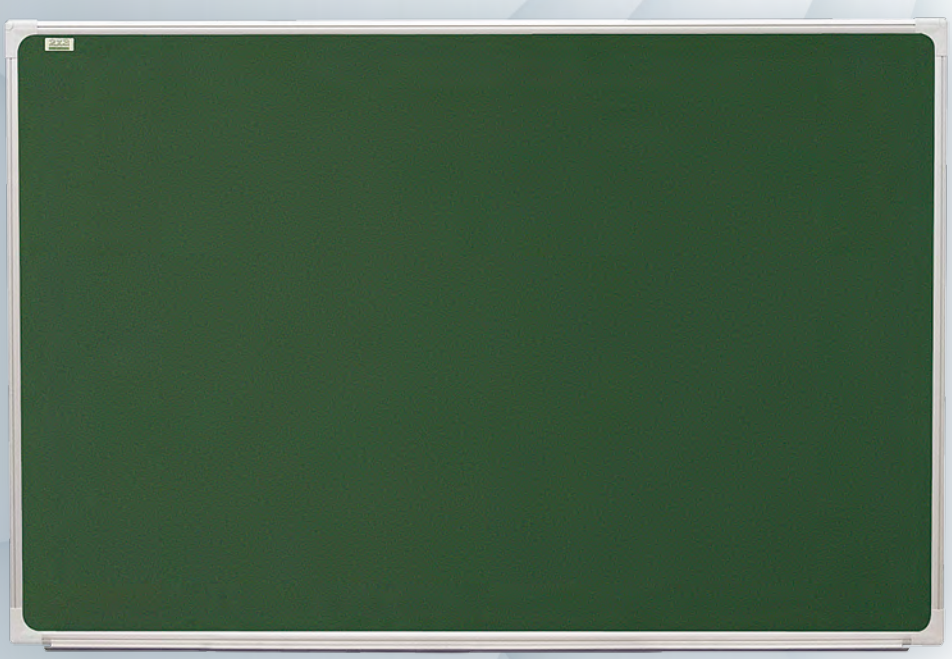

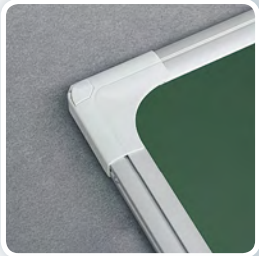

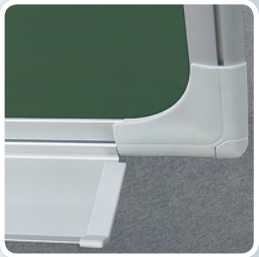

TKF

tablica kredowa magnetyczna GTO

PL **Charakterystyka:** Tablica kredowa zielona z powierzchnią ceramiczną o właściwościach magnetycznych. Rama wykonana z profilu aluminiowego w kolorze srebrnym, wykończona eleganckimi, popielatymi narożnikami. Tył tablicy wzmocniono blachą ocynkowaną, aby zapewnić jej stabilność, chroniąc przed wilgocią oraz wyginaniem. Dodatkowo produkt posiada wygodną półkę na całej szerokości, która zmieści wszelkiego rodzaju przybory niezbędne podczas prezentacji. Wyjątkowo łatwa i szybka w montażu. Możliwe jest zawieszenie tablicy zarówno w pionie jaki i w poziomie.

W zestawie: elementy mocujące.

Gwarancja: Dożywotnia na powierzchnię ceramiczną oraz 2 lata na produkt.

керамическая доска для мела, в рамке GTO

RU **Характеристика:** Износостойкая поверхность зеленого цвета для письма мелом и прикрепления информации магнитами. Рамка из анодированного алюминия с пластмассовыми уголками. Доски размером от 100 x 150 см до 100 x 240 см с обратной стороны дополнительно укреплены оцинкованным листом. В комплекте полка для мела на всю длину доски. Крепление к стене в четырех углах, крепежные элементы в комплекте. Индивидуальная деревянно-картонная упаковка.

Гарантия: 2 года на продукт, пожизненная на керамическую поверхность.

magnetic chalkboard GTO

EN **Description:** Ceramic steel. Aluminium frame, silver finished (anodised). Mounting set and pentray (in full width of board) included.

Warranty: 2-year product warranty and lifetime for the ceramic steel surface.

	2x3 Art. Nr	Size (A x B)(cm)	Pack	Weight (kg)	Delivery
C	TKF8510P3	100 x 85	1	8,1	10
C	TKF1710P3	170 x 100	1	16,5	10

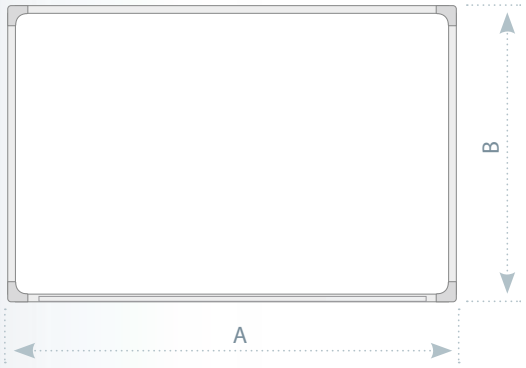

C ceramiczna | керамическая | ceramic

10 10 dni | дня | days

2x3 Art. Nr **TKC**

tablica kredowa magnetyczna C-line

PL **Charakterystyka:** Tablica kredowa zielona z powierzchnią lakierowaną o właściwościach magnetycznych. Rama wykonana z profilu aluminiowego w kolorze srebrnym, wykończona eleganckimi, popielatymi narożnikami. Tył tablicy wzmocniono blachą ocynkowaną, aby zapewnić jej stabilność, chroniąc przed wilgocią oraz wyginaniem. Dodatkowo produkt posiada wygodną półkę na całej szerokości, która zmieści wszelkiego rodzaju przybory niezbędne podczas prezentacji. Wyjątkowo łatwa i szybka w montażu. Możliwe jest zawieszenie tablicy zarówno w pionie jaki i w poziomie.

W zestawie: elementy mocujące.

Gwarancja: 10 lat na powierzchnię lakierowaną oraz 2 lata na produkt.

доска для мела магнитная C-line

RU **Характеристика:** Износостойкая поверхность зеленого цвета для письма мелом и прикрепления информации магнитами. Рамка из анодированного алюминия с пластмассовыми уголками. Доски размером от 100 x 150 см до 100 x 240 см с обратной стороны дополнительно укреплены оцинкованным листом. В комплекте полка для мела на всю длину доски. Крепление к стене в четырех углах, крепежные элементы в комплекте. Индивидуальная деревянно-картонная упаковка.

Гарантия: 10 лет на лакерованную поверхность, а тже 2 года на продукт.

magnetic chalkboard C-line

EN **Description:** Green lacquered steel sufrace. Aluminium frame, silver finished (anodised). Mounting set and pentray (in full width of board) included.

Warranty: 2-year product warranty and 10-year for the lacquered surface.

	2x3 Art. Nr	Size (A x B)(cm)	Pack	Weight (kg)	Delivery
L	TKC8510	100 x 85	1	8,1	2
L	TKC1710	170 x 100	1	16	2

2 2 dni | дня | days L lakierowana | лакированная | lacquered

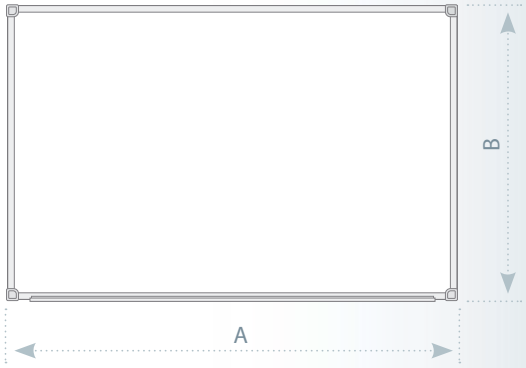

www.2x3.eu

2x3 Art. Nr **TSF K**

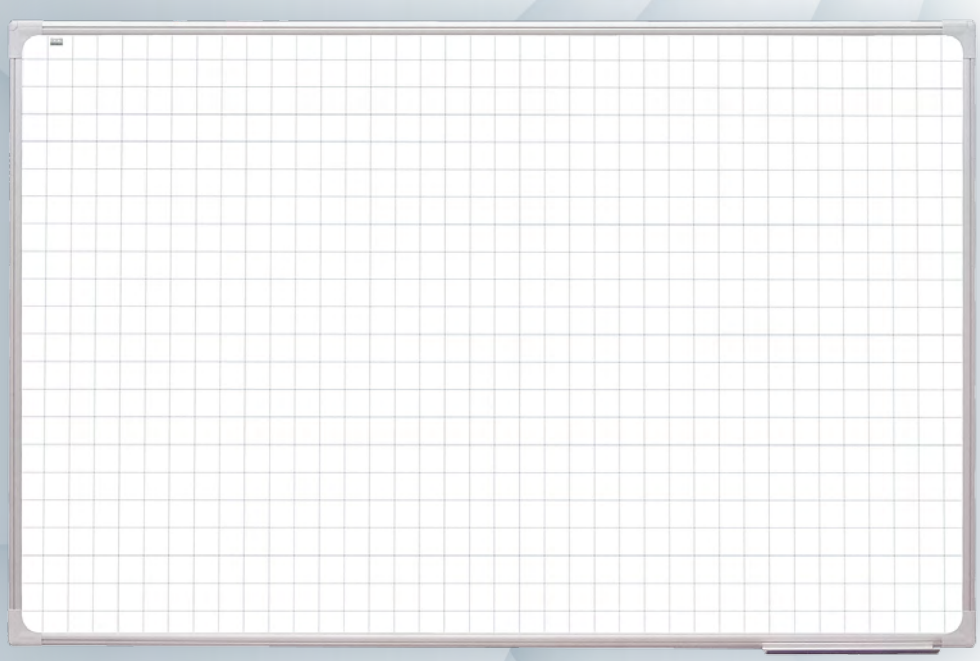

TSF K

tablica suchościeralna z nadrukiem GTO

PL **Charakterystyka:** Tablica biała suchościeralna z powierzchnią ceramiczną o właściwościach magnetycznych. Posiada stały nadruk kratki o wymiarze 5 x 5 cm Rama wykonana jest z profilu aluminiowego w kolorze srebrnym, wykończona eleganckimi, popielatymi narożnikami. Dla rozmiaru 170 x 100 cm tył tablicy wzmocniono blachą ocynkowaną, w celu zapewnienia jej stabilności, chroniąc przed wilgocią i wyginaniem. Dodatkowo produkt posiada wygodną półkę o długości 30 cm, która zmieści wszelkiego rodzaju przybory niezbędne podczas prezentacji. Wyjątkowo łatwa i szybka w montażu. Istnieje możliwość zawieszenia tablicy zarówno w pionie, jak i w poziomie.

W zestawie: elementy mocujące.

Gwarancja: dożywotnia na powierzchnię ceramiczną oraz 2 lata na produkt.

доска в клетку в рамке GTO

RU **Характеристика:** Керамическая поверхность с пожизненой гарантией – для письма сухостираемыми маркерами и прикрепления информации магнитами. Размер клетки 5 x 5 см., линия либо нотный стан. Рамка анодированного алюминия с пластмассовыми уголками. С обратной стороны доска дополнительно укреплена оцинкованным стальным листом От размера 150 x 100 см. Скрытое крепление к стене в четырех углах, крепежные элементы прилагаются.

В комплекте: полка для маркеров 30 см, подарочные маркер и 3 магнита.

Гарантия: пожизненная на керамическую поверхность и 2 года на продукт.

gridded whiteboard GTO

EN **Description:** Ceramic steel surface. Permanent grid (square 5 x 5 cm). Aluminium frame, silver finished (anodised). Zink steel extra backing (for size 170 x 100 cm). Mounting set, pentray 30 cm.

Warranty: 2-year product warranty and lifetime for the ceramic steel surface.

2x3 Art. Nr	Size (A x B)(cm)	Pack	Weight (kg)	Delivery
w kratkę | в клетку | grid				
C TSF8510KP3	100 x 85	1	8,1	10
C TSF1710KP3	170 x 100	1	16,5	10

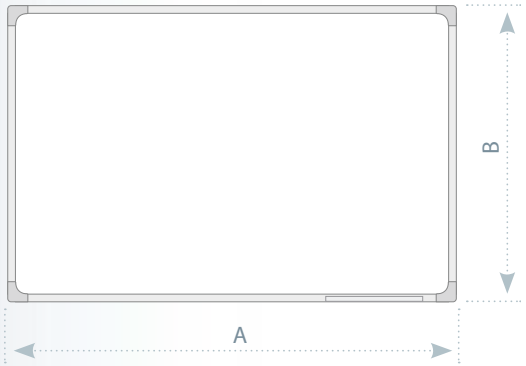

C ceramiczna | керамическая | ceramic

10 10 dni | дня | days

2x3 Art. Nr **TSC L, TSC K, TSC P**

tablica suchościeralno-magnetyczna z nadrukiem C-line

PL **Charakterystyka:** Tablica biała suchościeralna z powierzchnią lakierowaną o właściwościach magnetycznych. Posiada stały nadruk kratki o wymiarze 5 x 5 cm, linii lub pięciolinii. Rama wykonana jest z profilu aluminiowego w kolorze srebrnym, wykończona eleganckimi, popielatymi narożnikami. Dla rozmiaru 170 x 100 cm tył tablicy wzmocniono blachą ocynkowaną, w celu zapewnienia jej stabilności, chroniąc przed wilgocią i wyginaniem. Dodatkowo produkt posiada wygodną półkę o długości 30 cm, która zmieści wszelkiego rodzaju przybory niezbędne podczas prezentacji. Wyjątkowo łatwa i szybka w montażu. Istnieje możliwość zawieszenia tablicy zarówno w pionie, jak i w poziomie.

W zestawie: elementy mocujące.

Gwarancja: 10 lat na powierzchnię lakierowaną oraz 2 lata na produkt.

доска в клетку в рамке C-line

RU **Характеристика:** Лакированная поверхность для письма сухостираемыми маркерами и прикрепления информации магнитами. Размер клетки 5 x 5 см, линия либо нотный стан. Рамка анодированного алюминия с пластмассовыми уголками. С обратной стороны доска дополнительно укреплена оцинкованным стальным листом. Скрытое крепление к стене в четырех углах, крепёжные элементы прилагаются.

В комплекте: полка для маркеров 30 см, подарочные маркер и 3 магнита.

Гарантия: 10 лет на поверхность лакерованную и 2 года на продукт.

gridded whiteboard C-line

EN **Description:** Lacquered steel surface. Grid (square 5 x 5 cm), lines or stave. Aluminium frame, silver finished (anodised). Zink steel extra backing.

Set includes: mounting set, pentray 30 cm.

Warranty: 2-year product warranty, 10-year for the lacquered surface.

L lakierowana | лакированная | lacquered

10 10 dni | дня | days

2x3 Art. Nr	Size (A x B)(cm)	Pack	Weight (kg)	Delivery
w linie | в линию | horizontal line				
L TSC8510L	100 x 85	1	8,1	10
L TSC1710L	170 x 100	1	16	10
w kratkę | в клетку | grid line				
L TSC8510K	100 x 85	1	8,1	10
L TSC1710K	170 x 100	1	16	10
w pięciolinie | доска с 5-линиями | stave				
L TSC8510P	100 x 85	1	8,1	10
L TSC1710P	170 x 100	1	16	10

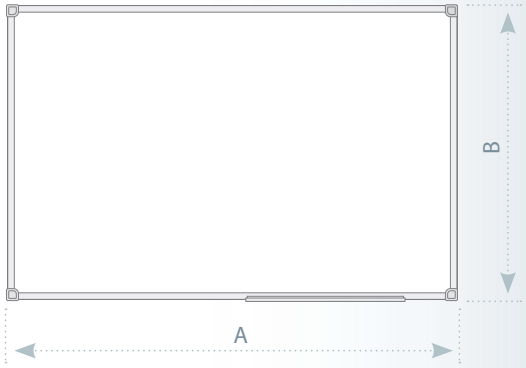

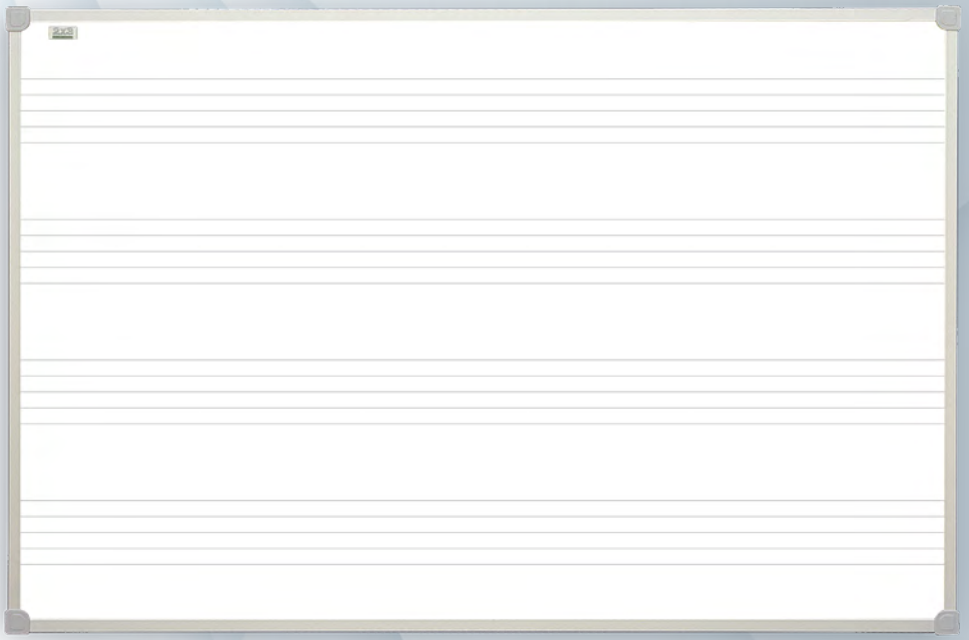

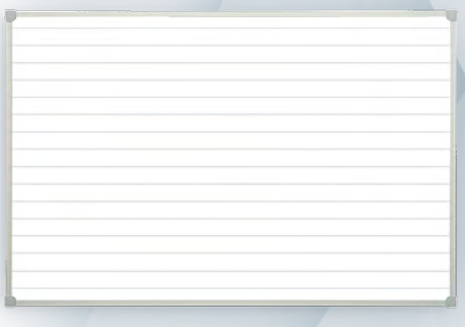

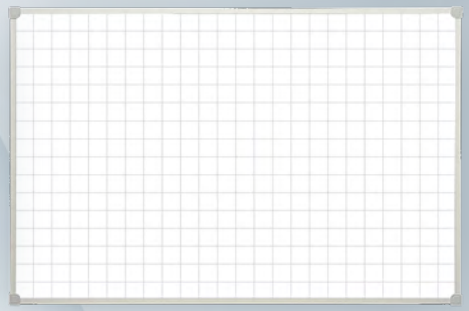

2x3 Art. Nr **TKF K**

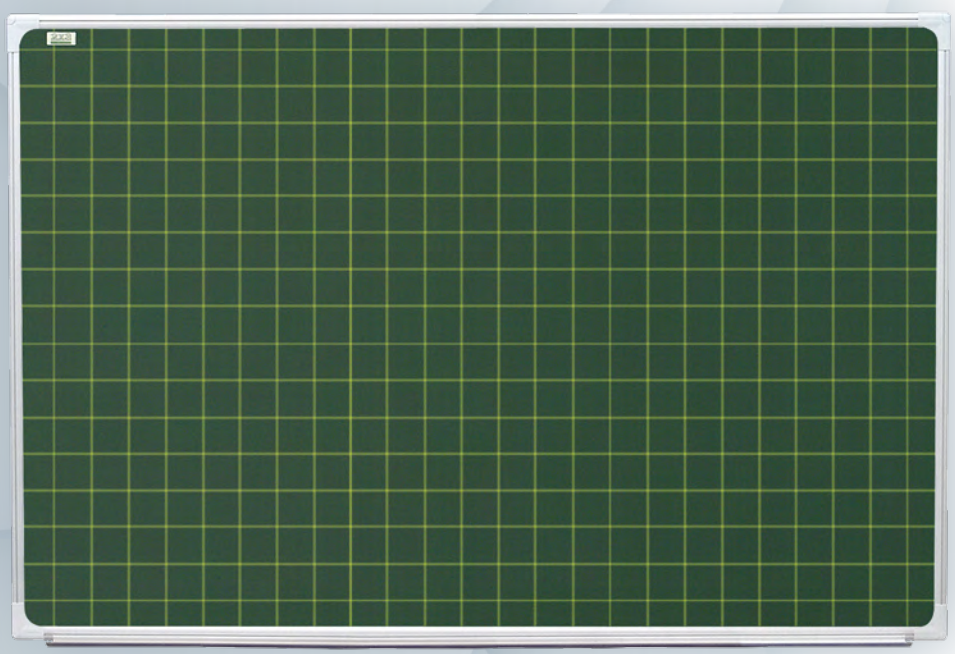

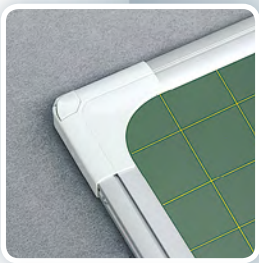

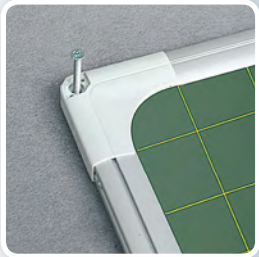

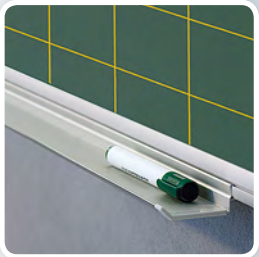

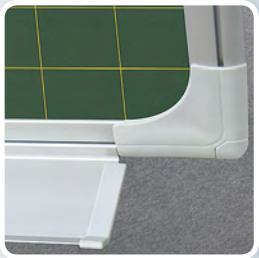

TKF K

tablica kredowa z nadrukiem GTO

PL **Charakterystyka:** Tablica zielona z powierzchnią ceramiczną o właściwościach magnetycznych. Posiada stały nadruk: kratka o wymiarze 5 x 5 cm Ramę tablicy, wykonaną z profilu aluminiowego w kolorze srebrnym, wykończono eleganckimi popielatymi narożnikami. Dla rozmiaru 170 x 100 cm tył tablicy wzmocniono blachą ocynkowaną, aby zapewnić jej stabilność, chroniąc przed wilgocią oraz wyginaniem. Dodatkowo produkt posiada wygodną półkę na całej szerokości, która zmieści wszelkiego rodzaju przybory niezbędne podczas prezentacji. Wyjątkowo łatwa i szybka w montażu.

W zestawie: elementy mocujące.

Gwarancja: dożywotnia na powierzchnię ceramiczną oraz 2 lata na produkt.

доска для мела в линию, клетку GTO

RU **Характеристика:** Керамическая поверхность с пожизненой гарантией – для письма сухостираемыми маркерами и прикрепления информации магнитами. Размер клетки 5 x 5 см. Рамка анодированного алюминия с пластмассовыми уголками. С обратной стороны доска дополнительно укреплена оцинкованным стальным листом. Скрытое крепление к стене в четырех углах, крепежные элементы прилагаются.

Гарантия: Пожизненная на керамическую поверхность и 2 года на продукт.

gridded chalkboard GTO

EN **Description:** Green ceramic steel surface. Grid (square 5 x 5 cm). Aluminium frame, silver finished (anodised). Zink steel extra backing (for size 170 x 100 cm). Mounting set and pen tray (in full width of board) included.

Warranty: 2-year product warranty and lifetime for the ceramic steel surface.

2x3 Art. Nr	Size (A x B)(cm)	Pack	Weight (kg)	Delivery
w kratkę | в клетку | grid				
C TKF8510KP3	100 x 85	1	8,1	10
C TKF1710KP3	170 x 100	1	16,5	10

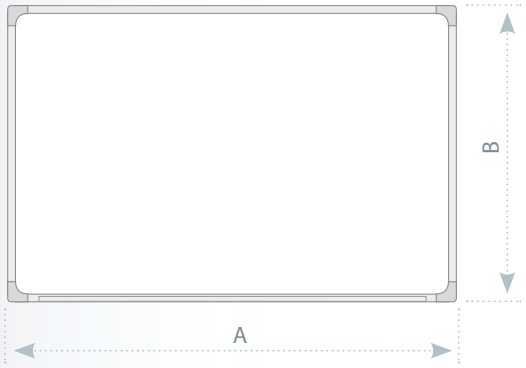

C ceramiczna | керамическая | ceramic

10 10 dni | дня | days

TKC L, TKC K, TKC P

2x3 Art. Nr **TKC L, TKC K, TKC P**

tablica kredowa z nadrukiem C-line

PL **Charakterystyka:** Tablica zielona z powierzchnią lakierowaną o właściwościach magnetycznych. Posiada stały nadruk: kratka o wymiarze 5 x 5 cm, linia lub pięciolinia. Ramę tablicy, wykonaną z profilu aluminiowego w kolorze srebrnym, wykończono eleganckimi popielatymi narożnikami. Dla rozmiaru 170 x 100 cm tył tablicy wzmocniono blachą ocynkowaną, aby zapewnić jej stabilność, chroniąc przed wilgocią oraz wyginaniem. Dodatkowo produkt posiada wygodną półkę na całej szerokości, która zmieści wszelkiego rodzaju przybory niezbędne podczas prezentacji. Wyjątkowo łatwa i szybka w montażu.

W zestawie: elementy mocujące.

Gwarancja: 10 lat na powierzchnię lakierowaną oraz 2 lata na produkt.

доска для мела в линию, клетку C-line

RU **Характеристика:** Лакерованная поверхность – для письма сухостираемыми маркерами и прикрепления информации магнитами. Размер клетки 5 x 5 см линия либо нотный стан. Рамка анодированного алюминия с пластмассовыми уголками. С обратной стороны доска дополнительно укреплена оцинкованным стальным листом от размера 150 x 100 см. Скрытое крепление к стене в четырех углах, крепежные элементы прилагаются.

Гарантия: 10 лет на поверхность лакерованную и 2 года на продукт.

gridded chalkboard C-line

EN **Description:** Green lacquered steel surface. Grid (square 5 x 5 cm), line or stave. Aluminium frame, silver finished (anodised). Zink steel extra backing. Mounting set and pentray (in full width of board) included.

Warranty: 2-year product warranty and 10-year for the lacquered surface.

L lakierowana | лакированная | lacquered

10 10 dni | дня | days

	2x3 Art. Nr	Size (A x B)(cm)	Pack	Weight (kg)	Delivery
	w linie | в линию | horizontal line				
L	TKC8510L	100 x 85	1	8,1	10
L	TKC1710L	170 x 100	1	16	10
	w kratkę | в клетку | grid				
L	TKC8510K	100 x 85	1	8,1	10
L	TKC1710K	170 x 100	1	16	10
	w pięciolinię | доска с 5-линиями | stave				
L	TKC8510P	100 x 85	1	8,1	10
L	TKC1710P	170 x 100	1	16	10

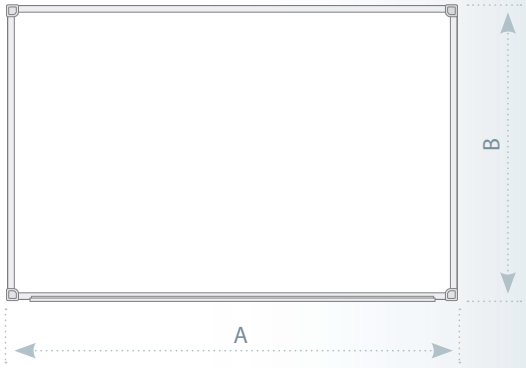

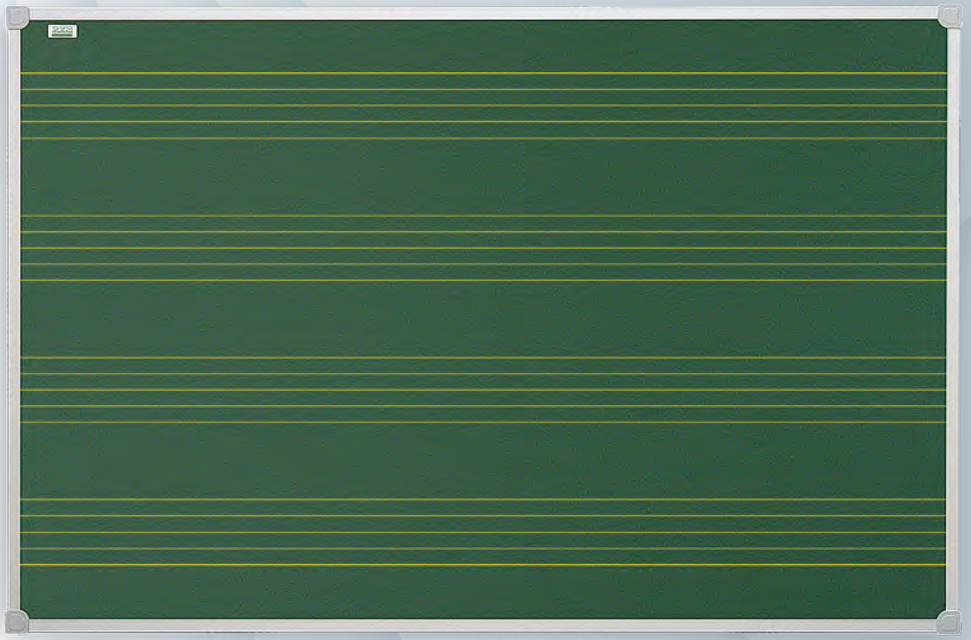

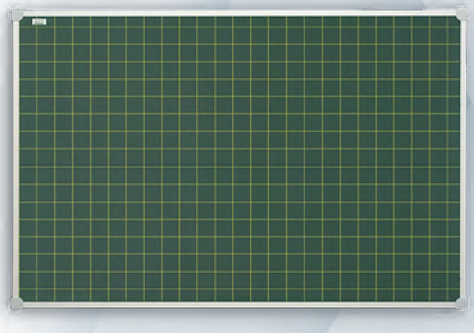

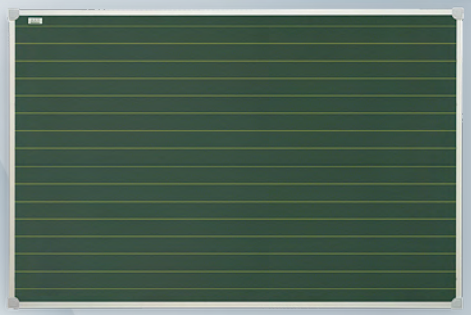

2x3 Art. Nr **TTC**

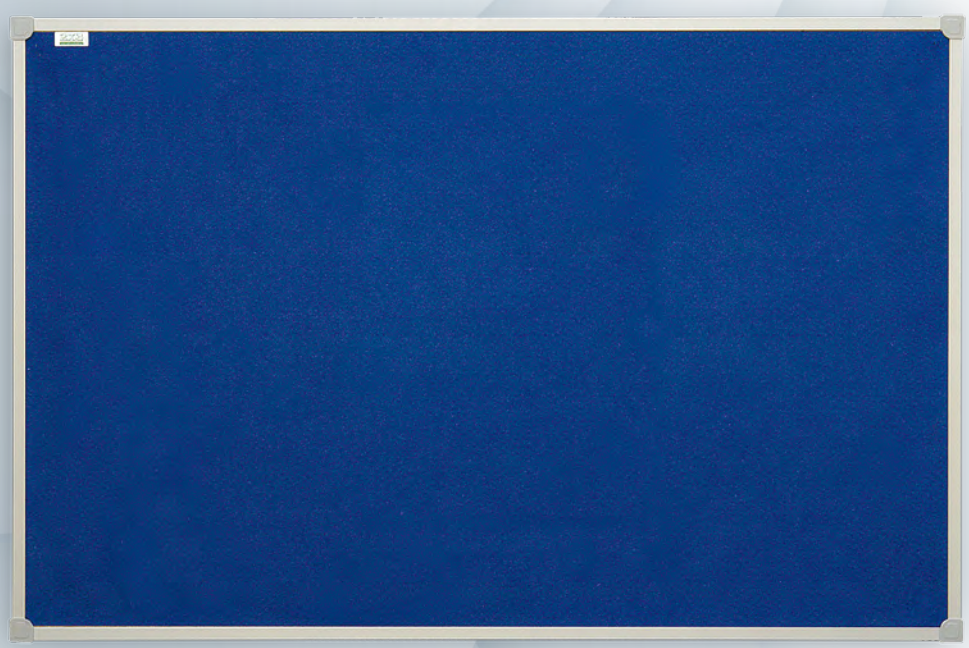

powierzchnie | поверхностеь | surfaces

tekstylna
текстильная
felt

TTC

tablica tekstylna C-line

PL **Charakterystyka:** Tablica informacyjna, o powierzchni wykonanej j z najwyższej jakości materiałów, dostępna w dwóch kolorach: niebieskim lub popielatym. Na specjalne życzenie istnieje możliwość wykonania tablicy również w kolorach: zielonym, czerwonym lub bordowym. Rama wykonana z profilu aluminiowego w kolorze srebrnym, wykończona eleganckimi, popielatymi narożnikami. Wyjątkowo łatwa i szybka w montażu. Istnieje możliwość zawieszenia tablicy zarówno w pionie jaki i w poziomie.

W zestawie: elementy mocujące.

Gwarancja: 2 lata na produkt.

доска текстильная в рамке C-line

RU **Характеристика:** Поверхность доски из текстиля синего, серого или зеленого цвета. Возможность прикрепления информации с помощью кнопок-гвоздиков и булавок. Рамка из анодированного алюминия с пластмассовыми уголками. Скрытое крепление к стене в четырех углах, крепежные элементы в комплекте.

Гарантия: 2 года на продукт.

felt board C-line

EN **Description:** Felt surface noticeboard. Aluminium frame. Plastic corners in light grey colour. Mounting set included.

Warranty: 2-year product warranty.

	2x3 Art. Nr	Size (A x B) (cm)	Pack	Weight (kg)	Delivery
F	TTC8510	100 x 85	1	3	10 2 *
F	TTC1710	170 x 100	1	5,9	10 2 *

* szary i niebieski / серый или голубой / grey and blue

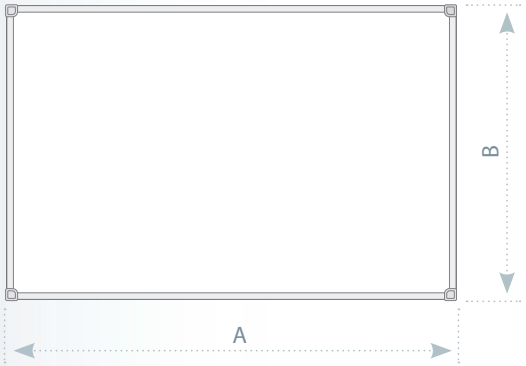

2 2 dni | дня | days 10 10 dni | дня | days F tekstylna | текстильная | felt

2x3 Art. Nr **TCC**

tablica korkowa C-line

PL **Charakterystyka:** Tablica informacyjna, której powierzchnia wykonana jest z najwyższej jakości korka. Rama wykonana z profilu aluminiowego w kolorze srebrnym, wykończona eleganckimi, popielatymi narożnikami. Wyjątkowo łatwa i szybka w montażu. Istnieje możliwość zawieszenie tablicy zarówno w pionie jaki i w poziomie.

W zestawie: elementy mocujące.

Gwarancja: 2 lata na produkt.

доска пробковая C-line

RU **Характеристика:** Поверхность доски из натуральной мелкозернистой пробки. Возможность прикрепления информации с помощью кнопок-гвоздиков и булавок. Рамка из анодированного алюминия с пластмассовыми уголками. Скрытое крепление к стене в четырех углах, крепежные элементы в комплекте.

Гарантия: 2 года на продукт.

cork board C-line

EN **Description:** Cork surface information board. Aluminium frame. Plastic corners in light grey colour. Mounting set included.

Warranty: 2-year product warranty.

2x3 Art. Nr	Size (A x B) (cm)	Pack	Weight (kg)	Delivery
TCC8510	100 x 85	1	3,1	2
TCC1710	170 x 100	1	6	2

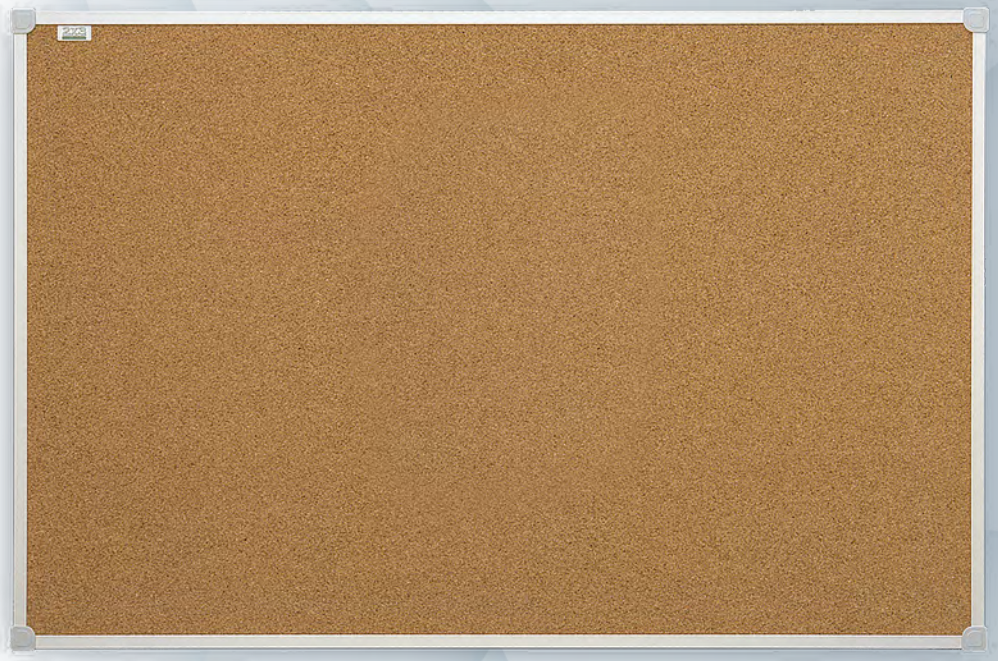

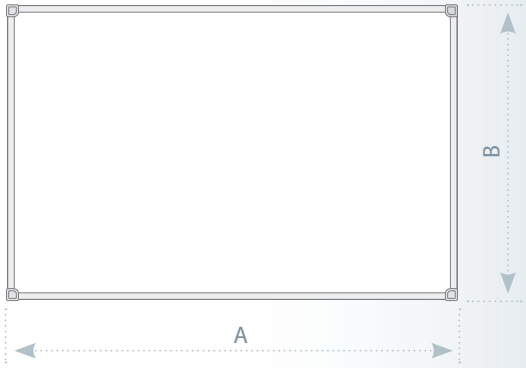

2 dni | дня | days korkowa | пробковая верхность | cork

tablice korkowe | пробковые доски | cork noticeboards

2x3 Art. Nr **SM01SZ OVAL, SM01SZ MOBILE**

SM01 OVAL

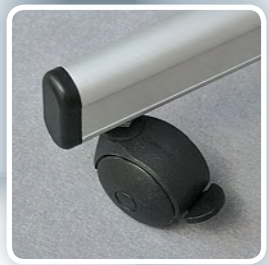

SM01 MOBILE

SM01SZ OVAL

stojak do map i plansz

PL **Charakterystyka:** Prosty w budowie o bardzo lekkiej aluminiowej konstrukcji stojak. Wyposażony w kółka zapewniające mobilność produktu. Odpowielni rozstaw nóżek gwarantuje stabilność, a lekka aluminiowa konstrukcja powoduje, iż stojak jest bardzo łatwy w transporcie.
Gwarancja: 2 lata na produkt.

стойка-вешалка для карт

RU **Характеристика:** Простая и сверхлегкая алюминиевая конструкция подставки оснащена в колёсики, которые дают возможность легкой перестановки подставки с места на место. Благодаря соответствующему расстоянию ножек гарантирует стабильность, а благодаря алюминиевой конструкция – легка во время транспортировки.
Гарантия: 2 года на продукт.

stand for maps

EN **Description:** Stand indispensable in every classroom where traditional maps and cards are being used. Light aluminium construction and base with wheels ensures easy transportation and stability.
Warranty: 2-year product warranty.

2x3 Art. Nr	Height (cm)	Pack	Weight (kg)	Delivery
SM01SZ OVAL	207	1	3	2

SM01SZ MOBILE

stojak do map i plansz z regulowaną wysokością

PL **Charakterystyka:** Zaawansowana konstrukcja dla bardziej wymagających-stojak o obrotowej podstawie jezdnej zapewniającej stabilność oraz regulowanej wysokości, dzięki czemu mapę lub planszę można zawiesić na dowolnej wysokości.
Gwarancja: 2 lata na produkt.

стойка-вешалка для карт, регулируемая

RU **Характеристика:** Более совершенная конструкция для более требовательных – мобильная подставка, которая обеспечивает стабильность, а также с регулируется высота, благодаря чему карты или диаграммы можно завесить на произвольной высоте, в зависимости от потребностей. Основание оснащено в колёсики, которые дают возможность лёгкой транспортировки с места на место.
Гарантия: 2 года на продукт.

height-adjustable stand for maps

EN **Description:** More advanced solution for more demanding – mobile stand with lockable castors and adjustable height which ensures easy hanging at different level.
Warranty: 2-year product warranty.

2x3 Art. Nr	Height (cm)	Pack	Weight (kg)	Delivery
SM01SZ MOBILE	180 - 241	1	5,3	2

2 2 dni | дня | days

AS140

przymiary tablicowe

PL **Charakterystyka:** Wykonane z grubego, odpornego na zginanie spienionego PCV. Zawierają wbudowany magnes, umożliwiający przytwierdzenie ich do tablicy.
W zestawie: ekierka magnetyczna 60°, ekierka magnetyczna 45°, kątomierz magnetyczny, linijka magnetyczna 100 cm, cyrkiel na przyssawki silikonowe.

принадлежности для досок

RU **В комплекте:** Магнитный треугольник 60°, магнитный треугольник 45°, магнитный угломер (транспортир), магнитная линейка 100 см, циркуль на силиконовых присосках. Сделано из толстого, износостойкого к сгибанию пенного ПВС. Встроенные магниты дают возможность прикрепление к доске.

school magnetic measures

EN **Description:** Made with thick, resistant to bending PCV, including magnetic hangers ensuring easy attachment to the board surface. Set includes: magnetic setsquare 60°, magnetic setsquare 45°, magnetic protraktor, magnetic line 100 cm, compass with silicon hangers.

2x3 Art. Nr	Pack	Weight (kg)	Delivery
AS140	5	2,7	2

AS140

2x3 Art. Nr **AS140**

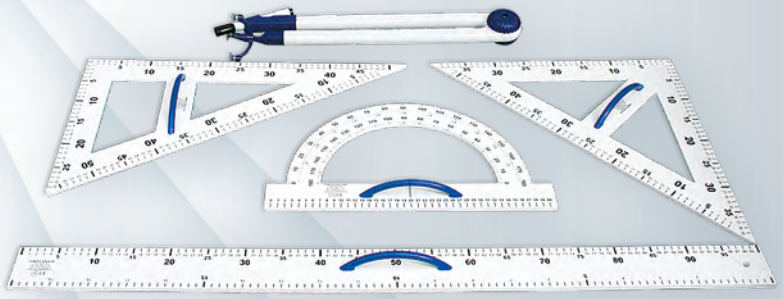

AS115

wycierak do kredy

PL **Charakterystyka:** Ergonomiczny kształt, duża powierzchnia ścierająca. Do wycierania na sucho.

стиратель для мела

RU **Характеристика:** Эргономичная форма, большая стираемая поверхность. Для сухостираемых меловых досок.

chalk eraser

EN **Description:** Ergonomic shape. Large wiping surface. For dry cleaning.

2x3 Art. Nr	Pack	Weight (kg)	Delivery
AS115	1	0,1	2

2 dni | дня | days

2x3 Art. Nr **AS115**

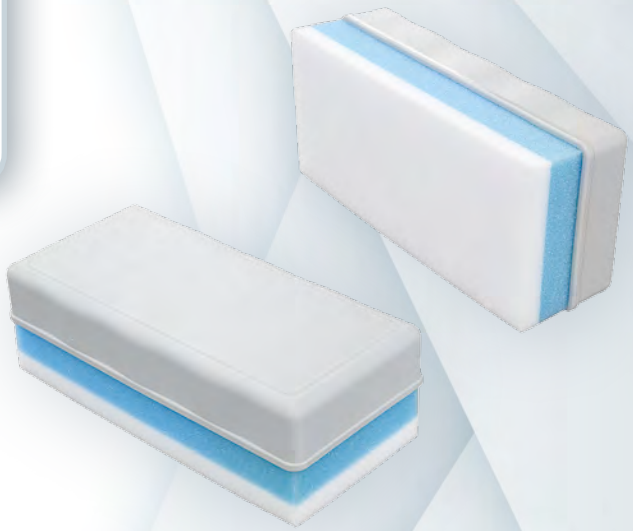

AS132, AS133

kreda biała lub kolorowa

PL **Charakterystyka:** Kreda okrągła biała lub kolorowa, ekologiczna o średnicy 10 mm. Ilość: 10 lasek.

мел белый или цветной

RU **Характеристика:** Мел белого или цветной цвета, круглой формы, диаметр 10 мм. Экологически безопасный. В наборе 5 мелков.

white or coloured chalk

EN **Description:** White or coloured, rounded chalk. Environmental friendly. Diameter 10 mm. 5 pcs in box.

2x3 Art. Nr	Type	Pack	Weight (kg)	Delivery
AS132	white	5	0,2	2
AS133	coloured	5	0,2	2

2x3 Art. Nr **AS132, AS133**

AS132
Rodzaj | Тип | Type:
biała | белый | white

AS133
Rodzaj | Тип | Type:
kolorowa | цветной | coloured

2x3 Art. Nr **AS112**

AS112

zestaw startowy do tablic kredowych

PL Zestaw zawiera: wycierak do kredy, magnesy (10 szt.), 2 komplety kredy (białej i kolorowej – po 10 szt.).

стартовый набор для меловых досок

RU **Характеристики:** Набор включает: стиратель для мела, магниты (10 шт.), 2 комплекта мела (белого и цветного – по 10 шт.).

starter kit for chalkboards

EN **Description:** Includes: wiper for chalk, magnets (10 pcs), 2 sets of chalk (white and coloured – 10 pcs).

2x3 Art. Nr	Pack	Weight (kg)	Delivery
AS112	1	0,1	2

2 2 dni | дня | days

notatki / примечания / notes

innowacje w komunikacji wizualnej
инновации в визуальной коммуникации
innovations in visual communication

2013 / 2014

BALMA® Ostin

ecoBoards

pomóż nam chronić środowisko – bądź EKO

PL **Green Corner** to akcja informacyjno-edukacyjna skierowana do szkół. Współzawodnictwo, ekologia, nauka oraz tworzenie szkolnego, ekologicznego **Green Cornera** to główne założenia programu. **Green Corner** zostanie początkowo wdrożony na terenie Polski i będzie realizowany we współpracy ze specjalistami związanymi z ochroną środowiska oraz aranżacją terenów zielonych.

Produkty marki ecoBoards produkowane są z przetworzonych i ekologicznych materiałów, zachowując doskonałą jakość i nienaganny design.

Aluminium – używamy przetworzonego aluminium.
Drewno – używamy drewna od dostawcy, który wdrożył FSC kontroli wyrobów drewnianych według systemu Forest Stewardship Council.
Korek – pozyskiwanie korka nie narusza równowagi biologicznej i nie uszczupla zasobów naturalnych.
Klej – używamy rozpuszczalnego wodnego kleju.
Tektura – używamy tektury przetworzonej z materiałów makulaturowych.

помоги нам защитить окружающую среду – будь ECO

RU **Green Corner** – это акция для обмена информацией в области образования, направленной на школы. Конкурсы экологии, наука и создание в школе **Green Corner** (зеленого уголка) являются основными целями программы. **Green Corner** первоначально будут развернуты на территории Польши и будет осуществляться в сотрудничестве с экспертами в области охраны окружающей среды и проектирования зеленых зон.

Продукты марки ecoBoards сделаны из переработанных и экологических материалов, сохраняя при этом высокое качество и совершенный дизайн.

Алюминий – используется переработанный алюминий.
Дерево – используем древесину от поставщика, который внедрил систему контроля деревянных изделий по FSC в соответствии с требованиями Лесного Попечительного Совета.
Пробка – получение пробки не наршует биологического равновесия и не разрушает натуральных биологических ресурсов.
Клей – используем растворимый водяной клей.
Картон – используем Картон сделанный из переработанных материалов (макулатуры).

join us to protect the environment – be ECO

EN The **Green Corner** action promotes the green lifestyle. The program is addressed to the schools. Its main objectives are: learning ecology, competition, and creating the green space. The **Green Corner** will initially be deployed on territory of Poland and will be implemented in collaboration with environmental and green areas arrangement experts.

ecoBoards brand products are made from recycled and organic materials, while maintaining excellent quality and impeccable design.

Aluminium – we are using recycling used aluminium.
Wood – we are using wood from company which has implemented FSC wood products control system according to the Forest Stewardship Council certyfication system.
Cork - obtaining cork is sustainable and does not deplete biological resources.
Glue – we are using water soluble glue.
Cardboard – we are using cardboard processed from recycled materials.

TF01 ECO M, TF01 ECO

flipchart ecoBoards

PL **Charakterystyka:** Praktyczny flipchart z powierzchnią suchościeralną o właściwościach magnetycznych lub niemagnetycznych (powierzchnia melaminowa). Konstrukcja aluminiowa w kolorze popielatym, z eleganckimi szarymi wykończeniami. Produkt wyposażono w specjalną półkę na akcesoria (na całej szerokości) oraz unoszony uchwyt na arkusze papieru w klasycznym kolorze popielatym. Stabilność flipcharta zapewnia trójnożny stojak o regulowanej wysokości – max. 186 cm. Wymiary tablicy: 70 x 100 cm. Istnieje możliwość zawieszenia bloku A1 oraz EURO, poprzez odpowiednie ustawienie rozstawu haków. Do samodzielnego złożenia.

W zestawie: elementy montażowe.

Gwarancja: 10 lat na powierzchnię lakierowaną, 2 lata na produkt.

флипчарт ecoBoards

RU **Характеристики:** Флипчарт доступен в двух вариантах – с магнитной (лакированной) или немагнитной поверхностью (меламин). Поверхность предназначена для письма маркерами сухого стирания. Размер доски: 70 x 100 см. Основание – тренога из алюминия; регулируется по высоте до 186 см. Имеет прижимную планку для крепления блокнотов и полочку для маркеров.

Гарантия: 10 лет на лакированную поверхность, 2 года на меламиновую поверхность.

flipchart ecoBoards

EN **Description:** 2 versions of surface: magnetic (lacquered) or non-magnetic (melamine) – both for dry-erase markers. Board: 70 x 100 cm. Base: aluminum tripod; height adjustable up to 186 cm. Flexible pad fixing. Plastic pen-tray.

Warranty: 10-year for the lacquered surface and 2-year product warranty.

	2x3 Art. Nr	Size (A x B) (cm)	Pack	Weight	Delivery
M	TF01 ECO M	70 x 100	1	5	2
L	TF01 ECO	70 x 100	1	6,1	2

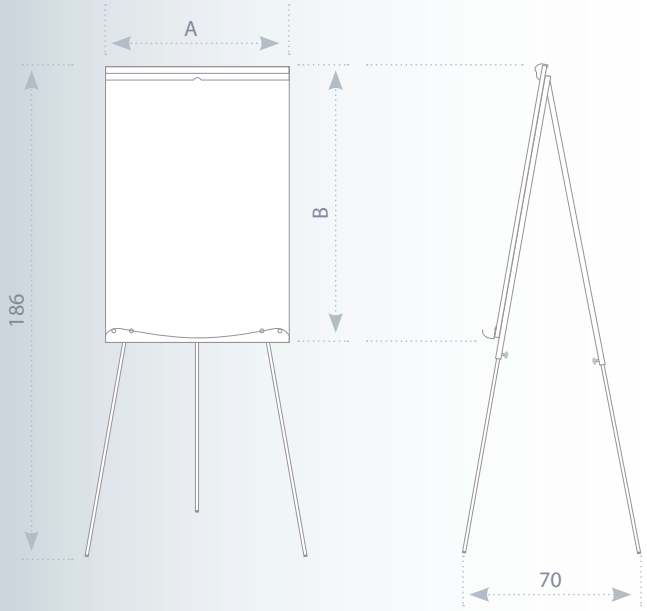

2x3 Art. Nr **TF01 ECO M, TF01 ECO**

NEW 2013

2 2 dni | дня | days L lakierowana | лакированная | lacquered M melaminowa | меламиновая | dry wipe

2x3 Art. Nr **TF03 ECO**

NEW 2013

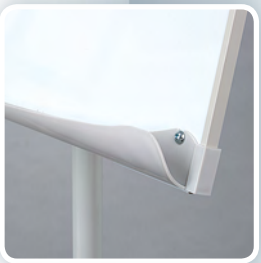

TF03 ECO

flipchart ecoBoards mobilny

PL **Charakterystyka:** Powierzchnia suchościeralna lakierowana (magnetyczna). Tablica o wymiarach 70 x 100 cm i stałym kącie nachylenia 15°. Wysokość flipcharta: 186 cm. Podstawa jezdna (kółka z systemem blokowania). Istnieje możliwość zawieszenia bloku A1 oraz EURO, poprzez odpowiednie ustawienie rozstawu haków. Do samodzielnego złożenia.

W zestawie: elementy montażowe.

Gwarancja: 10 lat na powierzchnię lakierowaną, 2 lata na produkt.

флипчарт ecoBoards mobile

RU **Характеристики:** Поверхность сухостираемая магнитная. Размер доски: 70 x 100 см. Постоянная высота (186 см) и угол наклона (15°). Основание: полюс из алюминия и мобильная подставка (на колесах с механической блокировкой). Имеет прижимную планку для крепления блокнотов и полочку для маркеров.

Гарантия: 2 года на продукт, 10 лет на лакированную поверхность.

flipchart ecoBoards mobile

EN **Description:** Dry-wipe magnetic surface. Board: 70 x 100 cm. Fixed elevation (186 cm) and the slope of the board (15°). Aluminium pole on plastic base with locking casters. Flexible pad fixing. Plastic pen-tray.

Warranty: 10-year for the lacquered surface and 2-year product warranty.

	2x3 Art. Nr	Size (A x B) (cm)	Pack	Weight	Delivery
L	TF03 ECO	70 x 100	1	.	2

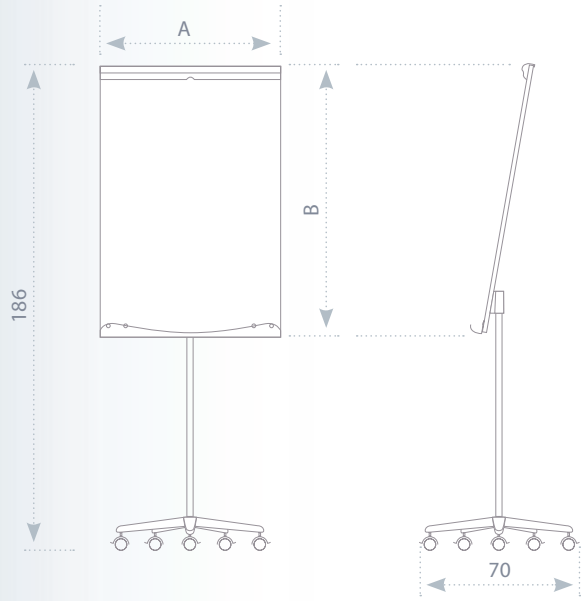

2 dni | дня | days L lakierowana | лакированная | lacquered M melaminowa | меламиновая | dry wipe

flipcharty | флипчарты | flipcharts

TS/C

tablica suchościeralna w ramie drewnianej

PL **Charakterystyka:** Tablica biała suchościeralna lakierowana o właściwościach magnetycznych, oprawiona w elegancką ramę z litego drewna sosnowego. Wyjątkowo łatwa i szybka w montażu. Istnieje możliwość zawieszenia tablicy zarówno w pionie, jak i w poziomie. Do samodzielnego montażu.
W zestawie: marker, 3 magnesy (Ø20 mm) oraz elementy mocujące.
Gwarancja: 10 lat na powierzchnię lakierowaną, 2 lata na produkt.

доска маркерная в деревянной раме

RU **Характеристики:** Износостойкая лакированная магнитная поверхность в деревянной раме Eco-Boards из натурального дерева (сосны). Крепление осуществляется по двум точкам.
Комплектация: Монтажный набор, 1 маркер, три магнита (диаметром 20 мм).
Гарантия: 10 лет на лакированную поверхность, 2 года на продукт..

whiteboard in wooden frame

EN **Description:** Drywipe magnetic surface. Wooden frame. Mounting set, marker pen and 3 magnets (Ø20 mm) are included.
Warranty: 10-year for the lacquered surface and 2-year product warranty.

	2x3 Art. Nr	Size (A x B) (cm)	Pack	Weight (kg)	Delivery
L	TS34/C	40 x 30	1	0,6	2
L	TS64/C	60 x 40	1	1,3	2
L	TS86/C	80 x 60	1	2,3	2
L	TS128/C	120 x 80	1	4,8	2

TS/C

TSA/C

tablica suchościeralna w ramie aluminiowej

PL **Charakterystyka:** Tablica biała suchościeralna lakierowana o właściwościach magnetycznych, oprawiona w ramę aluminiową wykończoną eleganckimi narożnikami. Wyjątkowo łatwa i szybka w montażu. Istnieje możliwość zawieszenia tablicy zarówno w pionie, jak i w poziomie. Do samodzielnego montażu.
W zestawie: marker, 3 magnesy (Ø20 mm) oraz elementy mocujące.
Gwarancja: 10 lat na powierzchnię lakierowaną, 2 lata na produkt.

доска маркерная в алюминиевой раме

RU **Характеристики:** Износостойкая лакированная магнитная поверхность в алюминиевом профиле EcoBoards. Крепление осуществляется по четырем точкам на дистанционных держателях.
Комплектация: Монтажный набор, 1 маркер, три магнита (диаметром 20 мм).
Гарантия: 10 лет на лакированную поверхность, 2 года на продукт..

whiteboard in aluminium frame

EN **Description:** Magnetic dry-wipe surface, aluminium frame, silver finished (anodised). Plastic corners. Mounting set, marker pen and 3 magnets (Ø20 mm) are included.
Warranty: 10-year for the lacquered surface and 2-year product warranty.

	2x3 Art. Nr	Size (A x B) (cm)	Pack	Weight (kg)	Delivery
L	TSA34/C	40 x 30	1	0,7	2
L	TSA64/C	60 x 40	1	1,2	2
L	TSA86/C	80 x 60	1	2,3	2
L	TSA128/C	120 x 80	1	4,8	2
L	TSA1216/C	160 x 120	1	9,2	2

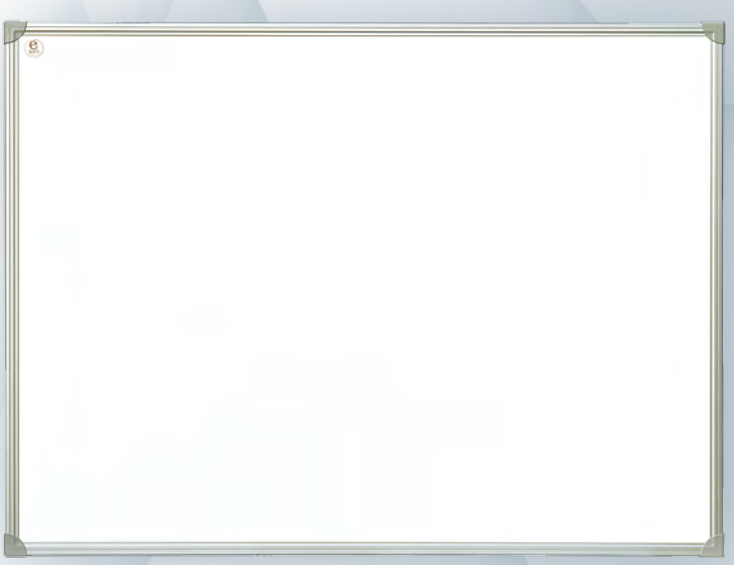

TSA/C

2 2 dni | дня | days L lakierowana | лакированная | lacquered

ecoBoards

2x3 Art. Nr **TPC**

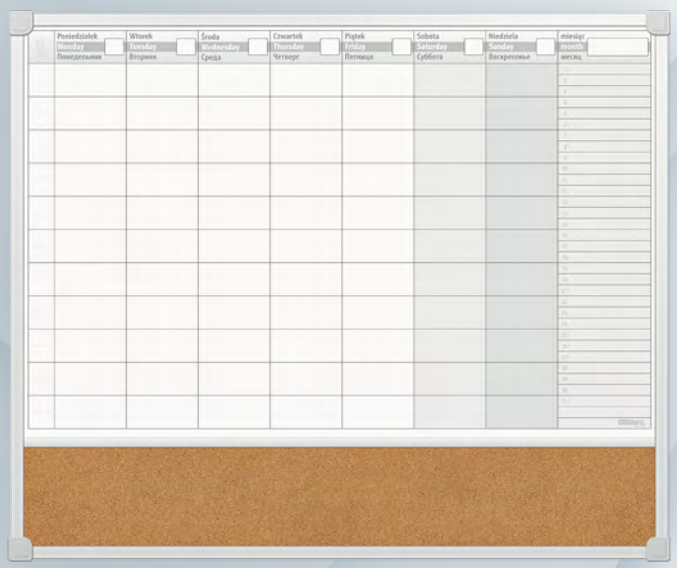

TPC03

Wymiar | Размер | Size: 60 x 50 cm
Powierzchnia | Поверхность | Surface:
lakierowana | лакированная | lacquered

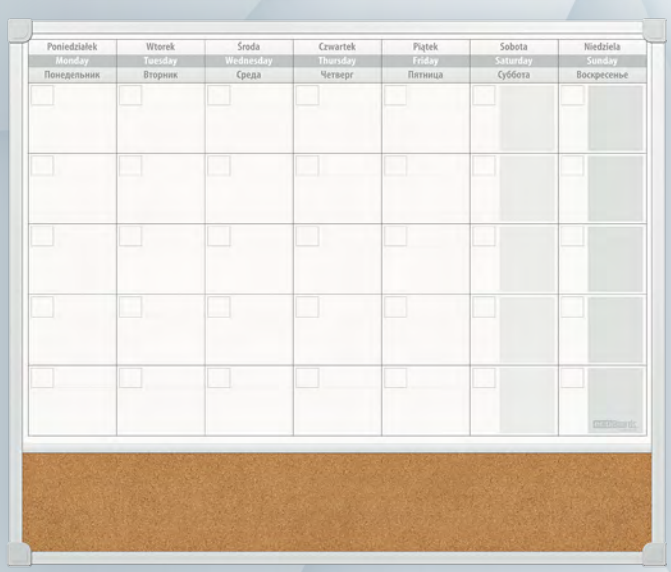

TPC01

Wymiar | Размер | Size: 60 x 50 cm
Powierzchnia | Поверхность | Surface:
lakierowana | лакированная | lacquered

TPC

planer magnetyczny z korkiem C-line

PL **Charakterystyka:** Tablica biała suchościeralna lakierowana o właściwościach magnetycznych. Na powierzchni znajduje się stały nadruk terminarza do planowania zadań w określonych odstępach czasowych (tygodniowym lub miesięcznym). Rama wykonana z profilu aluminiowego C-line w kolorze srebrnym, wykończona eleganckimi narożnikami. Wyjątkowo łatwa i szybka w montażu. Tablica posiada również dodatkową powierzchnię korkową, do której można przypinać informacje za pomocą pinezek. Do samodzielnego montażu.

W zestawie: marker, 3 magnesy (Ø20 mm) oraz elementy mocujące.

Gwarancja: 10 lat na powierzchnię lakierowaną, 2 lata na produkt.

магнитный планер в алюминиевой раме C-Line

RU **Характеристики:** Износостойкая лакированная белая магнитная сухостираемая поверхность в алюминиевом профиле C-line. На поверхность доски нанесена разметка, согласно периоду: неделя или месяц. Крепление осуществляется по четырем точкам на дистанционных держателях. Дополнительная пробковая поверхность для крепления информации с помощью кнопок – гвоздиков.

Комплектация: Монтажный набор, 1 маркер, три магнита (диаметром 20 мм).

Гарантия: 10 лет на лакированную поверхность. 2 года на продукт.

magnetic planning board with cork C-line

EN **Description:** Magnetic Whiteboards coated with magnetic properties. Permanent imprint schedule on the surface to plan tasks at specified intervals (weekly or monthly). The frame is made of aluminum C-line profile in silver, decorated with elegant, decorative corners. Extremely easy and fast to install. For self-assembly.

Includes: a marker, 3 magnets (Ø20 mm) and fasteners.

Warranty: 10 years for the lacquered surface, 2 years for the product.

	2x3 Art. Nr	Size (A x B) (cm)	Pack	Weight (kg)	Delivery
	tygodniowy / недельный / weekly				
L	TPC03/C65	60 x 50	1	2,2	2
	miesięczny / месячный / monthly				
L	TPC01/C65	60 x 50	1	2,2	2

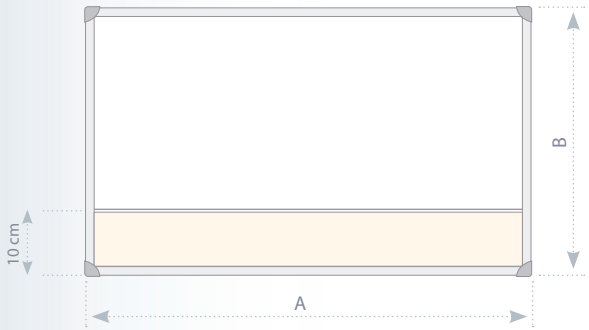

L lakierowana | лакированная | lacquered

2 2 dni | дня | days

2x3 Art. Nr **TC/C, TCA/C**

TC/C

tablica korkowa w ramie drewnianej

PL **Charakterystyka:** Tablica informacyjna o powierzchni wykonanej z najwyższej jakości korka. Wyjątkowo łatwa i szybka w montażu. Rama wykonana z litego drewna sosnowego, zszywana. Istnieje możliwość zawieszenia tablicy zarówno w pionie, ja i w poziomie. Do samodzielnego montażu.

W zestawie: pinezki oraz elementy mocujące.

Gwarancja: 2 lata na produkt.

доска пробковая в деревянной раме

RU **Характеристики:** Поверхность доски из натуральной мелкозернистой пробки. Возможность крепления информации с помощью кнопок-гвоздиков или булавок. Деревянная рама EcoBoards выполнена из сосны. Крепление к стене по двум точкам.

Комплектация: Монтажный набор, кнопки-гвоздики.

Гарантия: 2 года на продукт.

corkboard in wooden frame

EN **Description:** Cork surface information board. Natural wood frame. Push pins and mounting set included.

Warranty: 2-year product warranty.

2x3 Art. Nr	Size (A x B) (cm)	Pack	Weight (kg)	Delivery
TC34/C	40 x 30	1	0,5	2
TC64/C	60 x 40	1	0,8	2
TC86/C	80 x 60	1	1,4	2
TC128/C	120 x 80	1	2,4	2

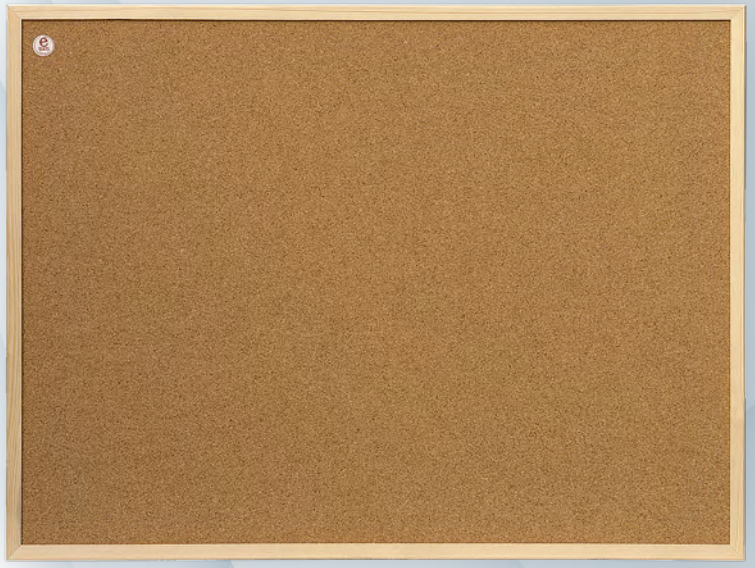

TC/C

TCA/C

tablica korkowa w ramie aluminiowej

PL **Charakterystyka:** Tablica informacyjna o powierzchni wykonanej z najwyższej jakości korka. Wyjątkowo łatwa i szybka w montażu. Rama wykonana z profilu aluminiowego w kolorze srebrnym, wykończona eleganckimi narożnikami. Istnieje możliwość zawieszenia tablicy zarówno w pionie, jak i w poziomie. Do samodzielnego montażu.

W zestawie: elementy mocujące.

Gwarancja: 2 lata na produkt.

доска пробковая в алюминиевой раме

RU **Характеристики:** Поверхность доски из натуральной мелкозернистой пробки. Возможность крепления информации с помощью кнопок-гвоздиков или булавок в алюминиевом профиле EcoBoards. Крепление осуществляется по четырем точкам на дистанционных держателях.

Комплектация: Монтажный набор, кнопки-гвоздики.

Гарантия: 2 года на продукт.

cork board aluminium frame

EN **Description:** Cork surface information board. Aluminium frame. Plastic corners in light grey colour. Mounting set included.

Warranty: 2-year product warranty.

2x3 Art. Nr	Size (A x B) (cm)	Pack	Weight (kg)	Delivery
TCA34/C	40 x 30	1	0,5	2
TCA64/C	60 x 40	1	0,8	2
TCA86/C	80 x 60	1	1,4	2
TCA128/C	120 x 80	1	2,6	2
TCA1216/C	160 x 120	1	4,9	2

TCA/C

2 dni | дня | days

powierzchnia korkowa | пробковая верхность | cork surface

tablice korkowe | пробковые доски | cork noticeboards

2x3 Art. Nr **TJ, TJA**

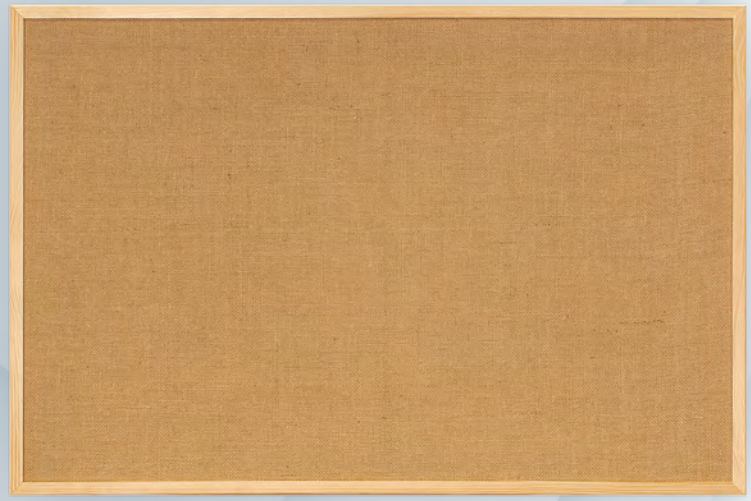

TJ/C

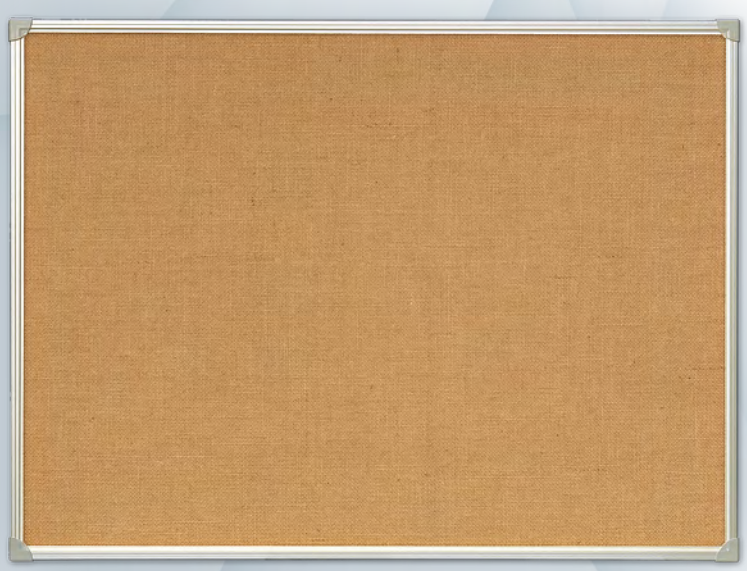

TJA/C

TJ/C

tablica jutowa w ramie drewnianej

PL **Charakterystyka:** Tablica w ekologicznym stylu. Powierzchnia wykonana z naturalnej tkaniny jutowej, klejona na płycie pilśniowej Wyjątkowo łatwa i szybka w montażu. Rama wykonana z litego drewna sosnowego, zszywana. Istnieje możliwość zawieszenia tablicy zarówno w pionie, ja i w poziomie. Do samodzielnego montażu.

W zestawie: elementy mocujące.

Gwarancja: 2 lata na produkt.

доска джутовая в деревянной раме

RU **Характеристики:** Доска в экологическом стиле. Поверхность сделана из натуральной джутовой ткани, приклеенной на мягкой плите. Рамка из соснового дерева. Для самостоятельного монтажа.

Комплектация: монтажный набор.

Гарантия: 2 года.

jute board in wooden frame

EN **Description:** Ecological style information board. Surface made from natural jute fabric, glued onto the fibreboard. Frame made from solid pinewood. Self-assembly.

The set consists of: assembly elements (2 metallic hooks).

Warranty: 2-year.

2x3 Art. Nr	Size (A x B) (cm)	Pack	Weight (kg)	Delivery
TJ34/C	40 x 30	1	0,5	2
TJ64/C	60 x 40	1	0,8	2
TJ86/C	80 x 60	1	1,4	2
TJ128/C	120 x 80	1	2,6	2

TJA/C

tablica jutowa w ramie aluminiowej

PL **Charakterystyka:** Tablica w ekologicznym stylu. Powierzchnia wykonana z naturalnej tkaniny jutowej, klejona na płycie pilśniowej. Wyjątkowo łatwa i szybka w montażu. Rama wykonana z profilu aluminiowego w kolorze srebrnym, wykończona eleganckimi narożnikami. Istnieje możliwość zawieszenia tablicy zarówno w pionie, jak i w poziomie. Do samodzielnego montażu.

W zestawie: elementy mocujące.

Gwarancja: 2 lata na produkt.

доска джутовая в алюминиевой раме

RU **Характеристики:** Доска в экологическом стиле. Поверхность сделана из натуральной джутовой ткани, приклеенной на мягкой плите. Рамка сделана из алюминиевого профиля серебрянного цвета, с пластиковыми уголками. Для самостоятельного монтажа.

Комплектация: монтажные элементы.

Гарантия: 2 года.

jute board aluminium frame

EN **Description:** Ecological style information board. Surface made from natural jute fabric, glued onto the fibreboard. Frame made from aluminium profiles in silver color, finished with plastic corners. Self-assembly.

The set consists of: assembly elements.

Warranty: 2-year.

2x3 Art. Nr	Size (A x B) (cm)	Pack	Weight (kg)	Delivery
TJA34/C	40 x 30	1	0,5	2
TJA64/C	60 x 40	1	0,8	2
TJA86/C	80 x 60	1	1,4	2
TJA128/C	120 x 80	1	2,6	2

J powierzchnia jukowa | верхность | jute surface

2 2 dni | дня | days

AS121

płyn czyszczący do tablic

PL **Charakterystyka:** Płyn doskonale usuwa zabrudzenia oraz konserwuje i zabezpiecza powierzchnię. Dostępny w poręcznej butelce o pojemności 50 ml z atomizerem. Ma bardzo łagodny zapach i jest całkowicie bezpieczny, jednak należy używać go wyłącznie z przeznaczeniem. Wyrób posiada atest PZH HŻ/05179/97, a także certyfikat dopuszczenia płynu do obrotu, również wydany przez PZH, który możemy udostępnić na Państwa życzenie.

очищающая жидкость для досок

RU **Характеристики:** Жидкость представлена в удобной бутылке емкостью 50 мл со спреем. Имеет очень мягкий запах. На данное изделие имеются все необходимые гигиенические сертификаты.

whiteboard cleaning liquid

EN **Description:** Perfectly removes dirt from whiteboard surface. Conserves and protects board surface. Spray bottle. 50 ml capacity.

2x3 Art. Nr	Volume	Weight (kg)	Delivery
AS121	50 ml	0,07	2

2x3 Art. Nr **AS121**

AS120, AS130

wycierak magnetyczny OVAL / wkłady filcowe

PL **Charakterystyka:** Wycierak o trwałej i estetycznej obudowie z wymiennymi wkładami filcowymi mocowanymi „na rzep". Wbudowany magnes pozwala łatwo przytwierdzić czyścik w dowolnym miejscu tablicy, dzięki czemu jest on zawsze w zasięgu ręki.

стиратель магнитный OVAL / сменные салфетки для стирателя

RU **Характеристики:** У стирателя прочный и эстетический корпус со сменными салфетками. Встроенный магнит позволяет легко зафиксировать стиратель в любом месте на доске. Сменные двусторонние войлочные вкладыши, крепятся на липучке.

OVAL drywipe eraser / eraser refills

EN **Description:** Durable and clean shape. Replaceable felt pads. Built-in magnet for easy attaching to the whiteboard.

2x3 Art. Nr	Pack	Weight (kg)	Delivery
AS120	1	0,1	2
AS130	1	0,02	2

2x3 Art. Nr **AS120, AS130**

AS120

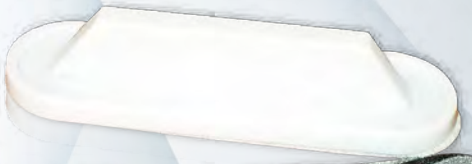

AS130

AM116/C

magnesy do tablic

PL **Charakterystyka:** Dostępne o średnicy 20 mm w kolorze zielonym. Pakowane po 10 sztuk.

набор магнитов для досок

RU **Характеристики:** Набор состоит из 10 шт. зеленых пластиковых магнитов (диаметр 20 мм). Поверхность магнита покрыта специальным лаком, чтобы не царапать поверхность доски.

magnets

EN **Description:** Available Ø20 mm size. Colour: green. Covered with special anti-scratch layer. 10 pcs in box.

2x3 Art. Nr	Diameter	Pack	Weight (kg)	Delivery
AM116/C	Ø20 mm	10	0,02	2

2x3 Art. Nr **AM116/C**

2 2 dni | дня | days

2x3 Art. Nr **B01/10, B02/10**

B02/10
Wymiar | Размер | Size: 58 x 83 cm
Rodzaj | Тип | Type:
gładki | гладкие | plain

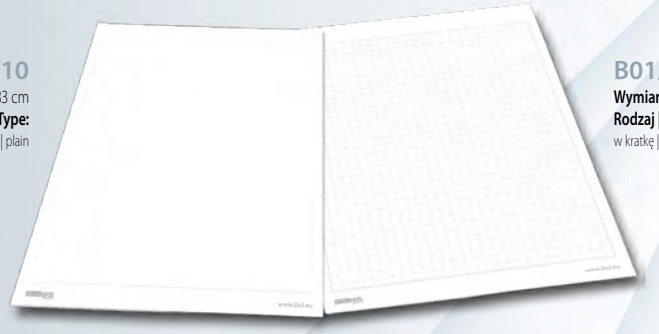

B01/10
Wymiar | Размер | Size: 58 x 83 cm
Rodzaj | Тип | Type:
w kratkę | в клетку | grid line

2x3 Art. Nr **AS119**

2x3 Art. Nr **AS116**

B01/10, B02/10

blok 10-kartowy

PL **Charakterystyka:** Wysokiej jakości blok o formacie A1 (58 x 83 cm), gładki lub w kratkę. Posiada cztery otwory, umożliwiające zawieszenie arkuszy oraz perforację ułatwiającą ich zrywanie. Gramatura papieru: 55 g/m². Blok pakowany w folię.

блок для флипчарта 10 листов

RU **Характеристики:** Блок бумаги для флипчарта в клетку или чистый, 58 x 83 см, 10 листов на склейке, 4 отверстия для крепления, перфорация для легкого отрывания листов. Высококачественная бумага плотностью 80 гр./м.кв. Упакованы индивидуально в полиэтилен.

10 sheets pads

EN **Description:** A1 size, 10 sheets. High quality paper. Four holes to grip pads. Squared and smooth pads available. Individual foil packaging.

2x3 Art. Nr	Size (cm)	Sheet	Weight	Delivery
B01/10	A1 (58 x 83)	10	0,4 kg	2
B02/10	A1 (58 x 83)	10	0,4 kg	2

AS119

markery suchościeralne

PL **Charakterystyka:** Markery na bazie alkoholu, z okrągłą końcówką o grubości 3 mm. Przeznaczone do powierzchni suchościeralnych. Charakteryzują się łatwą suchościeralnością – nie zamazują się, nie pozostawiają śladów i smug. Komplet zawiera 4 markery w kolorach: czerwonym, zielonym, niebieskim i czarnym. Długość linii pisania: 200-250 m.

маркеры для досок

RU **Характеристики:** Набор маркеров 4 цвета для сухостираемых маркерных досок стандартных цветов: черный, синий, красный, зеленый. Круглый износостойкий фетровый наконечник, четкая линия письма, хорошая стираемость. Полипропиленовая упаковка с европодвесом.

dry-wipe markers

EN **Description:** Available in packages (4 markers). In green, blue, red and black. Easy to remove from board surface. Alcohol based ink. Rounded tip.

2x3 Art. Nr	Pack	Weight (kg)	Delivery
AS119	4	0,03	2

AS116

zestaw akcesoriów do tablic ecoBoards

PL **Charakterystyka:** Zestaw akcesoriów niezbędnych do codziennej pracy i prawidłowej eksploatacji tablicy suchościeralno-magnetycznej.

Zestaw zawiera:

- opakowanie markerów (4 sztuki: czerwony, zielony, niebieski i czarny) na bazie alkoholu, z okrągłą końcówką – AS119
- płyn czyszczący w butelce z atomizerem o pojemności 50 ml – 1 szt. AS121
- wycierak magnetyczny OVAL – 1 szt. AS120
- wymienne filce – 5 szt. AS130
- magnesy Ø20 mm w kolorze zielonym – 10 szt. AM116/C

стартовый набор ecoBoards

RU **Характеристики:** Набор аксессуаров, необходимых для повседневной работы с маркерными сухостираемыми досками. Упакован в картонную коробку.

Комплектация: набор маркеров на спиртовой основе с круглым наконечником стандартных цветов: черный, синий, красный, зеленый, артикул AS119; очищающая жидкость в бутылке со спреем емкостью 50 мл, артикул AS121; стиратель магнитный Овал, артикул AS120; сменные салфетки для стирателя из войлока - 5 штук, артикул AS130; магниты для досок диаметром 20 мм - 10 штук, артикул AM116/C.

starter kit ecoBoards

EN **Description:** For dry-wipe boards. **Includes:** 4 markers, cleaning liquid 50 ml, magnetic eraser OVAL, extra felt pads, magnets (diameter 20 mm, 10 pcs).

2x3 Art. Nr	Pack	Weight (kg)	Delivery
AS116	1	0,21	2

2 2 dni | дня | days

AV Solutions

innowacje w komunikacji wizualnej
инновации в визуальной коммуникации
innovations in visual communication

2013 / 2014

nowy wymiar prezentacji!

PL Rozwiązania interaktywne proponowane w rozdziale AV Solutions to niezastąpione narzędzia do prowadzenia prezentacji na najwyższym poziomie. Szkolenia, prezentacje i edukacja nabierają nowego wymiaru i podnoszą efektywność pracy zespołowej, zwiększając skupienie uczestników podczas prowadzonych zajęć.

Główne zalety:

- solidność i estetyka wykonania
- różnorodność zastosowań
- łatwe w instalacji
- sprawdzona technologia
- mobilność
- intuicyjna obsługa

новый размер презентации!

RU Интерактивные решения, предлагаемые в разделе AV Solutions это незаменимые инструменты для про ведения презентации на высоком уровне. Обучение, презентации и образование приобретают новое измерение, поднимая эффективность коллективной работы и увеличивая собранность учеников во время занятий, которые проводятся.

Главные преимущества:

- солидность и эстетика выполнения
- разнообразие использования
- простой монтаж
- проверенная технология
- мобильность
- обслуживание по интуиции

new dimension of presentation!

EN Interactive solutions offered in AV Solutions section provide indispensable tools that will facilitate presentation at the highest level. Trainings, presentations and education come to new dimension increasing efficiency of team work and students' concentration on the subject

Main features:

- solid design
- variety of applications
- easy assembly
- proven technology
- portability
- intuitive operation

interaktywna tablica dotykowa ésprit LCD

PL **Zastosowanie:** To interaktywne narzędzie nowej generacji przeznaczone do wykorzystania w szkołach, salach konferencyjnych, biurach, urzędach, targach handlowych, itp. Nie wymaga projektora.

Główne cechy:

- prosta w obsłudze
- ekran dotykowy
- funkcja Multi touch (3 miejsca dotykowe)
- funkcje podstawowe: ołówek, pędzel, pióro, kształty
- kolory: RGB (16 M kolorów)
- dwie osoby mogą pisać jednocześnie na jednym ekranie!
- różne kolory i grubości linii pióra
- zachowuje i zapisuje obrazy
- funkcja nagrywania filmów
- wykorzystuje czujniki podczerwieni zapewniając wysoką dokładność, szybki transfer danych oraz doskonały kąt widzenia.

Gwarancja: 2 lata.

сенсорная интерактивная доска ésprit LCD

RU **Применение:** Это инструмент нового поколения предназначены для использования в школах, конференц-залах, офисах, учреждениях, торговые выставки, и т.д. Не требует проектора.

Главные преимущества:

- простая в использовании
- сенсорный экран
- функция Multi touch (работа на несколько прикосновения)
- основные функции: карандаш, кисть, перо, формы
- цвета: RGB (16 M цветов)
- два человека могут одновременно писать на одном экране!
- различные цвета и толщины линий пера
- поддерживает и сохраняет изображения
- имеет функции записи видео
- работает по инфракрасной технологии, обеспечивает высокую точность, хорошую скорость передачи данных и большой угол обзора

Гарантия: 2 года на продукт.

ésprit LCD touch-board

EN **Use:** This interactive, new-generation tool is intended for use in schools, conference rooms, companies, offices, trade fairs, etc. It does not require any projector.

Main features:

- easy in operation
- touch screen
- Multi touch function (3 touching spots)
- basic functions: pencil, paint brush, pen, shapes
- colors: RGB (16 M colors)
- two persons may write at the same time on the single screen!
- different colors and pen line thicknesses
- saves and stores images
- function for recording video films
- uses IR sensors, providing high accuracy, quick data transfer and excellent view angle.

Warranty: 2 years.

i sprawdź termin dostawy | узнай срок поставки | check the time of delivery

LCD TOUCH BOARD:

2x3 Art. Nr	Format	Resolution	Diagonal (cm)	Pack	Weight (kg)	Delivery
TLCD55	16:9	1920x1080	55"	1	60	i
TLCD70	16:9	1920x1080	70"	1	110	i

STAND FOR LCD TOUCH BOARD:

2x3 Art. Nr	Type	Size (WxHxD) (cm)	Pack	Weight (kg)	Delivery
STTLCD55	stand for 55" LCD	109x170x69	1	87	i
STTLCD70	stand for 70" LCD	148x170x72	1	119	i

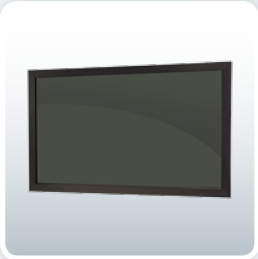

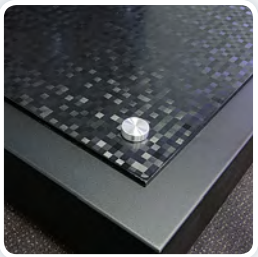

2x3 Art. Nr **TLCD, STTLCD**

NEW 2013

ésprit LCD by 2x3

UWAGA! Tablica dotykowa LCD dostępna również w wersji ze stojakiem.
ВНИМАНИЕ! Сенсорная доска доступна также в версии на подставке.
NOTE! Interactive LCD touch board is available with the stand.

2x3 Art. Nr **TIWEP**

PL ésprit plus to połączenie tablicy interaktywnej z klasyczną tablicą suchościeralną! Tablica działa w oparciu o technologię IR (podczerwień). Dzięki współpracy z komputerem oraz projektorem zamienia się w duży ekran do pisania. Każdy obraz wyświetlany na tablicy może być edytowany za pomocą wskaźnika lub po prostu palca. Funkcjonalność tablicy i efekt końcowy prezentacji, jaki przy jej użyciu możemy osiągnąć, jest o wiele lepszy, niż dotychczas było to możliwe. Tablica współpracuje z każdym dostępnym na rynku oprogramowaniem. Nie absorbuje zanieczyszczeń ani bakterii, nie emituje szkodliwych związków i zapachów. Jest to bardzo ważne, gdy tablica ma być wykorzystywana np. w szkołach, czyli wszędzie tam, gdzie występuje praca z dziećmi.

Pisanie: Użytkownik może pisać lub rysować bezpośrednio na powierzchni tablicy za pomocą dołączonego wskaźnika lub po prostu palcem, a pisane treści natychmiast pojawiają się na tablicy – komputer i tablica interaktywna wyświetlają ten sam obraz, w sposób zsynchronizowany.

Dotyk: Używaj palca lub wskaźnika, sterując komputerem i wyświetlanym obrazem – bezpośrednio na tablicy. ésprit plus precyzyjnie reaguje na ruchy użytkownika: puknięcie (= kliknięcie), podwójne puknięcie oraz przeciąganie i upuszczanie; natomiast menu kontekstowe (prawy przycisk myszy) aktywowany jest po nieco dłuższym przytrzymaniu w miejscu. Dodatkowe wsparcie – na obu bokach tablicy znajdują się przyciski z najczęściej używanymi funkcjami.

Nowa ceramiczna powierzchnia! Połączyliśmy tablicę interaktywną z klasyczną tablicą suchościeralną i magnetyczną.

Rozpoznawalność ruchów:

Tablica reaguje m.in. na dotyk palca, „podwójne kliknięcie", lewy i prawy przycisk myszki. Dodatkowe wsparcie – na tablicy znajduję się 12 dotykowych klawiszy z określonymi funkcjami.

Oszczędność energii:

moc urządzenia: 0,5 W

osobne źródło zasilania nie jest potrzebne do uruchomienia tablicy

wygodne połączenie z komputerem za pomocą gniazda USB

Uwaga: na powierzchni tablicy, w narożnikach, znajdują się pomocnicze linie. W celu uzyskania lepszego efektu współpracy tablicy z komputerem ogranicz wyświetlany obraz do obszaru wyznaczonego liniami.

Wymagania systemowe dla elektronicznej tablicy dotykowej:

Minimalne:

- Procesor: 1 GHz*86,
- Pamięć 512 MB RAM
- Karta graficzna 256 kolorów
- 300 M dostępne na dysku
- obsługa rozdzielczości 800x600, 1024x768 i 1280x1024
- interfejs USB 1.1

Sugerowana konfiguracja:

- Procesor 1.86 GHz lub szybszy
- Pamięć 1 GB lub więcej
- Karta graficzna 256 M
- 300M dostępne na dysku
- Rozdzielczość 1024x768 i 1280x1024
- USB 2.0
- System operacyjny Microsoft Windows 7/XP, Vista

RU Доска Esprit plus работает на основе инфракрасной технологии (IR). Благодаря соединению с компьютером и проектором превращается в большой экран для работы. Каждое изображение, отображаемое на доску, может быть отредактировано с помощью специального указателя или пальца. Функциональность доски позволяет провести презентацию более эффективно.

Письмо: Пользователь может писать или рисовать прямо на поверхности доски с помощью входящего в комплект поставки указателя с фетровым наконечником или просто пальцем, а написанное содержание сразу появляется на доске.

Интерактивность – компьютер и доска показывает одно и то же содержание. Чувствительность: продукт может быть очень точным.

Видимость движения: Доска реагирует на прикосновение пальца. Воспринимает функцию «Двойной щелчок», левую и правую кнопку мыши. Дополнительное меню: справа и слева на доске располагаются 12 сенсорных клавиш с наиболее используемыми функциями.

Новая керамическая поверхность! Мы объединили интерактивную доску с обычной!

Прикосновение:

продукт может быть очень точный, интерактивная доска предназначена для прикосновения, используя палец или электронное перо вместо мышки.

Экономия энергии: мощность прибора 0,5 Ватт, для включения доски не нужен отдельный источник энергии. Удобное использование с компьютором, при помощи соединения USB.

Внимание: на поверхности доски, в уголках, находятся линии поддержки. Для того чтобы получить лучший эффект взаимодействия доски с компьютором, нужно ограничить проецированный образ до границы обозначенной линиями

Системные требования для электронной сенсорной доски:

Минимальные требования:

- Процессор: 1 GHz*86
- Память 512 MB RAM
- Графическая карта 256 цветов
- доступно на диске
- Обслуживание разрешения 800*600, 1024*768 и 1280*1024
- интерфейс USB 1.1

Рекомендуется:

- Процессор 1.86 GHz либо более быстрый
- Память 1 GB либо более
- Графическая карта 256 M
- доступно на диске
- Разрешение 1024*768 и 1280*1024
- интерфейс USB 2.0
- Операционная система Microsoft Windows 7/XP, Vista

EN This board operates basing on the IR technology (infrared radiation). Thanks to cooperation with a computer and a projector, it can be transformed into the large screen for writing. Every image displayed on the board can be edited with a pointer, or simply with a finger. Functionality of the board and the presentation end effect, which we can achieve by using it, is much better, than it was possible so far. The board cooperates with each software available on the market. It does not absorb pollutions or bacteria, nor emits harmless compounds or odors. This is very important, when the board is to be used e.g., in schools, or anywhere, where work with children is involved.

Writing: The user can write or draw directly on the board surface by means of the attached pointer or simply with a finger, and the texts written appear on the board immediately – the computer and the interactive board display the same image, in a synchronized way.

Touch: Use your finger or a pointer, steering the computer and the displayed image – directly on the board. ésprit plus precisely responds to the user's motions: tapping (= clicking), double tapping and dragging and dropping; while the context menu (right button of a mouse) is activated by a slightly prolonged keeping of the mouse in place. Additional support –there are buttons with the most frequently used functions on both sides of the board.

New ceramic surface! We have combined the interactive board with the classical dry erase board or magnetic board.

Gesture Recognition:

Can recognize one fingered ,multi-fingered mode, D-Click, Mouse left key and right key.

Support screen press-button: provided with 12 press-buttons of screen function.

Energy saving: Electricity consumption is less than 0.5 W, separate power-supply is not needed.

Convenient connection: Double USB interfaces for your convenient using.

Warning: There is an instruction line in the left & right corner, to make better writing effect, please limit the projection area within this line area when project picture on the e-whiteboard.

System requirements:

Minimum hardware requirements:

- Processor: 1 GHz*86
- Memory: 512 MB RAM
- Graphic card (256 colours)
- 300M HD space
- Support the resolutions of 800*600, 1024*768 and 1280*1024
- USB1.1 interface

Suggested collocation:

- Processor 1.86 GHz or above
- Memory: 1 GB or above
- 256M independent graphic card
- HD space of over 300 M
- Resolutions: 1024*768 and 1280*1024
- USB 2.0
- Platform for running software: Microsoft Windows 7/XP, Vista.

2x3 Art. Nr **TIWEP**

TIWEP

interaktywna tablica wisząca ésprit plus

PL **Zastosowanie:** ésprit plus to połączenie tablicy interaktywnej z klasyczną tablicą suchościeralną!
W zestawie: sterownik i oprogramowanie ésprit plus (do prowadzenia prezentacji) – na płycie CD, instrukcja obsługi, zestaw montażowy, kabel USB – 5 m.
Możliwość dokupienia mobilnego stojaka (STE,STE SHORT THROW, STEUST).
Gwarancja: 2 lata na produkt, dożywotnia na powierzchnię tablicy.

интерактивная доска настенная ésprit plus

RU **В комплекте:** Драйвер и программное обеспечение ésprit plus (для проведения презентаций на CD, инструкция по эксплуатации, монтажный комплект, кабель USB – 5 метров.
Возможность докупить мобильные стойки (STE,STE SHORT THROW, STEUST)
Гарантия: 2 года на продукт, пожизненная гарантия на поверхность.

ésprit plus interactive wall fixed whiteboard

EN **Use:** ésprit plus is the combination of the interactive board with the dry erase board!
The set includes: controller and the ésprit plus software (for conducting the presentation) – CD, manual instruction, assembly set, USB cable – 5 m.
Possibility to purchase a mobile stand (STE,STE SHORT THROW, STEUST).
Warranty: 2 years for the product, lifetime warranty for the board surface.

2x3 Art. Nr	Variant	Size (A x B)/C (cm)	Pack	Weight (kg)	Delivery
C TIWEP (ésprit plus board)	1	166 × 117/80"	1	33,8	10
STE (mobile stand)	2	176,5 × 192	1	31	10
STE SHORT THROW	3	196,5 × (max) 255	1	40,4	10
STEUST (stand+NEC projector hook)	4	174 × 270	1	50	10
ZEG		-	1		10
ZEW		-	1		10

* do projektora NEC Ultra Short Throw / для ультракороткофокусные проекторы NEC / for NEC Ultra Short Throw Projectors

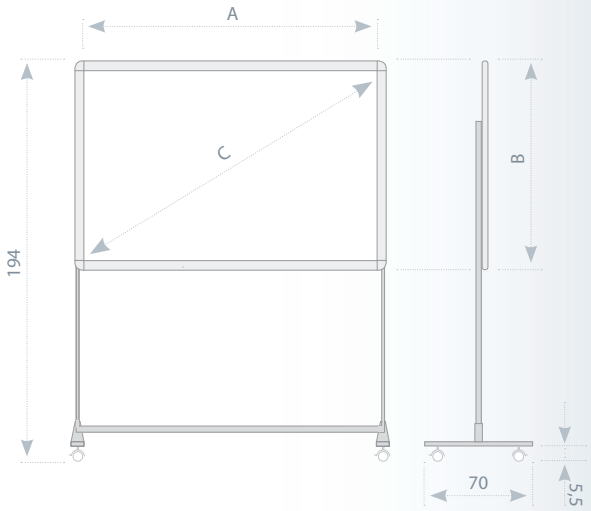

NEW 2013

tablice interaktywne | интерактивные доски | interactive boards

C ceramiczna | керамическая | ceramic

10 10 dni | дня | days

2x3 Art. Nr **PVIENO**

informacje ogólne - tablica ēno

PL Tablica interaktywna ēno™ została zaprojektowana przez firmę PolyVision. Jest ona przełomowym rozwiązaniem w zakresie komunikacji interaktywnej, adresowanym do szkół.
ēno™ stanowi doskonałą pomoc dla nauczyciela, ponieważ pozwala mu na prowadzenie lekcji zarówno w sposób tradycyjny, używając tylko funkcji tablicy ceramicznej, jak też interaktywny – wystarczy włączyć oprogramowanie tablicy i pióro!

Powierzchnia tablicy: Powierzchnia ceramiczna e³ (ang. environmental ceramicsteel™). Bardzo ważną cechą, jaką wykorzystano przy konstrukcji powierzchni tablicy jest zastosowanie technologii nadruku punktowego Anoto, który polega na drukowaniu powierzchni w taki sposób, że wydrukowana jest niewidoczna na pierwszy rzut oka szara warstwa współrzędnych. Technologia ta redukuje do minimum potrzebę stosowania elementów elektronicznych, podnosząc wydatnie jej bezawaryjność. Jedynym elementem elektronicznym jest pióro, zasilane przez baterię AAA. Pióro to posiada wbudowaną kamerę i mikroprocesor, które odczytują z warstwy współrzędne, orientując się w ten sposób, w której części dokumentu znajduje się stalówka. Informacja ta przesyłana jest w czasie rzeczywistym przez wbudowany nadajnik Bluetooth do komputera, nawet z odległości 10 m. Rozwiązanie to jest stosowane powszechnie i nie stanowi problemu dla użytkownika.

Sposób pisania: pióro elektroniczne.

Dodatkowe przyciski: 20 klawiszy z określonymi funkcjami na pasku przenośnym (magnetycznym).

Certyfikaty środowiskowe:
- MBDC Cradle to Cradle Silver.
- SCS Indoor Advantage Gold.
- RoHS.

Wymagania systemowe:
- 512 MB RAM,
- Port USB.

Microsoft Windows:
- procesor Pentium, AMD,
- XP, Tablet XP SP2 lub wyżej, lub Vista®.

Apple Macintosh:
- procesor PowerPC lub Intel,
- system operacyjny OS X 10.3.9 lub wyżej.

Gwarancja:
- Dożywotnia - na powierzchnię ceramiczną.
- 10 lat – na tablicę (profil, elementy mocujące, itp.).
- 2 lata – na pozostałe komponenty.

W komplecie:
- Przenośny pasek funkcyjny.
- Pióro elektroniczne.
- Bateria AAA.
- Bluetoth USB.
- Oprogramowanie edukacyjne WizTeach.
- Dwie wymienne głowice do pióra.
- Sterownik PolyVision.

Uwaga! Do samodzielnego montażu.

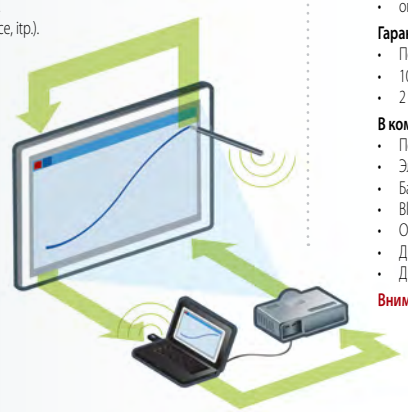

общая информация - доска ēno

RU Интерактивная доска 2x3 ésprit работает на основе технологии IR (инфракрасный). Благодаря взаимодействию с компьютером и проектором превращается в большой интерактивный экран для письма. Каждый образ, проецируемый на доску может быть редактирован, при помощи пера – указателя, либо просто пальцем руки. Функциональность доски и конечный результат самой презентации даст намного больший эффект, чем до сих пор это было возможно.

Поверхность доски: керамическая e³ (ang. environmental ceramicsteel™). Очень важная особенность, которая была использована при конструировании поверхности доски является в использовании технологии пунктовой печати Anoto, который заключается в напечатании поверхности таким образом, что напечатан невидимый на первый взгляд серый слой координат. Эта технология минимализирует потребность использования электронных элементов, что приводит к безаварийности этой системы. Единственным электронным элементом есть перо, использующее батерейки AAA. Перо имеет встроенную камеру и микропроцессор, которые считывают серый слой координат, ориентируясь таким образом, в какой части документа находится перо. Эта информация сразуже передаётся в реальном времени, через встроенный передатчик Bluetooth к компьютеру, даже с растояния 10 м. Это решение использованное повсеместно не является проблемой для пользователя.

Способ написания: электронное перо.

Дополнительная кнопка: 20 клавишей, с определёнными функциями на переносной планке (магнитной).

Сертификаты окружающей среды
- MBDC Cradle to Cradle Silver.
- SCS Indoor Advantage Gold.
- RoHS.

Требования к системе:
- 512 MB RAM,
- Port USB.

Microsoft Windows:
- процессор Pentium, AMD,
- XP, Tablet XP SP2 либо выше, либо Vista®.

Apple Macintosh:
- процессор PowerPC либо Intel,
- операционная система OS X 10.3.9 либо выше.

Гарантия:
- Пожизненная – на керамическую поверхность.
- 10 лет – на доску (профиль, элементы крепления и т.д.).
- 2 года – на остальные компоненты.

В комплекте:
- Переносная планка с функциями.
- Электронное перо.
- Батарея AAA.
- Bluetoth USB.
- Образовательное програмное обеспечение WizTeach.
- Два запасных наконечника для пера.
- Драйвер PolyVision.

Внимание! Самосборки.

general description - ēno board

EN ēno™ interactive board has been designed by the PolyVision. It marks a milestone in interactive communication solutions addressed to schools.
ēno™ makes an excellent teaching aid for a teacher, as he/she can write on it and use in an interactive way - enough to launch the application and use the stylus!

The board's surface is ceramic: e³ environmental ceramicsteel™. Thermal Anoto dot array technology is a very important feature in the structure of the board's surface. Thanks to this technology the coordinates of the stylus are being determined with great precision, even in presence of electronic noise. With this technology the number of active electronic elements in the board has been reduced to virtually nil, thus making this product practically infallible. The only piece having active electronics is the stylus powered with an AAA batery. The pen has a built-in camera and a microprocessor that reads the coordinates of a layer and reading in which is part of the document the nib is. This information is transmitted in real time by built-in Bluetooth transmitter to PC at the effective distance up to 10 m. This technology has been known for several years now and no trouble to the user is expected.

Writing: electronic stylus.

Extra buttons: 20 function keys on a portable magnetic bar.

Environmental certifications:
- MBDC Cradle to Cradle Silver.
- SCS Indoor Advantage Gold.
- RoHS.

System requirements:
- 512 MB RAM,
- One available USB port

Microsoft Windows:
- procesor Pentium, AMD,
- XP, Tablet XP service pack 2 or above, or Vista®.

Apple Macintosh:
- procesor PowerPC or Intel,
- system software OS X 10.3.9 or higher.

Warranty:
- Forever Warranty on the e³ environmental ceramicsteel surface.
- 10 years – on the whiteboard (trim, magnetic mounts, etc.).
- 2 years – on other component.

The set consists:
- Moveable magnetic icon strip
- Bluetooth - enabled stylus
- One AAA battery
- Bluetooth receiver for Windows or Macintosh (USB interface)
- WizTeach educational software
- Two replacement stylus tips
- PolyVision driver

Note! Self-assembly.

PVIENO

tablica interaktywna wisząca ēno classic

PL **Charakterystyka:** ēno™ to najnowsza tablica interaktywna o powierzchni suchościeralnej i magnetycznej, która posiada najlepsze cechy tradycyjnej tablicy ceramicznej oraz tablicy interaktywnej. Powierzchnia tablicy wykazuje wysoką odporność na wszelkiego rodzaju uszkodzenia jak: zarysowania, ścieranie, farbę w sprayu, ogień, brud. Tablicę ēno™ wyróżnia spośród innych tablic interaktywnych to, iż **nie wymaga okablowania**, umożliwiając tym samym swobodę poruszania się. Tablica ta współpracuje z każdym dostępnym na rynku oprogramowaniem. Produkty z powierzchnią ceramiczną PolyVision posiadają certyfikat ekologiczny Cradle to Cradle. Tablica nie absorbuje zanieczyszczeń ani bakterii, nie emituje szkodliwych związków i zapachów. Jest to bardzo ważne, gdy tablica ma być wykorzystywana np. w szkołach, czyli wszędzie tam, gdzie występuje praca z dziećmi. Możliwość dokupienia mobilnego stojaka!

настенная интерактивная доска ēno classic

RU **Характеристики:** ēno™ – это самая новая интерактивная доска, с магнитно-сухостираемой поверхностью, которая обладает самыми лучшими особенностями керамической доски, а также интерактивной. Поверхность доски имеет большую стойкость к всякого рода повреждения такие как: зарисование, стирание, краска в спрею, огонь, грязь. Доска ēno™ отличается от других интерактивных досок тем, что **она не имеет соединительных проводов**, что даёт свободу в передвижении возле доски. Доска работает с каждым доступным на рынке програмным обеспечением. Продукты PolyVision с керамической поверхностью, обладают экологическим сертификатом Cradle to Cradle. Доска не абсорбирует ни загрязнений, ни бактерий, не выделяет опасных соединений и запахов. Это очень важно, при использовании доски в школах, или везде там, где присутствует работа с детьми. Возможность докупить мобильную подставку!

ēno classic wall-fixed interactive whiteboard

EN **Description:** ēno™, the new interactive, dry-erase, magnetic board combines the benefits of a traditional ceramic board and those of an interactive board. The surface high resistant all types of wear like scratching, erasing, spray paint, fire and dirt. The ēno™ board has **no cabling**, that hinders portability. The board works with every software available in the market. The ceramic surface PolyVision products carry the Cradle to Cradle environmental certificate. The board does not absorb pollution or bacteria, releases no hazardous compounds, no smells. These are important factors when we think about applying it in school, or anywhere our kids spend time. An optional portable stand is available!

2x3 Art. Nr	Size (cm)	Pack	Weight (kg)	Delivery
C PVIENO61A (ēno board)	159×119/78"	1	30,1	10
C PVIENO615A (ēno board matt)	159×119/78"	1	30,1	25
C PVIENO81A (ēno board)	212×119/96"	1	37,5	10
C PVIENO815A (ēno board matt)	212×119/96"	1	37,5	25
PVIENOMOB (mobile stand)	155×198	1	30	10
PVIENOMOBWYS (stand+projector hook)	174×270 (max)	1	45	10
PVIENOMOB/UST (stand+NEC projector hook)	196,5×252,5	1	40	10

C ceramiczna | керамическая | ceramic

10 10 dni | дня | days

25 25 dni | дня | days

PVIENOSTY

pióro elektroniczne do tablicy interaktywnej ēno

PL **Zastosowanie:** Tablice interaktywne ēno.

Charakterystyka: Zapasowe pióro do tablicy interaktywnej ēno. Pełni rolę elektronicznego wskaźnika, który ma za zadanie kontrolę systemu, w zastępstwie myszy. Komunikacja z komputerem odbywa się za pomocą portu Bluetooth. Pióro posiada własne zasilanie (1xAAA). Zasięg nawet do 10 m odległości.

электронное перо к интерактивной доске ēno

RU **Применение:** интерактивные доски ēno.

Характеристики: Запасное перо к электронной доске eno выполняет оно функцию электронного указателя, который имеет задание контролировать систему, вместо мышки. Соединение с компьютером происходит при помощи порта bluetooth. Перо иммет свой источник питания (1xAAA).

electronic stylus for the ēno interactive board

EN **Use:** ēno interactive boards.

Description: A spare electronic stylus for the eno interactive board It operates as pointer and operates all mouse activated controls. It communicates via Bluetooth. The stylus has autonomous power supply. The range of the connection is close to 10 m.

2x3 Art. Nr	Size (cm)	Pack	Weight (kg)	Delivery
PVIENOSTY	16x1,5	1	0,3	10

PVIENO

PVIENOSTY

2x3 Art. Nr **PVIENO**

ēno classic

UWAGA! Teraz do każdej tablicy ēno dołączane jest oprogramowanie edukacyjne WizTeach.
ВНИМАНИЕ! Сейчас для каждой доски ēno прилагаем програмное обеспечение WizTeach.
NOTE! Now we add a special educational software WizTeach to every ēno table.

2x3 Art. Nr **PVIENOSTY**

ēno

PL Pióro posiada wbudowaną kamerę i mikroprocesor, który odczytuje z warstwy współrzędne miejsca dotyku stalówki. Informacja ta przesyłana jest w czasie rzeczywistym przez wbudowany nadajnik Bluetooth do komputera.

RU Перо имеет встроенную камеру и микропроцессор, которые считывают серый слой координат, ориентируясь таким образом, в какой части документа находится перо. Эта информация сразуже передаётся в реальном времени, через встроенный передатчик Bluetooth к компьютеру.

EN The pen has a built-in camera and a microprocessor that reads the coordinates of a layer and reading in which is part of the document the nib is. This information is transmitted in real time by built-in Bluetooth transmitter to PC.

2x3 Art. Nr **TRK78EF, TRS78EF**

informacje ogólne – tryptyk ēno flex

PL Tryptyk interaktywny ēno™ flex to połączenie tablicy interaktywnej ēno wykorzystującej unikalną technologię wzorca punktowego Anoto z klasycznymi tablicami kredowymi lub do pisania markerami. Rozwiązanie to pozwala na maksymalne wykorzystanie przestrzeni w klasie oraz stosowanie nowczesnych rozwiązań i funkcji klasycznych tablic, w zależności od potrzeb edukacyjnych.Połączenie wyjątkowych cech powierzchni ceramicznej e^3 oraz unikalnej technologii nadruku punktowego pozwoliło na stworzenie tablicy interaktywnej wyjątkowej w swojej prostocie i łatwości użytkowania!

Główne zalety:
- Tablica nie posiada żadnych elementów elektronicznych – jedynym elementem elektronicznym jest pióro.
- Komunikacja odbywa się za pomocą Bluetooth.
- Tablica współpracuje z każdym dostępnym na ryku oprogramowaniem.

Powierzchnia tablicy: Powierzchnia ceramiczna e^3 (ang. environmental ceramicsteel™). Bardzo ważną cechą, jaką wykorzystano przy konstrukcji powierzchni tablicy jest zastosowanie technologii nadruku punktowego Anoto, który polega na drukowaniu powierzchni w taki sposób, że wydrukowana jest niewidoczna na pierwszy rzut oka szara warstwa współrzędnych. Technologia ta redukuje do minimum potrzebę stosowania elementów elektronicznych, podnosząc wydatnie jej bezawaryjność. Jedynym elementem elektronicznym jest pióro, zasilane przez baterię AAA. Pióro to posiada wbudowaną kamerę i mikroprocesor, które odczytują z warstwy współrzędne, orientując się w ten sposób, w której części dokumentu znajduje się stalówka. Informacja ta przesyłana jest w czasie rzeczywistym przez wbudowany nadajnik Bluetooth do komputera, nawet z odległości 10 m. Rozwiązanie to jest stosowane powszechnie i nie stanowi problemu dla użytkownika.

Sposób pisania: pióro elektroniczne.

Zasilanie
- tablica nie wymaga zasilania
- pióro zasilane baterią AAA

Certyfikaty środowiskowe:
- MBDC Cradle to Cradle Silver.
- SCS Indoor Advantage Gold.
- RoHS.

Wymagania systemowe:
- 512 MB RAM,
- Port USB.

Microsoft Windows:
- procesor Pentium, AMD,
- XP, Tablet XP SP2 lub wyżej, lub Vista®.

Apple Macintosh:
- procesor PowerPC lub Intel,
- system operacyjny OS X 10.3.9 lub wyżej.

Gwarancja:
- Dożywotnia - na powierzchnię ceramiczną.
- 10 lat – na tablicę (profil, elementy mocujące, itp.).
- 2 lata – na pozostałe komponenty.

W komplecie:
- Przenośny pasek funkcyjny.
- Pióro elektroniczne.
- Bateria AAA.
- Bluetooth USB.
- Oprogramowanie edukacyjne WizTeach.
- Dwie wymienne głowice do pióra.
- Sterownik PolyVision.

Uwaga! Do samodzielnego montażu.

общая информация – триптих ēno flex

RU Интерактивный триптих ēno™ flex это соединение интерактивной доски ēno, использующей уникальную технология точечного образца Anoto с классическими меловыми досками либо для написания маркерами. Такое решение даёт возможность максимально использовать пространство в классе, а также применение современных решений и функций классических досок, в зависимости от образовательных потребностей.

Главные преимущества:
- Доска не имеет электронных элементов – единственный электронный элемент – это перо.
- Соединение осуществляется при помощи Bluetooth.
- Доска работает с каждым доступным на рынке программным обеспечением.

Поверхность доски: керамическая e^3 (ang. environmental ceramicsteel™). Очень важная особенность, которая была использована при конструировании поверхности доски является в использовании технологии пунктовой печати. Эта технология, которая даёт возможность точного (на неё не влияют помехи) местонахождения пера. Эта технология минимализирует потребность использования электронных элементов, что приводит к безаварийности этой системы. Единственным электронным элементом есть перо, использующее батерейки AAA, которое сообщается с компьютером при помощи Bluetooth, даже с растояния 10 м. Это решение использованное повсеместно не является проблемой для пользователя.

Способ написания: электронное перо.

Источник питания
- доска не нуждается в источнике питания
- перо нуждается в источнике питания (батарейка AAA)

Сертификаты окружающей среды
- MBDC Cradle to Cradle Silver.
- SCS Indoor Advantage Gold.
- RoHS.

Требования к системе:
- 512 MB RAM,
- Port USB.

Microsoft Windows:
- процессор Pentium, AMD,
- XP, Tablet XP SP2 либо выше, либо Vista®.

Apple Macintosh:
- процессор PowerPC либо Intel,
- операционная система OS X 10.3.9 либо выше.

Гарантия:
- Пожизненная – на керамическую поверхность.
- 10 лет – на доску (профиль, элементы крепления и т.д.).
- 2 года – на остальные компоненты.

В комплекте:
- Переносная планка с функциями.
- Электронное перо.
- Bateria/ Батарея AAA.
- Bluetoth USB.
- Образовательное программное обеспечение WizTeach.
- Два запасных наконечника для пера.
- Драйвер PolyVision.

Внимание! Самосборки.

general description – ēno flex

EN The ēno™ flex interactive triptych combines the ēno interactive board which utilises the unique Anoto dot array technology with the classic chalk blackboards or the whiteboards where markers are used for writing. The solution facilitates effective use of space in the classroom and application of newest solutions along with the classical blackboards, as required by the educational necessities. Combination of the unique characteristics of the e^3 ceramic surface and the thermal dot array technology provided for construction of an interactive boards of exceptional simplicity!

Main features:
- The board features not active electronic elements - the only electronic piece is the stylus.
- It communicates via Bluetooth.
- The board works with every software available in the market.

The board's surface is ceramic: e^3 environmental ceramicsteel™. Thermal Anoto dot array technology is a very important feature in the structure of the board's surface. Thanks to this technology the coordinates of the stylus are being determined with great precision, even in presence of electronic noise. With this technology the number of active electronic elements in the board has been reduced to virtually nil, thus making this product practically infallible. The only piece having active electronics is the stylus powered with an AAA batery. The pen has a built-in camera and a microprocessor that reads the coordinates of a layer and reading in which is part of the document the nib is. This information is transmitted in real time by built-in Bluetooth transmitter to PC at the effective distance up to 10m. This technology has been known for several years now and no trouble to the user is expected.

Writing: electronic stylus.

Power requirements:
- no power requirements for the whiteboard
- stylus requires one AAA battery

Environmental certifications:
- MBDC Cradle to Cradle Silver.
- SCS Indoor Advantage Gold.
- RoHS.

System requirements:
- 512 MB RAM,
- One available USB port

Microsoft Windows:
- procesor Pentium, AMD,
- XP, Tablet XP service pack 2 or above, or Vista®.

Apple Macintosh:
- procesor PowerPC or Intel,
- system software OS X 10.3.9 or higher.

Warranty:
- Forever Warranty on the e^3 environmental ceramicsteel surface.
- 10 years – on the whiteboard (trim, magnetic mounts, etc.).
- 2 years – on other component.

The set consists:
- Bluetooth-enabled stylus
- Moveable magnetic icon strip
- Bluetooth receiver for Windows or Macintosh (USB interface)
- One AAA battery
- WizTeach educational software
- Two replacement stylus tips
- PolyVision driver

Note! Self-assembly.

2x3 Art. Nr **TRK78EF, TRS78EF**

ēno flex series

tryptyk interaktywny ēno flex

PL **Zastosowanie:** Przełomowe rozwiązanie w zakresie komunikacji interaktywnej, adresowane do szkół.

Charakterystyka: Tryptyk interaktywny to pierwsze kompleksowe rozwiązanie łączące w sobie najlepsze cechy tablicy interaktywnej oraz tablicy suchościeralno-magnetycznej lub kredowej, nie wymagające kosztownej instalacji na stojaku czy ścianie. Bez okablowania, ani modułów elektronicznych – z dożywotnią gwarancją na powierzchnię. Montowany w sposób tradycyjny – za pomocą wkrętów i kołków – na ścianie.

Gwarancja: dożywotnia na powierzchnię ceramiczną, 10 lat – na tablicę (profil, elementy mocujące, itp.), 2 lata na pozostałe komponenty.

W komplecie: Przenośny pasek funkcyjny, pióro elektroniczne, bateria AAA, Bluetooth USB, oprogramowanie edukacyjne WizTeach, dwie wymienne głowice do pióra, sterownik PolyVision.

интреактивный триптих ēno flex

RU **Применение:** Является переломным решением в сфере интерактивной коммуникации, предназначенным для школ.

Характеристики: комплексное решение, соединяющее в себе самые лучшие особенности интерактивной доски, а также доски магнитной сухостираемой, либо меловой, не требуется дорого монтажа на подставке или стене. Без проводов и электронных модулей – с пожизненной гарантией на поверхность – монтаж при помощи магнитной системы, на уже существую в классе доску. Его самым главным преимуществом является лёгкость в монтаже и полная мобильнсоть. Возможность докупить мобильную подставку!

ēno flex folding interactive whitebord

EN **Use:** It marks a milestone in interactive communication solutions addressed to schools.

Description: This interactive solution combines the ēno interactive board with the classic chalk blackboards or the dry-erase whiteboards and can be installed on a stand or hanged on the wall. No cabling, no electronics – life time warranty for the surface – the board can be stuck with the magnet inside to the boards already in the classroom. It practically needs no assembly and is fully portable.

An optional portable stand is available!

	2x3 Art. Nr	Variant	Size (cm)	Pack	Weight (kg)	Delivery
C	TRS78EF (wings: whiteboard)	1	159×119 / 78"	1	35	10
C	TRK78EF (wings: chalkboard)	2	159×119 / 78"	1	35	10

C ceramiczna | керамическая | ceramic

10 10 dni | дня | days

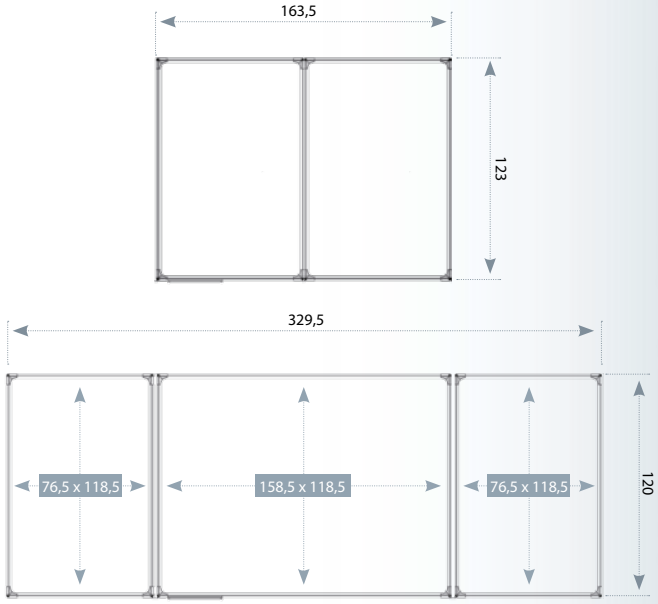

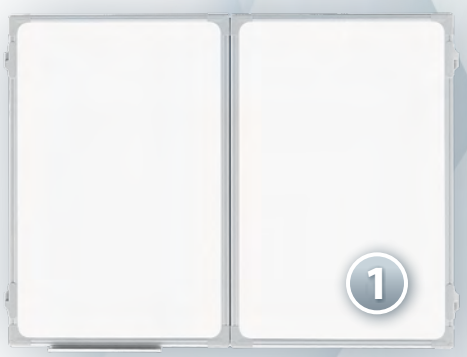

TRS78EF

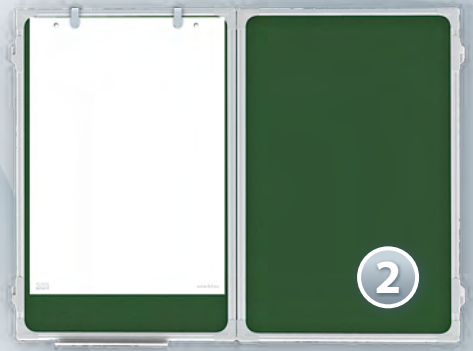

TRK78EF

tablice interaktywne | интерактивные доски | interactive boards

2x3 Art. Nr **PVIENO110**

ēno mini

2x3 Art. Nr **ENOPLAY**

ēno play

NEW 2013

PVIENO110

ENOPLAY

PVIENO110

tabliczka interaktywna ēno mini

PL **Zastosowanie:** Przełomowe rozwiązanie w zakresie komunikacji interaktywnej, adresowanym do szkół.

Charakterystyka: Mobilne uzupełnienie do tablicy interaktywnej ēno dostarczającym pełnej elastyczności i swobody podczas prowadzenia lekcji. Uczniowie mogą interaktywnie uczestniczyć w lekcji bez konieczności opuszczania ławki, a nauczyciel swobodnie poruszać się po klasie korzystając w pełni ze wszystkich funkcji jakie zapewnia mu tablica interaktywna ēno. **W komplecie:** tabliczka. **Uwaga!** Możliwość dokupienia pióra elektronicznego. **Gwarancja:** 2 lata.

интерактивный планшет ēno mini

RU **Применение:** Является переломным решением в сфере интерактивной коммуникации, предназначенным для школ.

Характеристики: Мобильное дополнение к интерактивной доске ēno даёт полную гибкость и свободу, во время проведения уроков. Ученики могут интерактивно участвовать в уроках, без необходимости вставания из-за парты, а учитель свободно передвигаться в классе, используя все функции, которые предоставляет ему интерактивная доска ēno. **В комплекте:** дощечка. **Внимание!** Возможность докупить электронное перо. **Гарантия:** Пожизненная – на керамическую поверхность, 10 лет – на доску (профиль, элементы крепления и т.д.). 2 года – на остальные компоненты.

ēno mini interactive slate

EN **Use:** It marks a milestone in interactive communication solutions addressed to schools.

Description: Portable implement to the ēno interactive board which enhances flexibility and ease in teaching. The students can participate actively in the lesson without leaving their desks while the teacher can easily move around the classroom employing any of the ēno board's functionalities at the same time.

Includes: slate. **Note!** Optional electronic stylus. **Warranty:** Forever Warranty on the e³ environmental ceramicsteel surface. 10 years – on the whiteboard (trim, magnetic mounts, etc.). 2 years – on other component.

2x3 Art. Nr	Size (cm)	Pack	Weight (kg)	Delivery
C PVIENO110 (ēno mini board)	29x19/10,5"	1	0,5	10

ENOPLAY

ēno play

PL **Zastosowanie:** Tablice interaktywne ēno.

Charakterystyka: Zestaw nagłośnieniowy do tablic ēno. Montaż na tyle tablicy; wykorzystuje wzbudzenie akustyczne całej powierzchni tablicy, emitując przestrzenny, czysty i dynamiczny dźwięk.

Moc: 2 x 20 W.

ēno play

RU **Применение:** интерактивные доски ēno.

Характеристики: Система ēno play добавляет звучание самым надежным классным доскам, обеспечивая идеальные условия для обучения как аудиалов, так визуалов и кинестетиков.

В отличие от традиционных динамиков уникальная технология ēno play наполняет класс насыщенным звучанием с равномерным уровнем громкости. Благодаря синхронизации музыки и изображения мультимедийное содержимое «оживает», при это все учащиеся слышат звук с одинаковой громкостью. Расположение всех элементов системы ēno play в одном компактном корпусе обеспечивает простоту установки и защиту от кражи. Кроме того, система не требует отдельного места в помещении.

ēno play

EN **Use:** ēno interactive boards.

Description: eno play integrates sound with the world's most durable interactive whiteboard to tune in every type of learner in the spectrum—from auditory to kinesthetic to visual. Unlike traditional speakers, eno play's unique technology fills the room with rich, even sound. Multimedia content comes alive with synchronized music and video and all students hear at a comfortable volume no matter where they are seated. And, with all components in a single compact system, eno play ensures quick installation and a safe, uncluttered classroom.

2x3 Art. Nr	Size (cm)	Pack	Weight (kg)	Delivery
ENOPLAY	11,4 × 9,1 × 12	1	.	10

C ceramiczna | керамическая | ceramic

10 10 dni | дня | days

2x3 THE BOARDS' COMPANY

2x3 Art. Nr **MAGS**

NEW 2013

WSiP

oprogramowanie edukacyjne

PL **Charakterystyka:** Multimedia do tablic interaktywnych.

4 przedmioty:

- Geografia – atlas świata (z dostosowaniem skali i wyświetlanej zawartości);
- Historia (3 CD) od starożytności do lat 90. XX wieku, skupiająca się na dziejach Polski – atlas ćwiczeniowy;
- Parki narodowe i inne formy ochrony przyrody w Polsce;
- Odpady i recykling.

образовательное программное обеспечение

RU **Характеристики:** Мультимедиа для интерактивных досок.

4 предмета:

- География - атлас мира (гибкие настройки масштаба и содержания);
- История (3 CD) с древних времен до 90-х годов прошлого века, об истории Польши — упражнение карты;
- Национальные парки и другие формы охраны природы в Польше;
- Отходы и вторичная переработка.

educational software

EN **Description:** Multimedia for interactive whiteboards.

4 subjects:

- Geography – atlas of the world (flexible adjust of scale and content);
- History (3 CD) from ancient times to the 90s of last century, concerning the history of Poland – exercise maps;
- National parks and other forms of nature conservation in Poland;
- Waste and recycling.

10 10 dni | дня | days

2x3 Art. Nr	Subject	Class	Editions	Release	Pack	Delivery
MAGS	komplet	1-3	WSiP	I (2009)	8	10
MCAH1	komplet z ang	1-3	WSiP	I (2010)	9	10
MCAH2	j. polski	1-3	WSiP	I (2009)	1	10
MCAH3	informatyka	1-3	WSiP	I (2009)	1	10
PNIFOP1	matematyka	1-3	WSiP	I (2009)	1	10
OIR1	chemia	1-3	WSiP	I (2009)	1	10

www.2x3.eu

2x3 Art. Nr **PLPKOMP**

PLPKOMP

plansze interaktywne 2.0 – szkoła podstawowa

PL **Zastosowanie:** Doskonałe multimedialne narzędzie dydaktyczne, dzięki któremu lekcje staną się bardziej interesujące zarówno dla uczniów, jak i nauczycieli.

Charakterystyka: Zestaw plansz interaktywnych to profesjonalne, multimedialne narzędzie, dzięki któremu każda lekcja stanie się bardziej interesująca i dynamiczna. Zostały one przygotowane do wykorzystania podczas pracy z tablicą interaktywną. Obejmują 7 przedmiotów w zakresie szkoły podstawowej. Materiały edukacyjne opracowano z uwzględnieniem nowoczesnych form nauczania. Wszystkie lekcje składają się z animacji, dźwiękowych komentarzy, tekstu oraz elementów interaktywnych. Dodatkowo każda plansza zawiera specjalne narzędzia pomocnicze, dzięki którym nauczyciel sam decyduje o wyborze tematu i o sposobie przeprowadzenia zajęć. Na planszach można nanosić własne notatki, podkreślać ważne informacje i dowolnie rozmieszczać znajdujące się na niej elementy. Zrealizowane zagadnienia można zweryfikować dzięki specjalnie przygotowanym testom kompetencji.

Wszystkie plansze przedmiotowe są zgodne z nową podstawą programową!

Licencja: jednostanowiskowa.

интерактивные диаграммы 2.0 – начальная школа

RU **Применение:** Совершенный мультимедиальный дидактический инструмент, благодаря которому уроки становяться более интересными, как для учеников, так и для учителей.

Характеристики: Набор интерактивных диаграмм приготовлены для использования во время работы с интерактивной доской. Охватывает 7 предметов для начальной школы, для 4-6 класс. Образовательные материалы приготовлены с учётом современных форм обучения. Все уроки состоят из анимации, звуковых коментариев, текста, а также интерактивных элементов. Дополнительно каждая диаграмма включает в себя специальные вспомогающие инструменты, благодаря которым учитель сам решает и выбирает тему и способ проведения занятий. На диаграммах можно наносить собственные пометки, подчёркивать важные информации и свободно размещать находящиеся на ней элементы. **Реализованные задания можно сверить со специально приготовленными тестом компетенции.**

Лицензия: для одного места.

interactive education software 2.0 – primary school

EN **Use:** Excellent multimedia teaching resource which will make more interesting lessons for both the pupils and the teachers.

Description: The set of interactive banners designed for operation with the interactive board. It features 7 subjects for classes 4-6 in the primary school. The material has been designed for the most advanced teaching methodology. All lessons include animations, audio comments, text and interactive elements. Additionally, each of the banners features supportive tools which provide flexibility to the teacher to control the flow of the teaching material. The banners can include the notes of the teacher, emphasise important messages and move the included elements. The completed lessons can be checked for effects with the specially designed competence tests. **All banners match the current curriculum guidelines!**

Licence: one user.

2x3 Art. Nr	Subject	Class	Editions	Release	Pack	Delivery
PLPKOMP	komplet	4-6	WSiP	I (2009)	6	10
PLPKOMP/JANG	komplet z ang	4-6	WSiP	I (2010)	7	10
PLPJPOL	j. polski	4-6	WSiP	I (2009)	1	10
PLPINFO	informatyka	4-6	WSiP	I (2009)	1	10
PLPMATE	matematyka	4-6	WSiP	I (2009)	1	10
PLPMUZY	muzyka	4-6	WSiP	I (2009)	1	10
PLPPRZY	przyroda	4-6	WSiP	I (2009)	1	10
PLPHIST	historia	4-6	WSiP	I (2010)	1	10
PLPJANG	j. angielski	4-6	WSiP	I (2010)	1	10

10 dni | дня | days

UWAGA! Oprogramowanie dostępne tylko w języku polskim.
ВНИМАНИЕ! Программное обеспечение доступно только по-польски.
NOTE! Software is available only in Polish.

2x3 Art. Nr **PLGKOMP**

plansze interaktywne 2.0 – gimnazjum

PL **Zastosowanie:** Doskonałe multimedialne narzędzie dydaktyczne, dzięki któremu lekcje staną się bardziej interesujące zarówno dla uczniów, jak i nauczycieli.

Charakterystyka: Zestaw plansz interaktywnych to profesjonalne, multimedialne narzędzie, dzięki któremu każda lekcja stanie się bardziej interesująca i dynamiczna. Zostały one przygotowane do wykorzystania podczas pracy z tablicą interaktywną. Obejmują 9 przedmiotów przeznaczonych dla gimnazjum. Materiały edukacyjne opracowano z uwzględnieniem nowoczesnych form nauczania. Wszystkie lekcje składają się z animacji, dźwiękowych komentarzy, tekstu oraz elementów interaktywnych. Dodatkowo każda plansza zawiera specjalne narzędzia pomocnicze, dzięki którym nauczyciel sam decyduje o wyborze tematu i o sposobie przeprowadzenia zajęć. Na planszach można nanosić własne notatki, podkreślać ważne informacje i dowolnie rozmieszczać znajdujące się na niej elementy. Zrealizowane zagadnienia można zweryfikować dzięki specjalnie przygotowanym testom kompetencji.

Wszystkie plansze przedmiotowe są zgodne z nową podstawą programową!

Licencja: jednostanowiskowa.

интерактивные диаграммы 2.0 – средняя школа

RU **Применение:** Совершенный мультимедиальный дидактический инструмент, благодаря которому уроки становяться более интересными, как для учеников, так и для учителей.

Характеристики: Набор интерактивных диаграмм приготовлены для использования во время работы с интерактивной доской. Охватывает 9 предметов для гимназии, для 1-3 класс. Образовательные материалы приготовлены с учётом современных форм обучения. Все уроки состоят из анимации, звуковых коментариев, текста, а также интерактивных элементов. Дополнительно каждая диаграмма включает в себя специальные вспомогающие инструменты, благодаря которым учитель сам решает и выбирает тему и способ проведения занятий. На диаграммах можно наносить собственные пометки, подчёркивать важные информации и свободно размещать находящиеся на ней элементы.

Реализованные задания можно сверить со специально приготовленными тестом компетенции.

Лицензия: для одного места.

interactive education software – secondary school

EN **Use:** Excellent multimedia teaching resource which will make more interesting lessons for both the pupils and the teachers.

Description: The set of interactive banners designed for operation with the interactive board. It features 9 subjects for classes 1-3 in the gymnasium. The material has been designed for the most advanced teaching methodology. All lessons include animations, audio comments, text and interactive elements. Additionally, each of the banners features supportive tools which provide flexibility to the teacher to control the flow of the teaching material. The banners can include the notes of the teacher, emphasise important messages and move the included elements. The completed lessons can be checked for effects with the specially designed competence tests. **All banners match the current curriculum guidelines!**

Licence: one user.

10 10 dni | дня | days

2x3 Art. Nr	Subject	Class	Editions	Release	Pack	Delivery
PLGKOMP	komplet	1-3	WSiP	I (2009)	8	10
PLGKOMP/JANG	komplet z ang	1-3	WSiP	I (2010)	9	10
PLGJPOL	j. polski	1-3	WSiP	I (2009)	1	10
PLGINFO	informatyka	1-3	WSiP	I (2009)	1	10
PLGMATE	matematyka	1-3	WSiP	I (2009)	1	10
PLGCHEM	chemia	1-3	WSiP	I (2009)	1	10
PLGBIOL	biologia	1-3	WSiP	I (2009)	1	10
PLGGEOG	geografia	1-3	WSiP	I (2009)	1	10
PLGFIZY	fizyka	1-3	WSiP	I (2009)	1	10
PLGHIST	historia	1-3	WSiP	I (2009)	1	10
PLGJANG	j. angielski	1-3	WSiP	I (2010)	1	10

UWAGA! Oprogramowanie dostępne tylko w języku polskim.
ВНИМАНИЕ! Программное обеспечение доступно только по-польски.
NOTE! Software is available only in Polish.

plansze interaktywne | интерактивные диаграммы | interactive education software

informacje ogólne – projektory

PL Projektor to urządzenie służące do wyświetlania obrazu statycznego lub dynamicznego na podstawie otrzymywanego sygnału. Dzięki niemu, każda prezentacja nabierze nowoczesnego charakteru, a prezentowane informacje na długo pozostaną w pamięci!

Technologia DLP™ i LCD:

Projektory typu DLP™

Powstawanie obrazu: Technologia DLP™ polega na sztucznym wytwarzaniu kolorów, za pomocą pryzmatu ukrytego wewnątrz projektora. Światło z lampy projektora pada na matrycę miniaturowych lusterek, z których każde tworzy jeden punkt obrazu w skali szarości. Następnie obraz ten przechodzi przez filtr koloru i jest rzutowany na ekran projekcyjny.

Główne cechy:
- mały rozmiar i waga;
- duża częstotliwość odświeżania obrazu;
- generowane kolory są mniej nasycone;
- mniejsza pikselizacja – gładki obraz;
- wysoki i rzeczywisty kontrast.

Kiedy wybrać projektor DLP™: Technologia ta polecana jest przede wszystkim do zastosowań prezentacyjnych. Jeśli prezentowane przez Ciebie materiały w większości będą składać się z tekstów - wybierz projektor wykorzystujący technologię DLP.

Projektory typu LCD

Powstawanie obrazu: Technologia LCD polega na wytwarzaniu kolorów przez trzy matryce ciekłokrystaliczne wewnątrz projektora. Każda z nich odpowiada za jeden z trzech składowych kolorów RGB. Tak utworzony obraz jest następnie rzutowany przez układ optyczny na ekran projekcyjny.

Główne cechy:
- ciepłe i naturalne kolory;
- bardzo cicha praca;
- większy zakres zoom;
- brak efektu tęczy;
- mniejsza jasność - przyjazny dla oczu.

Kiedy wybrać projektor LCD: Technologia ta polecana jest przede wszystkim do kina domowego lub zastosowań prezentacyjnych. Jeśli prezentowane przez Ciebie materiały w większości będą składać się ze zdjęć lub filmów - wybierz projektor wykorzystujący technologię LCD.

Ciekawostki:
- Wszystkie projektory NEC posiadają technologię BrilliantColor™. Funkcja ta pozwala na lepsze i bardziej naturalne odzwierciedlenie pełnej palety kolorów, poprzez podniesienie tonów barw średnich. Dzięki niej uzyskamy m.in. obraz z wiernie odwzorowanymi kolorami, większą jasność, a także mniejsze przekłamanie wynikające z nakładania się barw.
- NEC NP215 oraz NP410 to pierwsze projektory spełniające kryteria certyfikatu TCO przyznawane przez szwedzką organizację TCO Development. Oba projektory perfekcyjnie łączą doskonałe wykonanie ora wysoka jakość wyświetlanego obrazu z ekologicznymi, energoszczędnymi rozwiązaniami.
- Projektory NP115, NP210 oraz NP216 dysponują technologią DLP Link, umożliwiającą wyświetlanie obrazu 3D. Technologia DLP Link w połączeniu z odświeżaniem 120Hz pozwala na wyświetlanie obrazów 3D przy pomocy tylko jednego projektora oraz aktywnych migawkowych okularów LCD.

общая информация – проекторы

RUS Проектор это устройство, которое служит для отображения статического или динамического образа на основе получаемого сигнала. Благодаря нему, каждая презентация приобретет современный характер, а информация, которая презентуется, надолго запомнится!

Технология DLP™ и LCD:

Проекторы типа DLP™

Возникновение образа: Технология DLP™ заключается в искусственной выработке цветов, при помощи призмы, спрятанной внутри проектора. Свет из лампы проектора падает на матрицу миниатюрных зеркал, из которых каждое создаёт один пункт образа по серой шкале. Потом этот образ проходит через фильтр цвета и проектируется на смотровой экран.

Главны черты:
- небольшой розмер и вес
- большая честота освежения изображения
- цвета, которые генерируются, менее насыщены
- меньшая пикселизация – гладкая картина
- высокий и действительный контраст

В каких случаях выбирать проекторы DLP™: Эта технология рекомендована прежде всего к применению в презентациях. Если материалы, которые презентуются Вами, в большинстве будут состоять из текстов - выбери проектор, использующий технологию DLP.

Проектор типа LCD

Возникновение изображения: Технология LCD основана на выработке цветов через три жидкокристаллическое матрици внутри проектора. Каждая из них отвечает при одном из трех составных цветов РГБ. Таким образом созданное изображение потом проектируется через оптику на просмотровый экран.

Главные черты:
- тёплые натуральные цвета
- очень тихая работа
- более широкий зум.
- отсутствует эффект радуги.
- малая ясность – приятный для глаз.

В каких случаях выбрать проектор LCD : Эта технология рекомендована прежде всего для домашнего кинотеатра или для презентаций. Если материалы, которые презентуются Вами, в большинстве будут состоять из фотографий или фильмов - выберите проектор, использующий технологию LCD.

Интересные подробности:
- Все наши проекторы имеют технологию BrilliantColor™. Эта функция позволяет на лучшее и более натуральное отображение полной палитры цветов, через поднесение тонов средних цветов. Благодаря ней мы получим между прочим образ с верно отображонными цветами, большую ясность, а также меньшую размытость, возникающую из-за наложения цветов.
- NEC np215 а также np410 это первые проекторы, исполняющие критерии сертификата TCO, который признается, шведской организацией TCO Development. Оба проектора великолепно соединяют совершенное исполнение, а также высокое качество проецируемого изображения с экологическими и енергосберигающими решениями.
- Проекторы NP115, NP210 а также NP216 обладают технологией DLP Link, что даёт возможность отображать изображение 3D. Технология DLP Lin. в соединении с отсвежанием 120 Гц, даёт возможность на проекцию изображения 3D при помощи только одного проектора, а также активных очков для LCD.

general description – projectors

ENG Projector screens a static or dynamic images delivered by electronic signal. Each presentation will become trendy and memorable!

DLP™ and LCD technology:

DLP™ projectors

Image technology: DLP™ technology develops colour through a prism fitted inside the projector. The projector lamp illuminates an array of micro mirrors, each representing a pixel on grey scale. Then the image goes through the colour filter and is projected onto the screen.

Main features:
- small size and weight;
- high frequency of refreshing;
- the colours generated are less saturated (look natural);
- small pixels - smooth image;
- high and real contrast.

When the DLP™ is good: The technology works well with presentations. When it is mostly text what is shown, choose the DLP projector.

LCD projectors

Image technology: LCD builds colours with three liquid crystal arrays in the projector. Each represents one of the RGB colours. Image so composed is being projected to the screen by an optical system.

Main features:
- warm and natural colours;
- silent operation;
- greater zoom range;
- absence of the rainbow effect;
- not very bright - eyes friendly.
- high and real contrast.

When the LCD is good: The technology works well with home cinema and with presentations. When it is mostly photo shots and movies which are shown, choose the LCD projector.

Some interesting data:
- All the NEC projectors feature the BrilliantColor™ technology. This functionality facilitates more natural representation of the entire colour palette, raising the tones and the mid colours. This way we get a brighter image with high fidelity colour representation, and less distortion coming from colour overlap.
- NEC NP215 and NP410 are the first projectors that satisfy the criteria of the TCO certificate awarded by the Swedish TCO Development organisation. Both projectors combine excellent image quality with small power consumption and environmentally friendly solutions.
- The NP115, NP210 and NP216 projectors feature the DLP Link technology, facilitating 3D image show. The DLP Link technology with 120Hz refreshing rate facilitated 3D images projection with one projector only and the active shutter LCD spectacles.

2x3 Art. Nr **PST**

projektor ésprit (bliskiej projekcji)

PL **Charakterystyka:** Projektor typu LCD Short Throw, doskonale sprawdza się w ciemnych jak i w jasnych pomieszczeniach. Jego funkcjonalność oraz pełna automatyka powodują, iż korzystanie z niego jest bardzo intuicyjne i proste. Niewątpliwą zaletą projektora jest bardzo niski poziom emitowanego hałasu, co pozwala na jego wszechstronniejsze zastosowanie.

W zestawie: instrukcja obsługi na płycie CD, przewód zasilający, pilot zdalnego sterowania, kabel VGA, karta gwarancyjna.

Gwarancja: 2 lata na produkt; 6 miesięcy lub 1000 godzin na lampę.

короткофокусный проектор ésprit

RU **Характеристики:** Создан на основе технологии LCD. Проектор короткофокусный (Short-Throw) позволяет минимизировать появление тени на экране и предотвращает попадание света в глаза. Идеально подходит для работы с интерактивными досками – для темных или светлых залов, небольших помещений. Ее функциональность и полная автоматизация облегчает интуитивное использование. Очень контрастное изображение. Низкий уровень шума.

В наборе: Пульт дистанционного управления, кабель VGA, кабель питания, руководство пользователя, гарантийный талон.

Гарантия: проектора: 2 года; лампы: 6 месяцев или 1000 часов.

Short-Throw projector ésprit

EN **Use:** Interactive whiteboards, projection screens.

Description: Get great performance while saving the environment. Advanced features help to substantially lower your operating cost without compromising on quality and flexibility. Less shadow and glare gives the presenter more space to engage with his audience and enhances the experience with interactive white boards.The ésprit PST250X is particularly suited for classrooms and small to medium sized meeting rooms.

Included: User Manual (CD) , power cord, Remote Control, VGA cable, warranty card.

Warranty: 3 years on projector and 6 months or 1000 hours on lamp.

2x3 Art. Nr	Type	Brightness (ANSI lumens)	Contrast	Resolution	Pack	Weight (kg)	Delivery
PST250X	LCD	2500	2000:1	1024×768	1	3,7	10

10 10 dni | дня | days

ésprit by 2x3
PROJECTOR
PST250X

NEW 2013

2x3 Art. Nr **V 3D**

NEC

3D PROJECTION

UWAGA! Opcja gwarancyjna EDU dostępna jest tylko dla placówek edukacyjnych i rozszerza gwarancję na lampę z 1000 h do 3000 h (dla projektorów Ultra Short-Trow do 2000 h) lub z 6 miesięcy do 36 miesięcy.
ВНИМАНИЕ! Гарантийный вариант EDU доступна только для образовательных учреждений и предоставляет гарантию на лампы от 1000 до 3000 часов работы (для проекторов Ultra Short-Trow до 2000 часов работы) или от 6 месяцев до 36 месяцев.
NOTE! EDU warranty is available only to educational institutions and extends warranty on the lamp from 1000 h to 3000 h (for Ultra Short-Trow projectors to 2000 h) and from 6 months to 36 months.

2x3 THE BOARDS' COMPANY

projektor mobilny 3D Ready

PL **Zastosowanie:** Tablice interaktywne, ekrany projekcyjne.

Charakterystyka: Kompaktowy, lekki projektor do częstych, przenośnych prezentacji. Został zaprojektowany z myślą o użytkownikach biurowych. Jego doskonałe parametry oraz automatyczne funkcje pozwalają na bezproblemową pracę nawet początkującym uczestnikom.

Główne zalety:
- D Ready - wybiegająca w przyszłość technologia DLP®-Link™ o częstotliwości 120 Hz.
- Certyfikat spełnienia norm TCO – przyjazne dla środowiska i o wysokich parametrach.
- Wyższa wydajność, mniejsze zużycie energii – pełna zgodność z przepisami ochrony środowiska.
- Licznik carbon savings – zachęcający do korzystania z trybu EcoMode.
- Zielony przycisk EcoMode – na pilocie.
- Doskonałe, olśniewające barwy – dzięki technologii VIDI
- Szybki start – 3-4 sekundy, Szybkie wyłączanie – 0 sekund (bez chłodzenia po wyłączeniu).

Gwarancja:
- na projektor: 3 lata
- na lampę: 6 miesięcy lub 1000 h

мобильный проектор 3D Ready

RU **Применение:** Интерактивные доски, проекционные экраны.

Характеристики: Ассортимент отмеченных наградами проекторов предлагает продукцию для любых потребностей, от портативных приборов и бизнес-проекторов до проекторов для работы в режиме 24/7 (например, в торговых точках). Отличная яркость изображения и привлекательное соотношение цены и эксплуатационных показателей.

Главные преимущества:
- 3D Ready - перспективная технология DLP®-Link™ с частотой регенерации 120 Гц.
- Сертификат TCO - экологическая безопасность иотличные эксплуатационные характеристики.
- Более высокая эффективность при более низком энергопотреблении - полная совместимость с ErP.
- Измеритель „углеродного следа" - в поддержку использования Eco-режима.
- Зеленая кнопка включения eco-режима - на пульте дистанционного управления.
- Превосходные и яркие цвета - благодаря технологии VIDI
- Быстрый старт в течении 3-4 секунд, быстрое выключение 0 секунд (без охлаждения после отключения)

Гарантия:
- проектора: 3 года
- лампы: 6 месяцев или 1000 часов.

mobile 3D Ready projector

EN **Use:** Interactive whiteboards, projection screens.

Description: Compact, lightweight projectors with attractive design. Ideal for mobile presentation or desktop applications.

Main features:
- 3D Ready - future-proof DLP®-Link™ technology with 120 Hz.
- TCO Certified - environmentally friendly with high performance.
- Higher Efficiency, Lower Power Consumption - full ErP compliance.
- Carbon Savings Meter - to encourage the use of EcoMode.
- Green EcoMode Button - on remote.

Warranty:
- projector: 3 years
- lamp: 6 months or 1000 hours.

2x3 Art. Nr	Type	Brightness (ANSI lumens)	Contrast	Resolution	Pack	Weight (kg)	Delivery
V230X	DLP	2300	2000:1	1024x768	1	2,5	10
V260	DLP	2600	2000:1	800x600	1	2,5	10
V260X	DLP	2600	2000:1	1024x768	1	2,5	10

10 dni | дня | days

2x3 Art. Nr **M**

NEC

NEW 2013

projektor edukacyjny

PL **Zastosowanie:** Tablice interaktywne, ekrany projekcyjne.

Charakterystyka: Profesjonalne projektory biurkowe o elastycznych opcjach konfiguracji przeznaczone do zastosowań w biznesie i edukacji. Wybrane modele występują również w wersji edukacyjnej (EDU) ze specjalnie rozszerzoną gwarancją na lampę projektora.

Główne zalety:

- Maksymalna elastyczność z dużym zoomem optycznym 1,7x
- Minimalny koszt utrzymania, dzięki długiemu okresowi eksploatacji lampy
- Nowatorskie funkcje ECO pozwalają zmniejszyć zużycie energii elektrycznej
- Doskonałe możliwości podłączania, dzięki licznym złączom (analogowym i cyfrowym) oraz obsłudze sieci
- Intuicyjna, łatwa obsługa, dzięki zaprojektowaniu urządzenia z myślą o użytkowniku oraz dzięki zastosowaniu pokrywy obiektywu.

Gwarancja:

- na projektor: 3 lata
- na lampę: 6 miesięcy lub 1000 h

настольные проекторы

RU **Применение:** Интерактивные доски, проекционные экраны.

Характеристики: Гибкие в эксплуатации и профессиональные настольные проекторы незаменимы в бизнесе и учебных заведениях.

Главные преимущества:

- Максимальная гибкость благодаря 1.7x оптической трансфокация
- Сокращение общей стоимости владения благодаря длительному сроку службы лампы и большим интервалам проведения очистки фильтров
- Инновационные ECO функции для снижения уровня энергопотребления
- Множество возможностей подключения через аналоговые и цифровые терминалы, а также возможность подключения к сети
- Интуитивная и простая эксплуатация благодаря удобному для пользователя исполнению и крышке для объектива.

Гарантия:

- проектора: 3 года
- лампы: 6 месяцев или 1000 часов.

desktop projector

EN **Use:** Interactive whiteboards, projection screens.

Description: Flexible and professional desktop projectors – designed for business and educational use.

Main features:

- Maximum flexibility with large 1.7x optical zoom
- Minimized Cost of ownership due to long lamp life and filter cleaning intervals
- Innovative ECO functions to reduce power consumption
- Great connectivity due to numerous analog and digital connection terminals as
- well as network capability
- Intuitive and easy operation with user centric design and lens cover.

Warranty:

- projector: 3 years
- lamp: 6 months or 1000 hours.

10 10 dni | дня | days

2x3 Art. Nr	Type	Brightness (ANSI lumens)	Contrast	Resolution	Pack	Weight (kg)	Delivery
M230X	LCD	2300	2000:1	1024x768	1	2,9	10
M271W	LCD	2700	2000:1	1280x800	1	2,9	10
M271X	LCD	2700	2000:1	1024x768	1	2,9	10
M311W	LCD	3100	2000:1	1280x800	1	3	10
M311X	LCD	3100	2000:1	1024x768	1	2,9	10
M361X	LCD	3600	2000:1	1024x768	1	3	10

UWAGA! Opcja gwarancyjna EDU dostępna jest tylko dla placówek edukacyjnych i rozszerza gwarancję na lampę z 1000 h do 3000 h (dla projektorów Ultra Short-Trow do 2000 h) lub z 6 miesięcy do 36 miesięcy.

ВНИМАНИЕ! Гарантийный вариант EDU доступна только для образовательных учреждений и предоставляет гарантию на лампы от 1000 до 3000 часов работы (для проекторов Ultra Short-Trow до 2000 часов работы) или от 6 месяцев до 36 месяцев.

NOTE! EDU warranty is available only to educational institutions and extends warranty on the lamp from 1000 h to 3000 h (for Ultra Short-Trow projectors to 2000 h) and from 6 months to 36 months.

2x3 Art. Nr **UM**

NEC

NEW 2013

UM

projektory Ultra-Short-Throw

PL **Zastosowanie:** Tablice interaktywne, ekrany projekcyjne.

Charakterystyka: Projektory, w których niemal całkowicie wyeliminowano cienie i odblaski. Można cieszyć się dodatkową przestrzenią dzięki panoramicznemu formatowi i odtwarzać materiały wideo w natywnych proporcjach obrazu. Ogromna różnorodność wejść analogowych i cyfrowych daje pewność także co do możliwości przekazywania treści. Urządzenie jest dostarczane z zestawem do łatwego montażu na ścianie, co gwarantuje wysoką jakość prac instalacyjnych i zapewnia zgodność z różnymi systemami umożliwiającymi regulację wysokości. **W komplecie z projektorem uchwyt ścienny.**

Gwarancja: 3 lata na projektor oraz 6 miesięcy lub 1000h na lampę.

ультракороткофокусные проекторы

RU **Применение:** Интерактивные доски, проекционные экраны.

Характеристики: Запа Ассортимент отмеченных наградами проекторов предлагает продукцию для любых потребностей, от портативных приборов и бизнес-проекторов до проекторов для работы в режиме 24/7 (например, в торговых точках). Отличная яркость изображения и привлекательное соотношение цены и эксплуатационных показателей. **В наборе с настенным креплением.**

Гарантия: проектора: 3 года; лампы: 6 месяцев или 1000 часов.

Ultra-Short-Throw projector

EN **Use:** Interactive boards, projection screens.

Description: The award-winning projector range offers products for all needs, from portable devices via business projectors to products for permanent operation (such as PoS applications). Excellent brightness an attractive price/performance ratio. **The set includes projector with wall-mount.**

Warranty: 3 years on projector and 6 months or 1000 hours on lamp.

2x3 Art. Nr	Type	Brightness (ANSI lumens)	Contrast	Resolution	Pack	Weight (kg)	Delivery
UM280W	LCD	2800	3000:1	1280x800	1	5,2	10
UM280X	LCD	2800	3000:1	1024x768	1	5,2	10
UM330W	LCD	3300	3000:1	1280x800	1	5,2	10
UM330X	LCD	3300	3000:1	1024x768	1	5,2	10

10 10 dni | дня | days

UWAGA! Opcja gwarancyjna EDU dostępna jest tylko dla placówek edukacyjnych i rozszerza gwarancję na lampę z 1000 h do 3000 h (dla projektorów Ultra Short-Trow do 2000 h) lub z 6 miesięcy do 36 miesięcy.

ВНИМАНИЕ! Гарантийный вариант EDU доступна только для образовательных учреждений и предоставляет гарантию на лампы от 1000 до 3000 часов работы (для проекторов Ultra Short-Trow до 2000 часов работы) или от 6 месяцев до 36 месяцев.

NOTE! EDU warranty is available only to educational institutions and extends warranty on the lamp from 1000 h to 3000 h (for Ultra Short-Trow projectors to 2000 h) and from 6 months to 36 months.

2x3 THE BOARDS' COMPANY

M ST

projektor Short-Throw

PL **Zastosowanie:** Tablice interaktywne, ekrany projekcyjne.

Charakterystyka: Projektory ShortThrow to specjalnie zaprojektowane modele wyświetlające obraz zarówno w tradycyjnym, jak i panoramicznym formacie z bardzo bliskiej odległości od ekranu. Projektory z tej serii idealnie nadają się do pracy w małych salach konferencyjnych, współpracują z tablicami interaktywnymi w placówkach edukacyjnych. Znajdują również zastosowanie w systemach Digital Signage.

Gwarancja: na projektor: 3 lata oraz na lampę: 6 miesięcy lub 1000 h

короткофокусные проекторы

RU **Применение:** Интерактивные доски, проекционные экраны.

Характеристики: Короткофокусный объектив устраняет тени на экране, а свет от проектора не слепит глаза презентатору. Для помещений с небольшой площадью.

Гарантия: проектора: 3 года, лампы: 6 месяцев или 1000 часов.

Short-Throw projector

EN **Use:** Interactive whiteboards, projection screens.

Description: Short-throw lens eliminates shadows on the screen along with projected light in the presenter's eyes created by traditional front projection systems.

Warranty: 3 years on projector and 6 months or 1000 hours on lamp.

2x3 Art. Nr	Type	Brightness (ANSI lumens)	Contrast	Resolution	Pack	Weight (kg)	Delivery
M260XS	LCD	2600	2000:1	1024x768	1	4,3	10
M260WS	LCD	2600	2000:1	1280x800	1	4,3	10
M300XS	LCD	3000	2000:1	1024x768	1	4	10
M300WS	LCD	3000	2000:1	1280x800	1	4	10

10 10 dni | дня | days

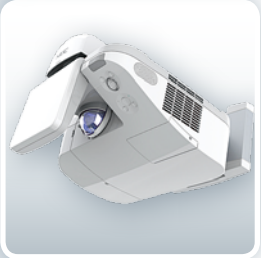

M ST

2x3 Art. Nr **M ST**

NEC

U ST

projektor Ultra-Short-Throw z funkcją 3D Ready

PL **Zastosowanie:** Tablice interaktywne, ekrany projekcyjne.

Charakterystyka: Projektory, w których niemal całkowicie wyeliminowano cienie i odblaski. Można cieszyć się dodatkową przestrzenią dzięki panoramicznemu formatowi i odtwarzać materiały wideo w natywnych proporcjach obrazu. Zintegrowana obsługa technologii 3D pozwala z optymizmem patrzeć na kolejny krok ku cyfrowym salom lekcyjnym. Z kolei ogromna różnorodność wejść analogowych i cyfrowych daje pewność także co do możliwości przekazywania treści. Urządzenie jest dostarczane z zestawem do łatwego montażu na ścianie, co gwarantuje wysoką jakość prac instalacyjnych i zapewnia zgodność z różnymi systemami umożliwiającymi regulację wysokości. **W komplecie z projektorem uchwyt ścienny.**

Gwarancja: 3 lata na projektor oraz 6 miesięcy lub 1000 h na lampę.

ультракороткофокусные проекторы с 3D Ready

RU **Применение:** Интерактивные доски, проекционные экраны.

Характеристики: Зала Ассортимент отмеченных наградами проекторов предлагает продукцию для любых потребностей, от портативных приборов и бизнес-проекторов до проекторов для работы в режиме 24/7 (например, в торговых точках). Отличная яркость изображения и привлекательное соотношение цены и эксплуатационных показателей. **В наборе с настенным креплением.**

Гарантия: проектора: 3 года; лампы: 6 месяцев или 1000 часов.

Ultra-Short-Throw 3D Ready projector

EN **Use:** Interactive boards, projection screens.

Description: The award-winning projector range offers products for all needs, from portable devices via business projectors to products for permanent operation (such as PoS applications). Excellent brightness an attractive price/performance ratio. **The set includes projector with wall-mount.**

Warranty: 3 years on projector and 6 months or 1000 hours on lamp.

2x3 Art. Nr	Type	Brightness (ANSI lumens)	Contrast	Resolution	Pack	Weight (kg)	Delivery
U310W	DLP	3100	2000:1	1280x800	1	6,5	10

2x3 Art. Nr **U ST**

NEC

3D PROJECTION

UWAGA! Opcja gwarancyjna EDU dostępna jest tylko dla placówek edukacyjnych i rozszerza gwarancję na lampę z 1000 h do 3000 h (dla projektorów Ultra Short-Trow do 2000 h) lub z 6 miesięcy do 36 miesięcy.

ВНИМАНИЕ! Гарантийный вариант EDU доступна только для образовательных учреждений и предоставляет гарантию на лампы от 1000 до 3000 часов работы (для проекторов Ultra Short-Trow до 2000 часов работы) или от 6 месяцев до 36 месяцев.

NOTE! EDU warranty is available only to educational institutions and extends warranty on the lamp from 1000 h to 3000 h (for Ultra Short-Trow projectors to 2000 h) and from 6 months to 36 months.

2x3 Art. Nr **HDMI**

NEW 2013

2x3 Art. Nr **PZK5**

NEW 2013

2x3 Art. Nr **VGA**

NEW 2013

HDMI

kabel HDMI

PL Filtry ferrytowe; pozłacana końcówka. Kolor czarny.

кабель HDMI

RU Ферритовые фильтры. Позолоченный штекер. Цвет: черный.

HDMI cable

EN Ferrite filters. Gold-plated plug. Color: black.

2x3 Art. Nr	Lenght (m)	Pack	Delivery
HDMI5	5	1	10
HDMI10	10	1	10
HDMI15	15	1	10

PZK

przewód zasilający

PL 230V, standard komputerowy.

кабель питания

RU 220 В, универсальный – для блоков питания (компьюьера, монитора, принтера).

power cable

EN European 230V standard for computers, monitors and printers.

2x3 Art. Nr	Lenght (m)	Pack	Delivery
PZK5	5	1	10

10 10 dni | дня | days

VGA

przewód VGA

PL Przewód wideo (RGB), złącza D-Sub (15-pinowe) pozłacane.

кабель VGA

RU Видео кабель (RGB), разъемы D-Sub (15-ти контактные, позолоченные).

VGA cable

EN (RGB) video cable, D-Sub connectors (15-pin) gold plated.

2x3 Art. Nr	Lenght (m)	Pack	Delivery
VGA5	5	1	10
VGA10	10	1	10
VGA15	15	1	10
VGA20	20	1	10
VGA25	25	1	10
VGA30	30	1	10

2x3 THE BOARDS' COMPANY

2x3 Art. Nr **UPB**

NEW 2013

uchwyt sufitowy – model B

PL Uniwersalny uchwyt do projektorów, montowany do sufitu. Konstrukcja stalowa w kolorze srebrnym. Wyposażony w 4 regulowane ramiona, umożliwiające przymocowanie każdego typu projektora, którego waga nie przekracza 10 kg.

W zestawie: elementy montażowe.

Uwaga! Do samodzielnego montażu.

Gwarancja: 2 lata.

кронштейн потолочный – модель D

RU **Применение:** Подходит для каждого типа проектора не превышающего 10 кг. Идеально подходит для конференц-залов, а также вузов.

Характеристики: Универсальный держатель для проекторов, монтированных к потолку. Стальная конструкция в серебре. Продукт имеет четыре регулированных рукава, дающих возможность монтажа каждого типа проектора, которых вес не превышает 10 кг.

В наборе: элементы крепления

Внимание! Для самостоятельного монтажа.

Гарантия: 2 года на продукт.

ceiling mount – model B

EN **Use:** Fits every projector up to 10 kg weight. Works perfectly in conference rooms and schools.

Description: Universal projector ceiling mount kits. Steel construction in silver. The device has four adjustable arms which will hold any projector weighting up to 10 kg.

Accessories: assembly elements.

Note! Self-assembly.

2x3 Art. Nr	Size (A) (cm)	Max. capacity	Pack	Weight (kg)	Delivery
UPB1	15	10	1	1,1	2
UPB2	40	10	1	1,3	2

2 2 dni | дня | days

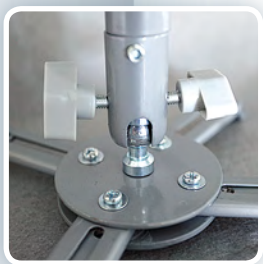

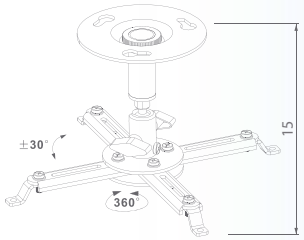

UPB1

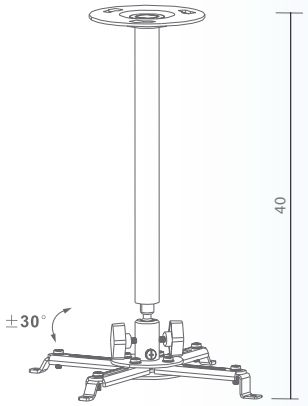

UPB2

2x3 Art. Nr **UPC**

NEW 2013

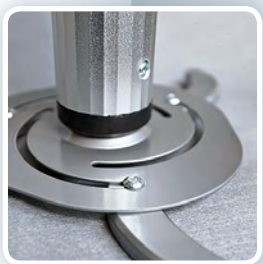

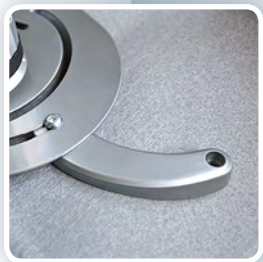

UPC

uchwyt sufitowy – model C

PL **Charakterystyka:** Uniwersalny uchwyt do projektorów, montowany do sufitu. Konstrukcja aluminiowo-stalowa w kolorze srebrnym. Wyposażony w trzy regulowane ramiona umożliwiające przymocowanie każdego typu projektora, którego waga nie przekracza 10 kg.

Gwarancja: 2 lata.

кронштейн потолочный – модель C

RU **Характеристики:** Универсальный кронштейн для проекторов, монтируется к потолку. Конструкция из алюминия и стали, серебристого цвета. Имеет три регулируемые ручки для закрепления каждого типа проектора, вес которого не превышает 10 кг.

Гарантия: 2 года на продукт.

ceiling mount – model C

EN **Description:** FGeneral purpose projector fixture, ceiling mounted. Aluminium and steel structure in silver color. Equipped with three adjustable arms allowing to fix a projector of any type, provided its weight does not exceed 10 kg.

Warranty: 2 years.

2x3 Art. Nr	Size (A) (cm)	Max. capacity	Pack	Weight (kg)	Delivery
UPC1	8-17	10	1	1,3	2
UPC2	8-98	10	1	2,74	2

UPC1

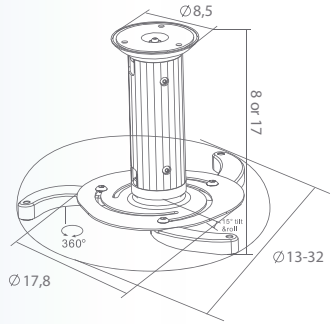

UPC2

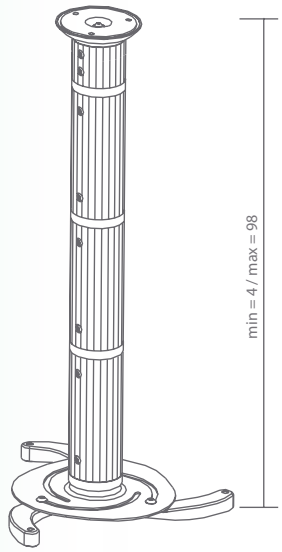

2x3 Art. Nr **UPD**

uchwyt sufitowy do projektorów – model D

PL **Zastosowanie:** Pasuje do każdego typu projektora nie przekraczającego 15 kg. Doskonale sprawdzi się w salach konferencyjnych oraz uczelni.

Charakterystyka: UUniwersalny uchwyt do projektorów, montowany do sufitu. Konstrukcja metalowa, lakierowana proszkowo na kolor popielaty. Produkt wyposażony w cztery regulowane ramiona, umożliwiające przymocowanie każdego typu projektora, których waga nie przekracza 15 kg.

W zestawie: elementy montażowe.

Gwarancja: 2 lata na produkt.

UWAGA! Do samodzielnego złożenia.

потолочный держатель для проекторов – модель D

RU **Применение:** Подходит для каждого типа проектора не превышающего 15 кг. Идеально подходит для конференц-залов, а также вузов.

Характеристика: Универсальный держатель для проекторов, монтированных к потолку. Белая стальная конструкция. Продукт имеет четыре регулированных рукава, дающих возможность монтажа каждого типа проектора, которых вес не превышает 15 кг.

В наборе: элементы крепления.

Гарантия: 2 года на продукт.

ВНИМАНИЕ! Для самостоятельного монтажа.

projector ceiling mount – model D

EN **Use:** Fits every projector up to 15 kg weight. Works perfectly in conference rooms and schools.

Description: Universal projector ceiling mount kits. Steel structure – white. The device has four adjustable arms which will hold any projector weighting up to 10 kg.

Accessories: assembly elements.

Warranty: 2 years.

NOTE! Self-assembly.

2x3 Art. Nr	Size (A) (cm)	Max. capacity	Pack	Weight (kg)	Delivery
UPD1	64 - 110,5	15	1	4	2
UPD2	70 - 116,5	15	1	4,2	2
UPD3	57,5 - 104	15	1	3,7	2

2 2 dni | дня | days

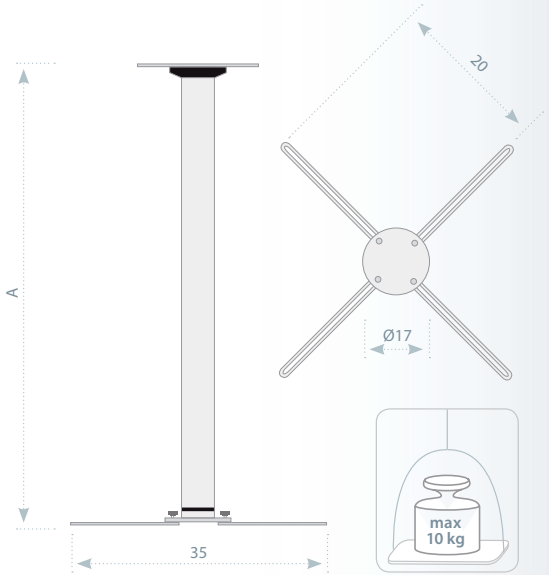

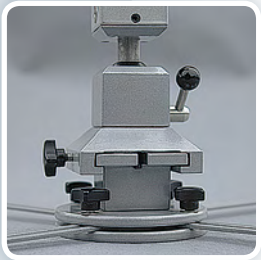

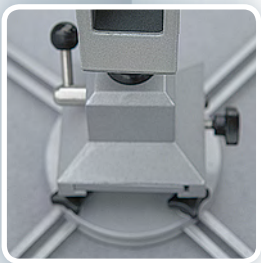

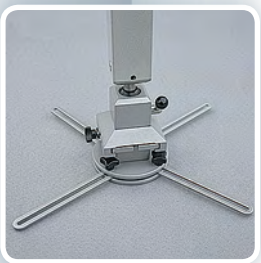

AV Solutions

2x3 Art. Nr **US**

NEW 2013

US1

US2

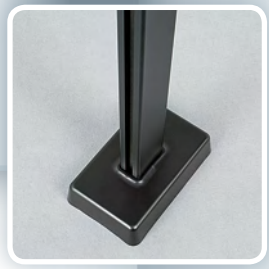

US

uchwyt ścienny – model S

PL **Charakterystyka:** Uniwersalny uchwyt do projektorów, montowany do ściany. Konstrukcja w kolorze czarnym. Wyposażony w regulowane ramiona umożliwiające przymocowanie każdego typu projektora, którego waga nie przekracza 10 kg.
Gwarancja: 2 lata.

настенный кронштейн – модель S

RU **Характеристики:** Универсальный кронштейн для проекторов, монтируется к стене. Конструкция из стали, черного цвета. Имеет регулируемые ручки для закрепления каждого типа проектора, вес которого не превышает 10 кг.
Гарантия: 2 года на продукт.

wall mount – model S

EN **Description:** General purpose projector fixture, wall mounted. Structure in black color. Equipped with adjustable arms allowing to fix a projector of any type, provided its weight does not exceed 10 kg.
Warranty: 2 years.

2x3 Art. Nr	Size (A) (cm)	Max. capacity	Pack	Weight (kg)	Delivery
US1	85–135	10	1	3	2
US2	13,5–100	10	1	5,9	2

US1

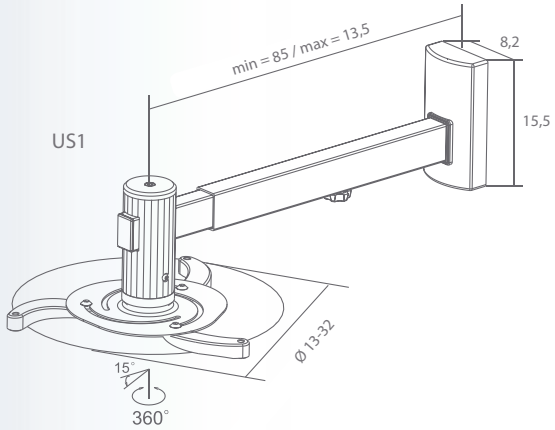

US2

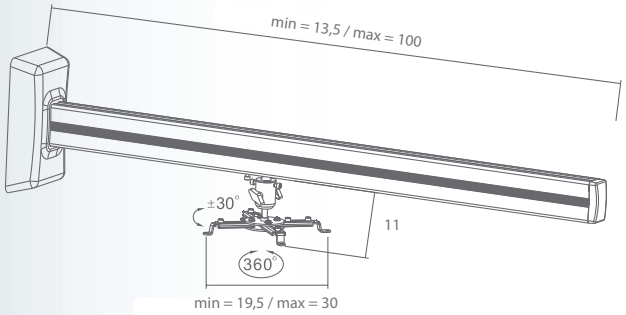

UPXS

2x3 Art. Nr **UPXS**

NEW 2013

uchwyt ścienny do projektora bliskiej projekcji

PL **Charakterystyka:** Montowany do ściany. Konstrukcja stalowa. Kolor czarny. Regulowane ramię, umożliwiające przymocowanie projektora, którego waga nie przekracza 9 kg.
Gwarancja: 2 lata.

держатель для ультракороткофокусного проктора

RU **Характеристика:** Монтируется на стену. Стальная конструкция, черного цвета. Регулируемый кронштейн, позволяющий крепление проектора, вес которого не превышает 9 кг.
Гарантия: 2 года на продукт.

short throw projector wall mount

EN **Description:** Wall mounted. Steel structure. Black color. Adjustable arm, enabling to fix a projector, provided its weight does not exceed 9 kg.
Warranty: 2 years.

2x3 Art. Nr	Size (A) (cm)	Max. capacity	Pack	Weight (kg)	Delivery
UPXS	123	9	1	4	2

2 2 dni | дня | days

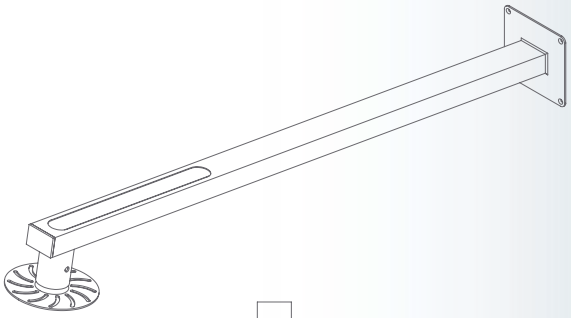

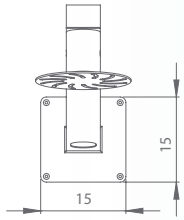

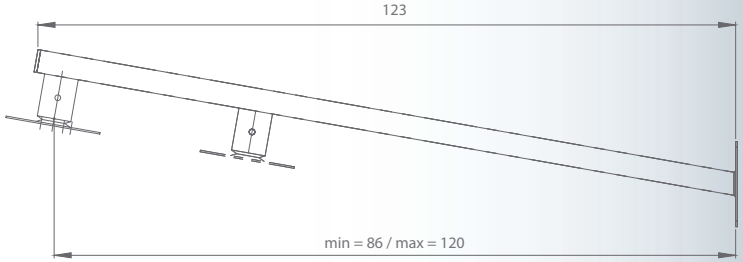

2x3 Art. Nr **STS**

STS

stolik projekcyjny STAR

PL **Zastosowanie:** Przydatny podczas wszelkiego rodzaju spotkań: konferencje, prezentacje, wykłady.

Charakterystyka: Stabilny stolik wielofunkcyjny o nowoczesnym wzornictwie, wykonany z najwyższej jakości materiałów. Konstrukcja aluminiowa w kolorze popielatym (połysk), z grafitowymi wykończeniami. Produkt posiada dwie rozkładane półki wykonane z płyty meblowej z powierzchnią antypoślizgową, zabezpieczającą urządzenie przed zsunięciem. Istnieje możliwość regulacji kąta pochylenia górnej półki (max 3°). Podstawa wyposażona w 4 kółka z systemem blokującym, ułatwiające przemieszczanie produktu.

W zestawie: elementy mocujące.

Uwaga! Do samodzielnego złożenia.

Gwarancja: 2 lata na produkt.

проекционный столик STAR

RU **Характеристика:** Идеально подходит для всех видов мероприятий: конференций, презентаций и лекций. Проекционный столик современного дизайна изготовлен из высокого качества материалов. Алюминиевая конструкция серого цвета с отделкой в цвете графита. Проекционный столик имеет 2 раскладные столешницы, изготовленные из ДСП серого цвета с антискользящим покрытием. Возможно регуляции угла наклона верхней столешницы (макс. 3°). Мобильная основа чёрного цвета. Ролики с фиксирующим механизмом.

В наборе: Ролики с фиксирующим механизмом (4 шт), крепежные элементы.

Внимание! Для самостоятельного монтажа.

Гарантия: 2 года на продукт.

STAR projection table

EN **Description:** Projection desk in modern design. The board is made of furniture board in grey. The upper board with the possibility of adjusting the angle. Rolling system in graphite. Blocking system of rolls. Self-mounting set.

Attention! Self-assembly.

Warranty: 2-year product warranty.

2x3 Art. Nr	Size (A x B / C x D) (cm)	Pack	Weight (kg)	Delivery
STS01	60 x 42 / 50 x 38	1	15	2

2 2 dni | дня | days

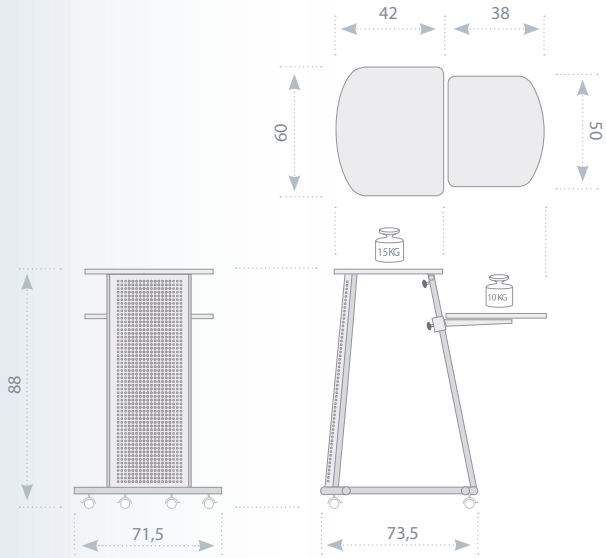

meble prezentacyjne | мебель для презентаций | presentation furniture

2x3 Art. Nr **ST003, ST006**

ST003

stolik projekcyjny GIGANT

PL **Zastosowanie:** Idealny do sal lekcyjnych, konferencyjnych czy szkoleniowych. Ułatwi pracę prelegenta i jego bezpośredni dostęp m.in. do komputera lub projektora.

Charakterystyka: Profesjonalny, wielofunkcyjny stolik projekcyjny o podstawie w kolorze grafitowym, przeznaczony pod projektor oraz rzutnik. Jego składana konstrukcja oraz mała waga ułatwiają przenoszenie i przechowywanie. Produkt wyposażono w dwie półki w kolorze popielatym z powierzchnią antypoślizgową i podniesioną krawędzią, która zabezpiecza urządzenie przed zsunięciem.

Uwaga! Do samodzielnego złożenia.

Gwarancja: 2 lata na produkt.

проекционные столики GIGANT

RU **Характеристика:** Устойчивый столик с двумя полками: для мультимедийного проектора и ноутбука. Благодаря складным полкам и ножкам, столик очень удобен при транспортировке. Регулируемая высота верхней полки. Ножки черного цвета, полки – серые. Для самостоятельного монтажа.

Гарантия: 2 года на продукт.

GIGANT projection table

EN **Description:** Professional, multifunctional projection table with a graphit basis. Its light construction allows to fold the table which makes it easy to carry and store. The product is equipped with two shelves in gray with non-slip surface and raised edges, which protects the projector from sliding off. Self-assembly.

Warranty: 2 years.

2x3 Art. Nr	Size (cm)	Max. capacity (kg)	Pack	Weight (kg)	Delivery
ST003	40x40/40x40	25/15	1	12,4	2

ST006

stolik projekcyjny SOLO

PL **Zastosowanie:** Idealny do sal lekcyjnych, konferencyjnych czy szkoleniowych. Ułatwi pracę prelegenta i jego bezpośredni dostęp m.in. do komputera lub projektora.

Charakterystyka: Stabilny stolik projekcyjny przeznaczony pod projektor oraz rzutnik. Blat wykonany z płyty meblowej w kolorze popielatym z wysokim obrzeżem, które chroni urządzenie przed zsunięciem. Podstawa jezdna w kolorze grafitowym, zapewniająca mobilność stolika. Istnieje możliwość regulowania wysokości w zakresie od 80 do 125 cm.

Uwaga! Do samodzielnego złożenia.

Gwarancja: 2 lata na produkt.

проекционные столики SOLO

RU **Характеристика:** Столик для проекционной техники, регулируется по высоте от 80 до 125 см. Мобильная подставка черного цвета, ролики с фиксирующим механизмом. Столешница серого цвета размером 40 x 50 см. Для самостоятельного монтажа.

Гарантия: 2 года на продукт.

SOLO projection table

EN **Use:** Ideal for classrooms, conference and trainings. Facilitate the work of the speaker and allows direct access to a computer or a projector.

Description: Adjustable height table from 80 to 125 cm. Light grey shelve (40 x 50 cm). Mobile stand a in graphite colour. Four lockable castors. Self-assembly.

Warranty: 2 years.

2x3 Art. Nr	Size (cm)	Max. capacity (kg)	Pack	Weight (kg)	Delivery
ST006	40x51	25	1	12	2

ST003 Gigant

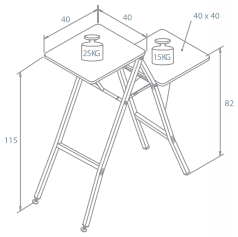

ST006 Solo

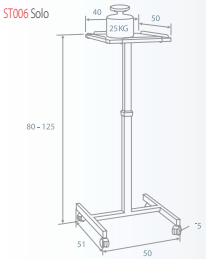

ST003

ST006

Gigant

Solo

meble prezentacyjne | мебель для презентаций | presentation furniture

2x3 Art. Nr **ST004**

ST004

stolik projekcyjny MASTER

PL **Zastosowanie:** Idealny do sal lekcyjnych, konferencyjnych czy szkoleniowych. Ułatwi pracę prelegenta i jego bezpośredni dostęp m.in. do komputera lub projektora.

Charakterystyka: Nowoczesny stolik projekcyjny, skonstruowany specjalnie dla przenośnych projektorów. Posiada dwie rozkładane półki pod projektor i notebooka. Regulacja wysokości od 85 do 125 cm. Dodatkowo istnieje możliwość obrotu i zmiany wysokości dolnej półki. Podstawa wyposażona w dwa duże kółka ułatwiające transport oraz specjalne stopki zapewniające stabilność stolika.

Uwaga! Do samodzielnego złożenia.

Gwarancja: 2 lata na produkt.

проекционные столики MASTER

RU **Характеристики:** Столик для проекционной техники, который идеально подойдет для мобильных презентаций. Имеет две столешницы: для проектора – 35 x 42 см, для ноутбука – 36 x 24 см. Пневматическая регулировка по высоте. Складывающаяся конструкция столика и колесики позволяют легко транспортировать его и использовать в качестве тележки для перевозки ручной клади.

Внимание! Для самостоятельного монтажа.

Гарантия: 2 года на продукт.

MASTER projection table

EN **Description:** Modern table designed for portable presentations. Fitted with two folding shelves for projector and notebook. Safe and continuous variable height adjustment. Fitted with large wheels for optimum mobility. Self-assembly.

Note! Self-assembly.

Warranty: 2 years.

2x3 Art. Nr	Size (cm)	Max. capacity (kg)	Pack	Weight (kg)	Delivery
ST004	35x42/36x24	10/5	1	14	2

2 2 dni | дня | days

ST004 Master

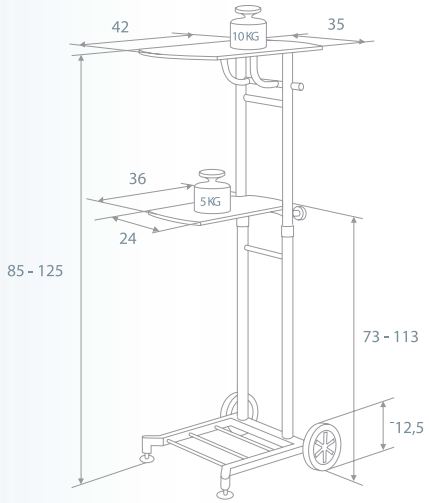

2x3 Art. Nr **ST007**

stolik projekcyjny UNIVERSAL

PL **Zastosowanie:** Idealny do sal lekcyjnych, konferencyjnych czy szkoleniowych. Ułatwi pracę prelegenta i jego bezpośredni dostęp m.in. do komputera lub projektora.

Charakterystyka: Profesjonalny, wielofunkcyjny stolik projekcyjny, posiadający dwie półki z przeznaczeniem na projektor, rzutnik, notebooka, czy drukarkę. Blat wykonano z płyty meblowej w kolorze popielatym. Aluminiowa podstawa w kolorze srebrnym, wyposażona w kółka z systemem blokującym, co zapewniaja mobilność stolika. Zalety: solidna konstrukcja, stelaż aluminiowy, wyposażony w kółka, co pozwoli na swobodne przemieszczanie.

W zestawie: elementy montażowe.

Uwaga! Do samodzielnego złożenia.

Gwarancja: 2 lata na produkt.

проекционные столики UNIVERSAL

RU **Характеристика:** Устойчивый многофункциональный столик, имеющий две полки для проектора, ноутбука или принтера. Верхняя столешница серого цвета. Мобильное основание из алюминиевого профиля серебристого цвета. Колёсики с фиксирующим механизмом.

В наборе: элементы крепления.

Внимание! Для самостоятельного монтажа.

Гарантия: 2 года на продукт.

UNIVERSAL projection table

EN **Use:** Ideal for classrooms, conference and trainings. Facilitate the work of the speaker and allows direct access to a computer or a projector.

Description: Professional, multi-projection table with two shelves for the projector, notebook or printer. The top is made of furniture board in gray colour. The aluminium silver base is mobile with the lockable wheels.

Accessories: assembly elements.

Note! Self-assembly.

Warranty: 2 years.

2x3 Art. Nr	Size (AxB/CxD)(cm)	Max. capacity (kg)	Pack	Weight (kg)	Delivery
ST007	80x46/40x40	25/10	1	11,1	2

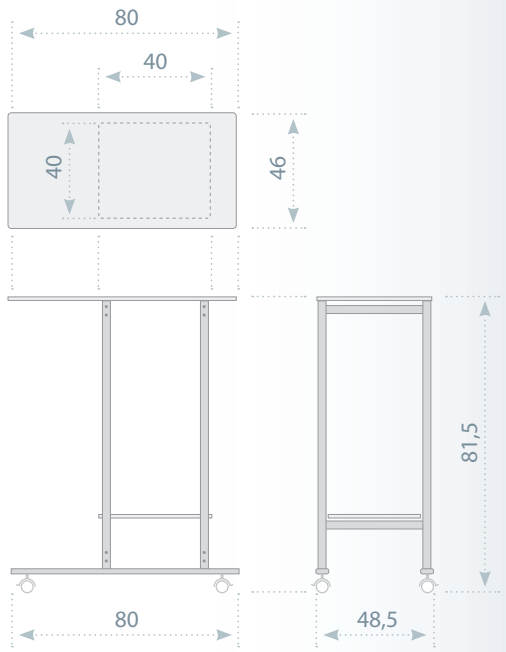

meble prezentacyjne | мебель для презентаций | presentation furniture

2x3 Art. Nr **STV**

NEW 2013

STV

stolik AV

PL **Zastosowanie:** Doskonale nadaje się do użytku w recepcji, salach konferencyjnych, holach oraz na targach.
Charakterystyka: Uniwersalny, mobilny stojak do TV. Konstrukcja aluminiowa (srebrna anodowana). Możliwość ukrycia okablowania w kolumnie tylnej.

столик AV

RU **Применение:** Идеально подходит для использования в приемной, на выставке или на конференциях.
Характеристика: Универсальный, мобильный столик для телевизора. Конструкция алюминиевая (серебренная анодированная). Возможность укрытия проводов в задней части подставки.

AV table

EN **Use:** Perfectly fits for use at the reception desk, conference rooms, lounge areas and at the fairs.
Description: General purpose, mobile stand for a TV. Aluminium structure (silver anodized). Possibility for hiding the cables in a rear column.

2x3 Art. Nr	Size (AxB/C) (cm)	Pack	Weight (kg)	Delivery
STV	56x43/193	1	34,85	i

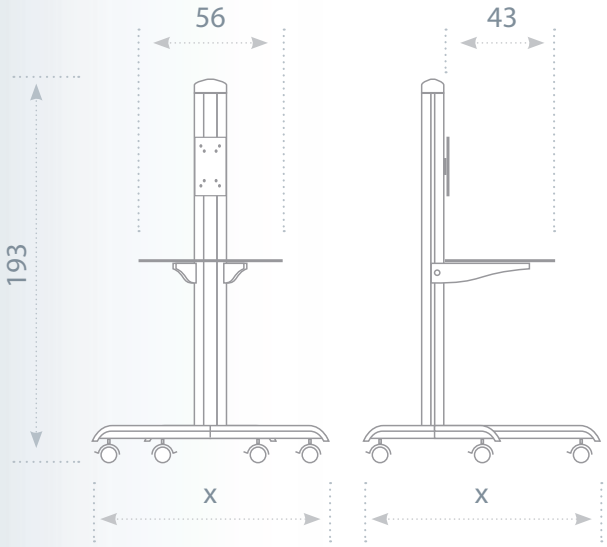

i sprawdź termin dostawy | узнай срок поставки | check the time of delivery

2x3 THE BOARDS' COMPANY

2x3 Art. Nr **NOVEL**

NEW 2013

stojak do iPada NOVEL

PL **Zastosowanie:** Doskonale nadaje się do użytku w recepcji, na targach czy też na konferencjach.

Charakterystyka: Estetyczny, elegancki i bardzo funkcjonalny stojak do iPada. Konstrukcja aluminiowa satynowa, profile oraz baza stalowa, natomiast półka pod ipada akrylowa. Stojak do zastosowania wewnętrznego. Kompatybilny z iPadem, iPadem 2 oraz iPadem 3.

подставка для iPad

RU **Применение:** Идеально подходит для использования в приемной, на выставке или на конференциях.

Характеристики: Элегантный, функциональный стенд для iPad. Конструкция выполнена из сатинированного алюминия, профиль и база из стали, а полка из акрилового стекла. Подставка предназначена только для внутреннего применения. Подходит для iPad, iPad 2, iPad 3, iPad 4.

stand for a NOVEL iPad

EN **Use:** Perfectly fits for use at the reception desk, a fair or a conference.

Description: Aesthetic, elegant and very functional stand for an iPad. The satin aluminium structure, profiles and the base made of steel, while a shelf for the iPad is acrylic. The stand is designed for the indoor application. Compatible with iPad, iPad 2 and iPad 3.

sprawdź termin dostawy | узнай срок поставки | check the time of delivery

2x3 Art. Nr	Size (AxB/C) (cm)	Pack	Weight (kg)	Delivery
NOVEL	36x36/99	1	4,6	i

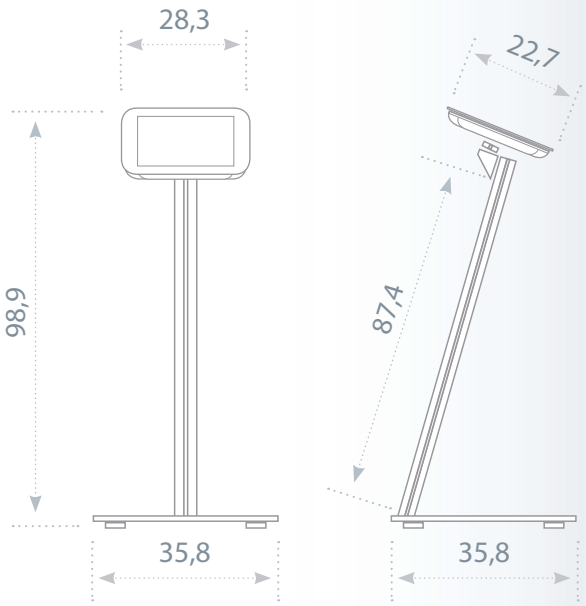

UWAGA! Stojak montowany do ściany jest opcją. Zapytaj sprzedawcę o szczegóły.
ВНИМАНИЕ! Держатель для крепления на стену – опционально. Подробности узнавайте у продавцов-консультантов.
NOTE! Wall-mounted rack is an option. Ask seller for details.

2x3 Art. Nr **PFS**

PFS

mównica prezentacyjna STAR

PL **Zastosowanie:** Doskonale sprawdzi się podczas wszelkiego rodzaju spotkań tj.: konferencje, prezentacje, wykłady.

Charakterystyka: Profesjonalna, stabilna mównica o nowoczesnym wzornictwie, wykonana z najwyższej jakości materiałów. Konstrukcja aluminiowa w kolorze popielatym (połysk) z grafitowymi wykończeniami. Przód mównicy pochylony pod kątem 10° od pionu. Górny i dolny blat wykonany z płyty meblowej. Górny blat posiada specjalny próg zabezpieczający przed zsunięciem się kartek. Podstawa wyposażona w 4 kółka z systemem blokowania, ułatwiające przemieszczanie produktu.

W zestawie: elementy mocujące.

Uwaga! Do samodzielnego złożenia.

Gwarancja: 2 lata na produkt.

трибуна презентационная STAR

RU **Характеристика:** Трибуна презентационная Старборд изготовлена из высокого качества материалов. Алюминиевая конструкция серого цвета с отделкой в цвете графита. Передняя часть трибуны наклонена под углом 10°. Верхняя и нижняя столешницы изготовлены из ДСП. Мобильная основа оснащена в ролики с фиксирующим механизмом.

В наборе: Ролики с фиксирующим механизмом - 4 шт, крепежные элементы.

Внимание! Для самостоятельного монтажа.

Гарантия: 2 года на продукт.

lectern STAR

EN **Description:** Representative platform in modern design. The board is made of furniture board in grey. Rolling system in grey (gloss). Blocking system of rolls.

Set included: Self-mounting set.

Attention! Self-assembly.

Warranty: 2-year product warranty.

2x3 Art. Nr	Size (A x B / C x D) (cm)	Pack	Weight (kg)	Delivery
PFS01	60 x 42 / 50 x 38	1	15	2

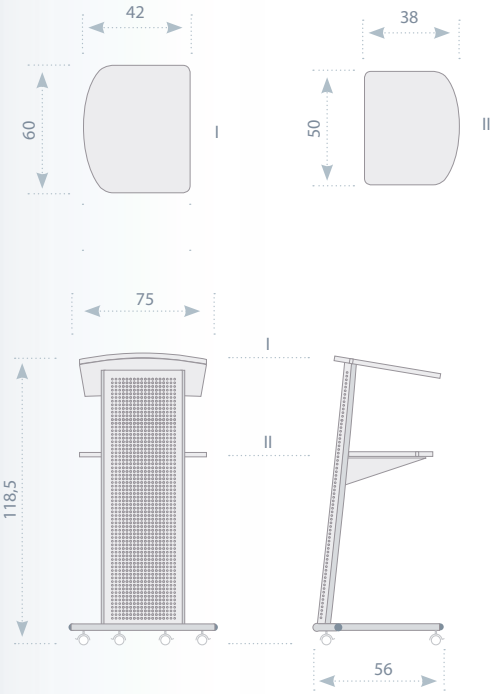

2 dni | дня | days

2x3 Art. Nr **PF05**

mównica prezentacyjna CLASSIC

PL **Zastosowanie:** Idealna na wszelkiego rodzaju spotkania: konferencje, prezentacje, wykłady.

Charakterystyka: Profesjonalna i praktyczna mównica Classic o bardzo estetycznej konstrukcji. Solidny front pozwala na umieszczenie na nim np. nazwy logo organizatora. Dostarczona wraz ze specjalnymi stopkami oraz kółkami obrotowymi. Konstrukcja dostępna w kolorze grafitowym z bukowymi półkami. Górna półka posiada dodatkowo próg zwalniający, zapobiegający zsuwaniu się kartek. Do samodzielnego montażu.

Gwarancja: 2 lata na produkt.

презентационная трибуна CLASSIC

RU **Применение:** Идеальная для разного вида встреч: конференции, презентации, лекции.

Характеристики: Профессиональная и практическая трибуна Classic с эстетической конструкцией. Основательная лицевая сторона, даёт возможность разместить на нёй, например: название или логотип организатора. Поставляется вместе со специальными ножками, а также оборотными колёсиками с механизмом фиксации. Доступна конструкция из чёрного цвета, с полками из бука. Верхняя полка имеет дополнительный порог, предотвращающий выпадание листов.

Гарантия: 2 года на продукт.

presentation lectern CLASSIC

EN **Use:** Ideal for all types of events: conferences, presentations and lectures.

Description: Professional and practical lectern for presentations in graphite with beech colour shelves. Solid front allows to present logo of the organizer. Supplied with stabilizing legs and wheels. Top shelf has an additional threshold for release to prevent sheets from sliding.

Warranty: 2 years.

2x3 Art. Nr	Size (AxB/C) (cm)	Pack	Weight (kg)	Delivery
PF05	59x43/119	1	14	2

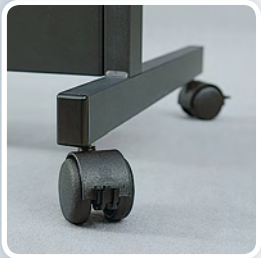

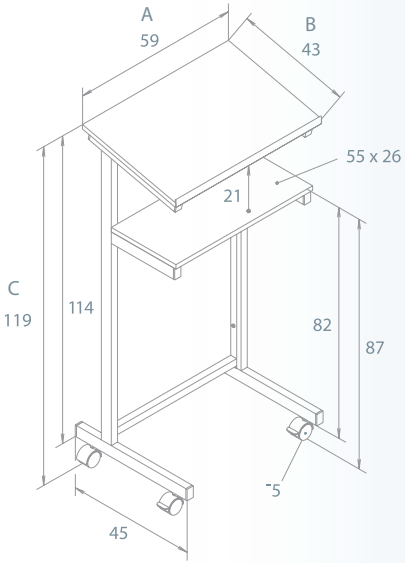

meble prezentacyjne | мебель для презентаций | presentation furniture

2x3 Art. Nr **WL**

WL1

WL2

WL1

WL2

WL1

wskaźnik laserowy WL1

PL **Zastosowanie:** Idealne narzędzie multimedialne przydatne podczas prowadzenia prezentacji na szkoleniach, wykładach oraz konferencjach.

Charakterystyka: Elegancki, nowoczesny wskaźnik laserowy o czerwonym promieniu. Bardzo lekki i łatwy w obsłudze. Produkt wyposażony w duży czarny przycisk, umożliwiający obsługę lasera. Dzięki swoim niewielkim rozmiarom, bez problemu może zmieścić się w kieszeni.

W zestawie: bateria (CR2032) i etui.

лазерный указатель WL1

RU **Применение:** Идеальный мультимедийный инструмент, подходящий для проведения презентации, при подготовительных занятиях, лекциях а также конференциях.

Характеристика: Красивый современный лазерный указатель, с красным лучом. Очень лёгкий и удобный в обслуживании. Продукт оборудован в большую чёрную кнопку, которая управляет лазером. Благодаря своим небольшим размером, без проблемы может вместиться в карман.

В наборе: батарея (1 шт. CR2032) и чехол.

WL1 laser pointer

EN **Use:** A perfect multimedia tool useful during lectures, presentations, and as a point lighting torch.

Description: Elegant, high tech red beam laser pointer. Light and easy in operation. One big black button of control. Small, easy fit in a pocket.

Accessories: battery (1 piece CR2032) and a case.

2x3 Art. Nr	Size (mm)	Laser color	Range (m)	Pack	Weight (kg)	Delivery
WL001	75x26x9	red	up to 200	1	0,02	2

WL2

pilot do prezentacji WL2

PL **Zastosowanie:** Idealne narzędzie multimedialne przydatne podczas prowadzenia prezentacji na szkoleniach, wykładach oraz konferencjach.

Charakterystyka: Profesjonalny pilot do zdalnego sterowania prezentacją, pełniący również funkcję wskaźnika laserowego. Bardzo lekki i łatwy w obsłudze. Dzięki swoim niewielkim rozmiarom, bez problemu może zmieścić się w kieszeni. Produkt wyposażono dodatkowo w przyciski z funkcją przewijana slajdów, przygotowanych w programie PowerPoint. **Nie potrzebuje dodatkowego oprogramowania.**

W zestawie: bateria (AAA), odbiornik USB i etui.

лазерная указка с прокрутки слайдов WL2

RU **Применение:** Идеальный мультимедийный инструмент, подходящий для проведения презентации, при подготовительных занятиях, лекциях а также конференциях.

Характеристика: Профессиональный пульт для дистанционного управления презентацией, выполняющий также функцию лазерного указателя. Очень лёгкий и удобный в обслуживании. Благодаря своим небольшим размером, без проблемы может вместиться в карман. Продукт оборудован дополнительной кнопкой с функцией прокручивания слайдов, приготовленных в программе PowerPoint. Не нуждается в дополнительным программным обеспечении.

В наборе: батарея (1 x AAA), передатчик USB и чехол.

laser pointer with presenter WL2

EN **Use:** A perfect multimedia tool useful during lectures, presentations, and as a point lighting torch.

Description: Elegant, high tech red beam laser pointer. Light and easy in operation. One big black button of control. Small, easy fit in a pocket.

Accessories: battery (1 x AAA), USB receiver and a case.

2x3 Art. Nr	Size (mm)	Laser colour	Range (m)	Pack	Weight (kg)	Delivery
WL002	113x17x22	red	10	1	0,03	2

2 dni | дня | days

2x3 Art. Nr **WL3**

pilot multimedialny WL3

PL **Zastosowanie:** Idealne narzędzie multimedialne przydatne podczas prowadzenia prezentacji na szkoleniach, wykładach oraz konferencjach.

Charakterystyka: Profesjonalny multimedialny wskaźnik laserowy, umożliwiający uruchomienie m.in.: przeglądarki internetowej, okna „Mój komputer". Wyposażony w funkcje „następny slajd" i „poprzedni slajd", a także w narzędzia do powiększania i pomniejszania obrazu. Produkt posiada zaawansowaną technologię fal radiowych o zasięgu do 10 m. Bardzo łatwy w obsłudze – wystarczy podłączyć odbiornik do portu USB komputera. Pilot przechodzi w stan czuwania po 30 s bezczynności, a po naciśnięciu dowolnego przycisku – w tryb gotowości. **Nie potrzebuje dodatkowego oprogramowania.**

W zestawie: 2 baterie (AAA), odbiornik USB i etui.

мультимедиальный пульт WL3

RU **Применение:** Идеальный мультимедийный инструмент, подходящий для проведения презентации, при подготовительных занятиях, лекциях а также конференциях.

Характеристика: Профессиональный, мультимедиальный указатель лазеровый, который даёт возможность одной кнопкой ввести в действие такие программы: Microsoft Outlook®, интернетовые порталы, окно „Мой компьютор". Оборудован в следующую функцию «следующий слайд» и «предыдущий слайд», а также в инструменты для увеличения и уменьшения изображения. Этот продукт обладает высокоразвитой технологией радиоволн, с дальностью действия до 10 м. Очень удобный в обслуживании – необходимо только подключить передатчик к порту USB компьютера. Пульт переходит в состояние отключения после 30 секунд бездеятельности, а по нажатию любой кнопки – в состояние готовности. Не нуждается в дополнительном программном обеспечении.

В наборе: батарея (2 шт. AAA), передатчик USB и чехол.

WL3 multimedia remote control device

EN **Use:** A perfect multimedia tool useful during lectures, presentations, and as a point lighting torch.

Description: Professional multimedia laser pointer that facilitates one button launch of: Microsoft Outlook®, internet browser, "My Computer" window. Features the "Next slide", "Previous slide" functionality and the tools for image zooming. The device makes use of radio wave technology – 10 m range. Easy in operation – it is enough to plug in the USB receiver. The device switches to hibernation after 30 s of idleness; activated after any button is pressed. No extra software necessary.

Accessories: battery (2 x AAA), USB receiver and a case.

2x3 Art. Nr	Size (mm)	Laser colour	Range (m)	Pack	Weight (kg)	Delivery
WL003	125x51x47	red	10	1	0,08	2

2 2 dni | дня | days

informacje ogólne – ekrany projekcyjne

PL **Jak dobrać ekran odpowiedni do Twoich potrzeb?**

Ekran projekcyjny o dobrze dobranych parametrach tj. wielkość, materiał projekcyjny, sposób mocowania, rodzaj projekcji jest nieodzownym elementem profesjonalnej prezentacji. Pomaga w przeprowadzeniu pokazu i podkreśla profesjonalizm osoby prezentującej. Wyświetlanie obrazu na białej ścianie z pewnością nie da pożądanych efektów, dlatego polecamy do projekcji używanie ekranów projekcyjnych 2x3.

Główne cechy na które musimy zwrócić uwagę przy doborze ekranu:

Typ ekranu - przenośny czy montowany na stałe?

Wymiar - generalną zasadą przy doborze wymiaru ekranu jest odległość, w jakiej będzie on usytuowany względem audytorium:

- Min. odległość od ekranu do siedzących powinnna wynosić 1.5 x szerokość ekranu.
- Max. odległość ekranu do audytorów, nie powinna przekraczać 6 x szerokości ekranu.

Format - każdy rodzaj projekcji ma odpowiedni stosunek szerokości do wysokości:

- Projektory 4:3.
- Projekcja panoramiczna 16:9 (kino domowe).
- Rzutnik pisma OHP 1:1.
- Rzutniki slajdów 3:2.

Powierzchnia ekranu:

- Współczynnik odbicia światła jest definiowany przez tzw. skalę jasności. Ma ona wpływ na jakość obrazu oraz odbiór, zależny od kąta patrzenia. Im wyższy stopień w skali jasności, tym lepszy odbiór.
- W segmencie biurowo-szkolnym, z reguły używa się dwóch powierzchni:
  - Powierzchnia typu D (biała, matowa) – skala jasności 1.0 – 1.2 (DIN 19045).
  - Powierzchnia typu S (biała perłowa) – skala jasności 1.8 – 2.4 (DIN 19045), obraz jest dwa razy intensywniejszy niż w typie D.

Powierzchnia Matt White:

Materiał Matt White jest najbardziej uniwersalną powierzchnią do przedniej projekcji. Materiał ten jest bardzo lekki, co przekłada się na samą wagę produktu. Można ją stosować w warunkach kontrolowanego oświetlenia, przy zaciemnionych otworach okiennych lub przy silnym świetle znajdującym się z tyłu ekranu. Powierzchnię należy myć miękką szmatą lub gąbką przy pomocy wody z mydłem lub delikatnym detergentem.

Parametry materiału projekcyjnego:

- Skala jasności: 1.0 - 1.2 (DIN 19045)
- Grubość: 0.35 mm
- Przednia strona: biała matowa
- Tylna strona: czarna
- Kąt widzenia: >160°

общая информация – проекционные экраны

RU **Как подобрать экран, соответствующий твоим потребностям??**

Проекционный экран с хорошо подобранными параметрами, т.е. величина, проекционный материал, способ крепления, вид проекции является необходимым элементом профессиональной презентации. Помогает в проведении показа и подчёркивает профессионализм презентующего лица. Проекция изображения на белой стене не даёт требуемых эффектов, поэтому мы предлагаем для проекции использование проекционных экранов 2x3.

Главные особенности, на которые нужно обратить внимание при подборе экрана:

Тип экрана – переносной или монтируемый на стене?

Размер – главный принцип при подборе размера экрана есть растояние, на каком он будет размещён относительно аудитории:

- Минимальное расстояние от экрана до сидящих должна быть 1,5 x ширины экрана
- Максимальное расстоание экрана до аудитории, не должно превышать 6 x ширины экрана

Формат – каждый вид проекции имеет соответствующее отношение ширины к высоте:

- Проекторы 4:3.
- Панаромичная проекция 16:9 (домашний кинотеатр).
- Проекционный фонарь для текста OHP 1:1.
- Проекционный фонарь для слайдов 3:2.

Поверхность экрана:

- Коэффициент отображения света определяется через так называемый масштаб ясности. Имеет оно влияние на качество изображения, а также восприятие зависит от угла видения. Чем выше коэффициент в масштабе ясности, тем лучшее восприятие.
- В сегменте офисно-школьном, как правило употребляется две поверхности:
  - Поверхность типа D (белая,матовая) – шкала ясности 1.0 – 1.2 (DIN 19045).
  - Поверхность типа S (белая жемчужная) – шкала ясности 1.8 – 2.4 (DIN 19045), изображение в два раза интенсивнее, чем в типе D.

Поверхность Matt White:

Matt White – наиболее универсальная поверхность для передней проекции. Этот материал очень лёгкий, что переносится на вес самого изделия. Можно её использовать в условиях контролированного освещения, при затемнённых окнах, либо при сильном свете находящимся с обратной стороны экрана. Поверхность следует мыть мягкой губкой при помощи воды, с мылом, либо с деликатным детергентом.

Параметры проекционного материала:

- Шкала ясности: 1.0 - 1.2 (DIN 19045)
- Толщина: 0.35 мм
- Лицевая сторона: матовая белая
- Обратная сторона: чёрная
- Угол видения: >160°

general description – projection screens

EN **Which screen is good for me?**

A screen of carefully chosen characteristics: size, material, and mount is necessary for professional presentation. It helps in presentation and its presence communicates professional approach.

Screening on a white wall does not bring a comparable effect. This is why we recommend use of the 2x3 screens.

The main features to be considered when the screen is selected:

Portable or fixed?

Size - the size shall be determined by the distance between the screen and the public:

- Minimum distance should amount to 1.5 x screen width
- Maximum distance should not exceed 6 x the width

Format - each kind of projection requires a specific format: ratio of width/height:

- 4:3 Projectors
- Panoramic projection 16:9 (home cinema)
- OHP text display - 1:1
- Slide projectors 3:2

Screen area:

- Reflection - defined by the so called gain factor. It affects the perceived brightness of the image and depends on viewing angle The higher gain factor the more bright the image is.
- Office and school products usually use one of the two kinds of surface:
  - D surface (white matt) - gain factor 1.0 – 1.2 (DIN 19045).
  - S surface (glossy white) - gain factor 1.8 – 2.4 (DIN 19045), the image is twice as intense as D image.

Matt White surface:

The Matt White is the most universal type of screen surface. The material is very light what translates to the product's weight. It can be used in dimmed premises with windows screened or with bright light behind the screen. The surface should be cleaned with soft tissue – water and mild detergent.

Screen material:

- Gain factor: 1.0 - 1.2 (DIN 19045)
- Thickness: 0.35 mm
- Front: white matt
- Back: black
- Viewing angle: >160°

2x3 Art. Nr **EEP**

ekran elektryczny PROFI

PL **Zastosowanie:** Idealne rozwiązanie do sal konferencyjnych oraz do kina domowego.

Charakterystyka: Profesjonalny ekran projekcyjny elektryczny, łatwy do zamontowania na ścianie lub suficie. Posiada białą matową powierzchnię Matt White, z czarnym obramowaniem wokół ekranu dla zwiększenia kontrastu oglądanego obrazu. Dodatkowo ekran wyposażono w bardzo cichy mechanizm. Płótno zwijane jest do specjalnej kasetki, która zabezpiecza produkt przed uszkodzeniami mechanicznymi. Bardzo łatwa bezprzewodowa obsługa ekranu, przy użyciu pilota radiowego, który działa nawet w zasięgu do 20 m. Szeroki kąt widzenia pozwala na zastosowanie powierzchni ekranowej w sytuacjach, kiedy część odbiorców znajduje się pod dużym kątem względem osi ekranu. Górna metalowa obudowa sprawia, iż konstrukcja jest wyjątkowo wytrzymała i odporna na długotrwałą eksploatację. Napięcie 230 V / 50 Hz. W ofercie dostępne również ekrany w formacie 4:3.

W zestawie: pilot zdalnego sterowania, elementy montażowe.

Gwarancja: 2 lata na produkt.

электрический проекционный экран PROFI

RU **Характеристика:** Экран настенный, электрический, ширина и длина экрана от 180 до 300 см. Предназначен для средних и больших помещений. Полотно выдвигается на нужную высоту с помощью пульта управления, безшумный механизм выдвижения экрана. Плоская поверхность экрана, материал белый, матовый, с тёмной обратной стороной. Черная окантовка по краям экрана шириной 2,5 см – для лучшего контраста. Легко монтируется на стене или потолке. Напряжение 230V / 50 Hz.

Новость: Сейчас в нашем коммерческом предложении доступны также экраны в формате 4:3!

Гарантия: 2 года на изделие.

PROFI electric projection screen

EN **Description:** Projection screen, electric drive, easy to mount on a wall or under the ceiling. Matt White surface with black belt around increasing the contrast of the image. The winding drive is very quiet. The canvas is wound into the special case which protects the screen against damage, dust and other unwelcome factors. Operated with a remote control effective at 20 m range. The angle of view is wide what facilitates use in premises where the some of the viewers must watch the show at high angles. The top metal case makes the structure very durable. Voltage 230V / 50 Hz.

New: Now we also offer the 4:3 screens!

Accessories: remote control, assembly elements.

Warranty: 2 years.

2 2 dni | дня | days

2x3 Art. Nr	Size (A x B) (cm)	Diagonal	Border	Pack	Weight (kg)	Delivery
Format 1:1						
EEP1818R	177 x 177	249 cm (98")	3x3	1	10	2
EEP2020R	199 x 199	279 cm (110")	4x4	1	11	2
EEP2424R	240 x 240	340 cm (134")	4x4	1	13	2
EEP3030R	300 x 300	424 cm (167")	4x4	1	12	2
Format 4:3						
EEP1014/43	108 x 147	190 cm (75")	3x3	1	8	2
EEP1216/43	122 x 165	214 cm (84")	3x3	1	9	2
EEP1419/43	145 x 195	254 cm (100")	4x4	1	10	2
EEP1723/43	175 x 236	305 cm (120")	4x4	1	12	2

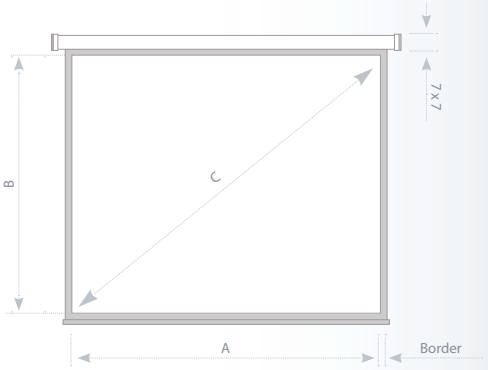

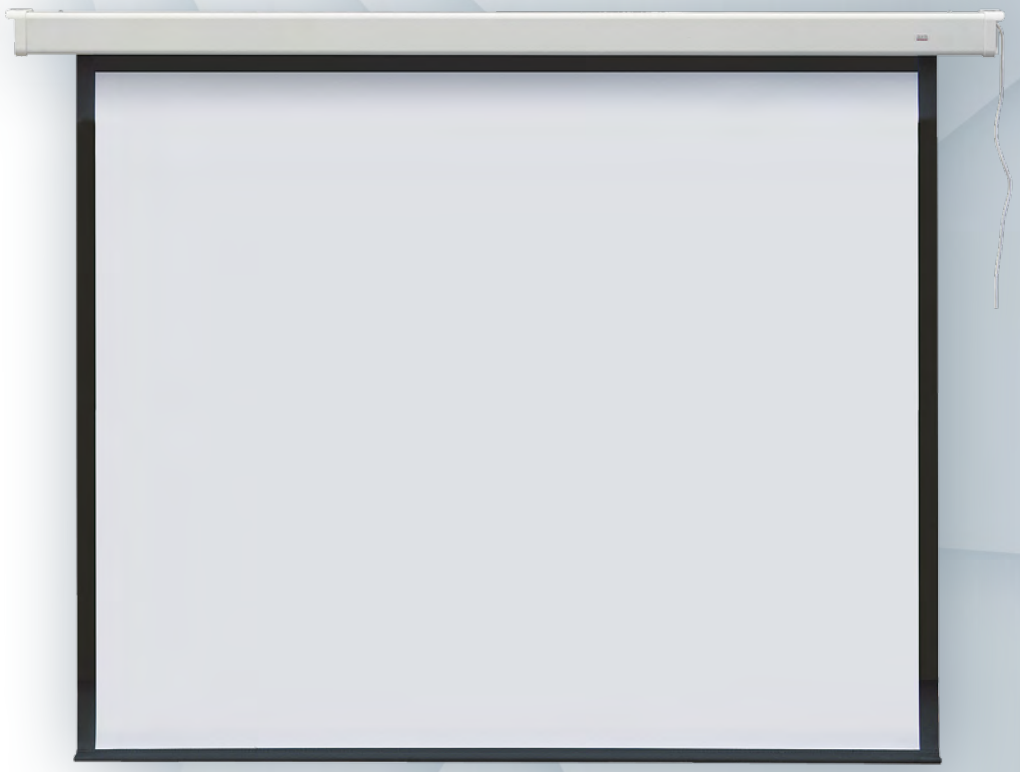

2x3 Art. Nr **EMP**

EMP

ekran projekcyjny manualny POP

PL **Zastosowanie:** Ekran projekcyjny ręcznie rozwijany przeznaczony do szerokich zastosowań prezentacyjnych, zwłaszcza biznesowych.

Charakterystyka: Ekran projekcyjny ręcznie rozwijany, łatwy do zamontowania na ścianie lub suficie. Posiada białą, matową powierzchnię Matt White, z czarnym obramowaniem wokół ekranu dla zwiększenia kontrastu oglądanego obrazu. Wyposażony w cichy mechanizm zwijający z napędem sprężynowym. Istnieje możliwość regulacji wysokości rozwiniętego materiału przy pomocy systemu blokowania. Płótno zwijane jest do specjalnej kasetki, która zabezpiecza przed uszkodzeniami, kurzem lub innymi szkodliwymi czynnikami. Szeroki kąt widzenia pozwala na zastosowanie powierzchni ekranowej w sytuacjach, kiedy część odbiorców znajduje się pod dużym kątem względem osi ekranu. Górna metalowa obudowa sprawia, iż konstrukcja jest wyjątkowo wytrzymała i odporna na długotrwałą eksploatację.

W naszej ofercie dostępne ekrany POP w formacie 4:3.

W zestawie: elementy montażowe.

Gwarancja: 2 lata na produkt.

мануальный проекционный экран POP

RU **Характеристики:** Экран настенный, ширина и длина экрана от 150 до 240 см. Плоская поверхность экрана, материал белый, матовый, с тёмной обратной стороной. Черная окантовка по краям экрана шириной 2,5 см – для лучшего контраста. Мощный пружинный механизм обеспечивает легкое выдвижение экрана. Высота регулируется благодаря системе блокирования. Предназначены для средних и небольших помещений. Легко монтируется на стене или потолке.

Новость: Сейчас в нашем коммерческом предложении доступны также экраны в формате 4:3!

В наборе: монтажные элементы

Гарантия: 2 года на изделие.

POP manual projection screen

EN **Description:** Projection screen, manual unwinding, easy to mount on a wall or under the ceiling. Matt White surface with black belt around increasing the contrast of the image. Has a silent spring powered wind back mechanism. Adjustable height as the winding can be locked at any moment. The canvas is wound into the special case which protects the screen against damage, dust and other unwelcome factors. The angle of view is wide what facilitates use in premises where the some of the viewers must watch the show at high angles. The top metal case makes the structure very durable.

New: Now we offer the 4:3 screens!

Accessories: assembly elements.

Warranty: 2 years.

2x3 Art. Nr	Format	Size (A x B) (cm)	Diagonal (C)	Border	Pack	Weight (kg)	Delivery
EMP1014/43	4:3	147 × 108	190 cm (75")	3x3	1	6	2
EMP1216/43	4:3	165 × 122	214 cm (84")	3x3	1	7	2
EMP1419/43	4:3	195 × 145	254 cm (100")	4x4	1	9,5	2
EMP1723/43	4:3	236 × 175	305 cm (120")	4x4	1	10,5	2

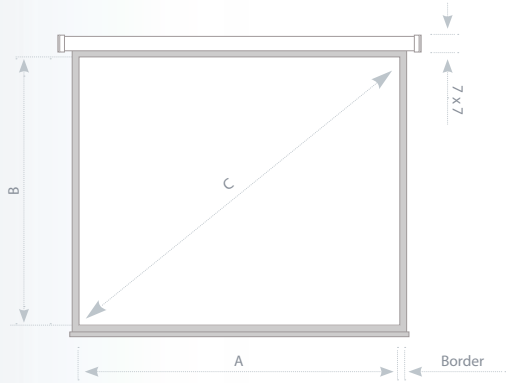

2x3 Art. Nr **EMPR**

ekran projekcyjny manualny PROFI

PL **Zastosowanie:** Ekran projekcyjny ręcznie rozwijany przeznaczony do szerokich zastosowań prezentacyjnych, zwłaszcza biznesowych.

Charakterystyka: Ekran projekcyjny ręcznie rozwijany, łatwy do zamontowania na ścianie lub suficie. Posiada białą, matową powierzchnię (Matt White) z czarnym obramowaniem wokół ekranu dla zwiększenia kontrastu oglądanego obrazu. Wyposażony w cichy mechanizm zwijający z napędem sprężynowym. Istnieje możliwość regulacji wysokości rozwiniętego materiału przy pomocy systemu blokowania. Płótno zwijane jest do specjalnej kasetki, która zabezpiecza przed uszkodzeniami, kurzem lub innymi szkodliwymi czynnikami. Szeroki kąt widzenia pozwala na zastosowanie powierzchni ekranowej w sytuacjach, kiedy część odbiorców znajduje się pod dużym kątem względem osi ekranu. Górna metalowa obudowa sprawia, iż konstrukcja jest wyjątkowo wytrzymała i odporna na długotrwałą eksploatację.

W zestawie: elementy montażowe.

Gwarancja: 2 lata na produkt.

мануальный проекционный экран PROFI

RU **Характеристики:** Экран настенный, ширина и длина экрана от 150 до 240 см. Плоская поверхность экрана, материал белый, матовый, с тёмной обратной стороной. Черная окантовка по краям экрана шириной 2,5 см – для лучшего контраста. Мощный пружинный механизм обеспечивает легкое выдвижение экрана. Высота регулируется благодаря системе блокирования. Предназначены для средних и небольших помещений. Легко монтируется на стене или потолке.

В наборе: монтажные элементы

Гарантия: 2 года на изделие.

PROFI manual projection screen

EN **Description:** Projection screen, manual unwinding, easy to mount on a wall or under the ceiling. Matt White surface with black belt around increasing the contrast of the image. Has a silent spring powered wind back mechanism. Adjustable height as the winding can be locked at any moment. The canvas is wound into the special case which protects the screen against damage, dust and other unwelcome factors. The angle of view is wide what facilitates use in premises where the some of the viewers must watch the show at high angles. The top metal case makes the structure very durable.

Accessories: assembly elements.

Warranty: 2 years.

2 2 dni | дня | days

2x3 Art. Nr	Format	Size (A x B) (cm)	Diagonal (C)	Border	Pack	Weight (kg)	Delivery
EMPR1515R	1:1	147 x 147	216 cm (85")	3x3	1	8,5	2
EMPR1818R	1:1	177 x 177	249 cm (98")	3x3	1	10,5	2
EMPR2020R	1:1	199 x 199	279 cm (110")	4x4	1	11	2
EMPR2424R	1:1	240 x 240	340 cm (134")	4x4	1	16,5	2

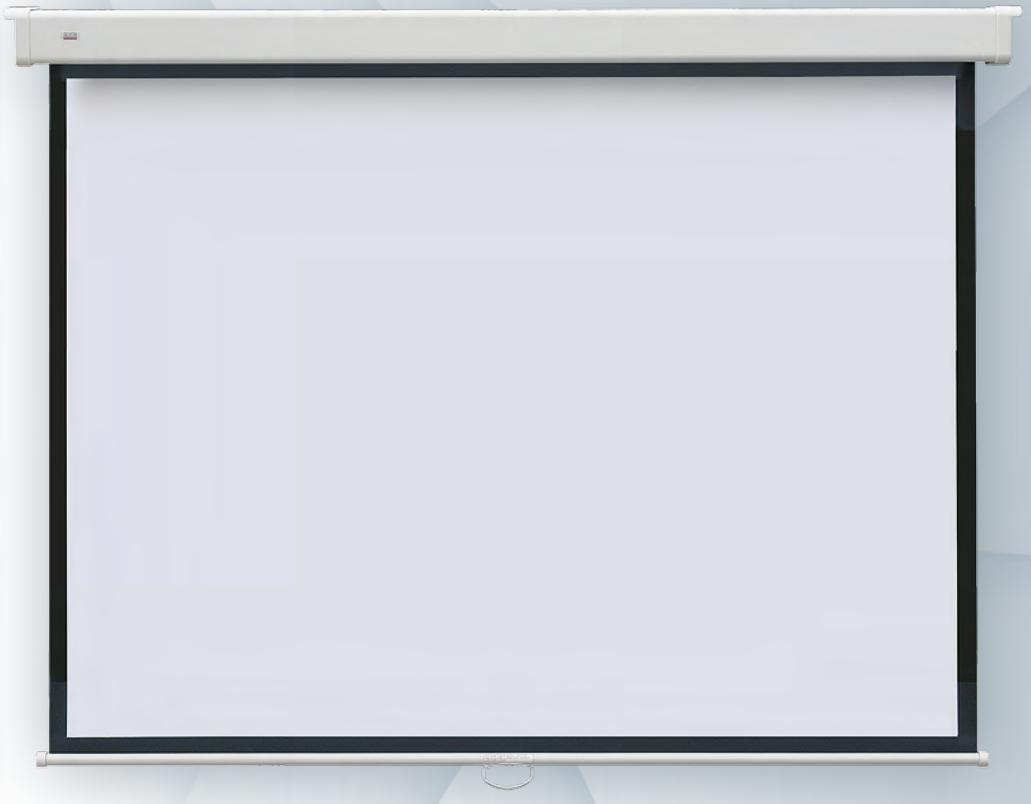

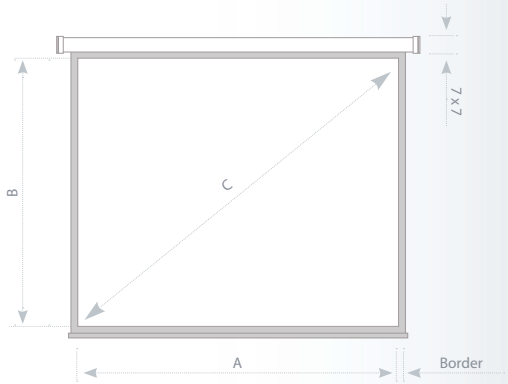

2x3 Art. Nr **ETP**

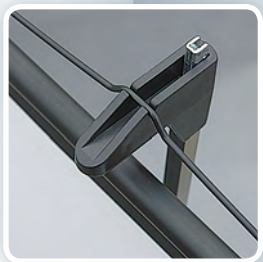

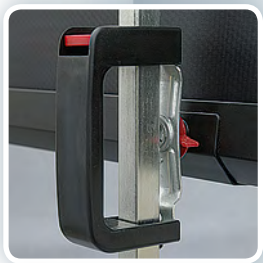

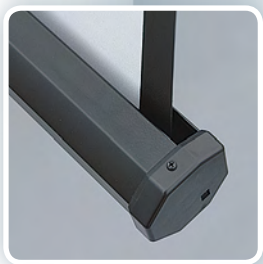

ETP

ekran projekcyjny przenośny na trójnogu POP

PL **Zastosowanie:** Ekran projekcyjny na trójnogu przeznaczony do szerokich zastosowań prezentacyjnych, zwłaszcza biznesowych, np. w salach szkoleniowych, konferencyjnych oraz lekcyjnych.

Charakterystyka: Ekran projekcyjny posiadający białą, matową powierzchnię (Matt White) z czarnym obramowaniem wokół ekranu dla zwiększenia kontrastu oglądanego obrazu. Wyposażony w ergonomiczny uchwyt z tyłu ekranu do wygodnego przenoszenia i regulacji wysokości dolnej krawędzi ekranu, a także w specjalne ramię, do ustawienia ekranu pod odpowiednim kątem np. do projektora. Lekki, składany stelaż, wygodny w transporcie. Podstawa trójnożna metalowa z gumowymi wykończeniami nóżek, zawierające system blokowania.

Nowość: Teraz w naszej ofercie dostępne ekrany POP w formacie 4:3!

W zestawie: elementy montażowe.

Gwarancja: 2 lata na produkt.

переносной экран на триноге POP

RU **Характеристики:** Экран на треноге, мощный верхний держатель. Плоская поверхность экрана, материал белый, мато-вый, с тёмной обратной стороной. Черная окантовка по краям экрана шириной 2,5 см – для лучшего контраста. Складывающаяся подставка, легкий и удобный при транспортировке. Держатель для ре-гулировки высоты очень прост в использовании. Ширина и длина экрана от 125 до 180 см. Очень устойчивый.

Новость: Сейчас в нашем коммерческом предложении доступны также экраны в формате 4:3!

В наборе: монтажные элементы

Гарантия: 2 года на изделие.

POP portable projection screen on tripod

EN **Description:** Most popular tripod screen. Strong top fixing. Matt white fabric. Foldable stand. Special locking for transport.

New: Now we offer the 4:3 screens!

Accessories: assembly elements.

Warranty: 2 years.

2x3 Art. Nr	Format	Size (A x B) (cm)	Diagonal (C)	Border	Pack	Weight (kg)	Delivery
ETP1014/43	4:3	147 × 108	190 cm (75")	3x3	1	8	2
ETP1216/43	4:3	165 × 122	214 cm (84")	3x3	1	10	2
ETP1419/43	4:3	195 × 145	254 cm (100")	4x4	1	13	2

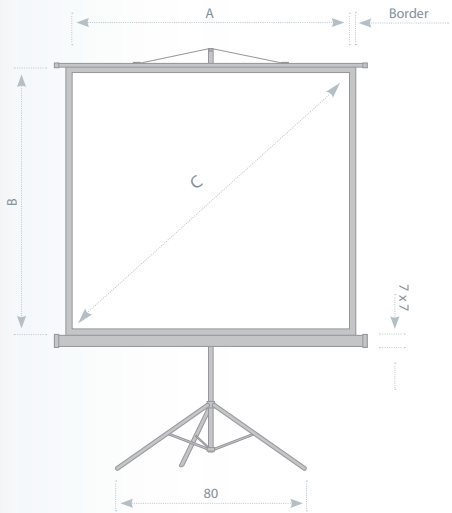

2x3 Art. Nr **ETPR**

ekran projekcyjny przenośny na trójnogu PROFI

PL **Zastosowanie:** Ekran projekcyjny na trójnogu przeznaczony do szerokich zastosowań prezentacyjnych, zwłaszcza biznesowych, np. w salach szkoleniowych, konferencyjnych oraz lekcyjnych.

Charakterystyka: Ekran projekcyjny o białej matowej powierzchni Matt White, z czarnym obramowaniem wokół ekranu dla zwiększenia kontrastu oglądanego obrazu. Wyposażony w ergonomiczny uchwyt z tyłu ekranu do wygodnego przenoszenia i regulacji wysokości dolnej krawędzi ekranu, a także w specjalne ramię, do ustawienia ekranu pod odpowiednim kątem np. do projektora. Lekki składany stelaż, wygodny w transporcie. Podstawa trójnożna, metalowa, zawierająca system blokowania, z gumowymi wykończeniami nóżek.

W zestawie: elementy montażowe.

Gwarancja: 2 lata na produkt.

переносной экран на триноге PROFI

RU **Характеристики:** Экран на треноге, мощный верхний держатель. Плоская поверхность экрана, материал белый, мато-вый, с тёмной обратной стороной. Черная окантовка по краям экрана шириной 2,5 см – для лучшего контраста. Складывающаяся подставка, легкий и удобный при транспортировке. Держатель для ре-гулировки высоты очень прост в использовании. Ширина и длина экрана от 125 до 180 см. Очень устойчивый.

В наборе: монтажные элементы

Гарантия: 2 года на изделие.

PROFI portable projection screen on tripod

EN **Description:** Most popular tripod screen. Strong top fixing. Matt white fabric. Foldable stand. Special locking for transport.

Accessories: assembly elements.

Warranty: 2 years.

2 2 dni | дня | days

2x3 Art. Nr	Format	Size (A x B) (cm)	Diagonal (C)	Border	Pack	Weight (kg)	Delivery
ETPR1212R	1:1	124 x 124	175 cm (69")	3x3	1	5	2
ETPR1515R	1:1	150 x 150	213 cm (84")	3x3	1	8	2
ETPR1818R	1:1	177 x 177	249 cm (98")	3x3	1	13,2	2
ETPR2020R	1:1	199 x 199	279 cm (110")	4x4	1	14,8	2

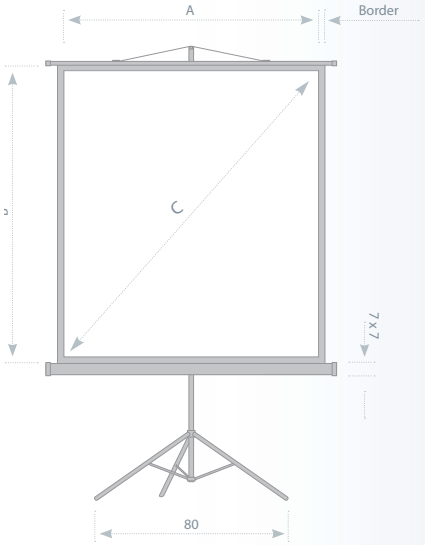

co to jest WIZUALIZER?

PL Wizualizer to urządzenie multimedialne, które najkrócej można by określić jako połączenie skanera i kamery, z możliwością rejestrowania dźwięku. Stworzony do prezentacji multimedialnych, które mogą odbywać się na bieżąco, transmitowane na ekran projekcyjny tablicę interaktywną (z użyciem projektora) lub tylko na ekran komputera; mogą być także zapisywane do plików multimedialnych i odtwarzane w dowolnym momencie.

Wizualizery idealnie sprawdzają się na uczelniach i w szkołach, np. na lekcji biologii. Dzięki nim zajęcia są atrakcyjniejsze, więc rośnie zainteresowanie słuchaczy, skupiając ich uwagę na omawianych zagadnieniach.

что такое ВИЗУАЛИЗАТОР?

RU Визуализатор – это простое в обслуживание приспособление, также называемое документационной камерой, которая представляет в увеличении любой непрозрачный предмет в трёхмерном пространстве. Он может быть подключон к мультимедиальному проектору, который отображает данный образ на экран либо интерактивную доску. Встроенное внешние освещение даёт возможность его использовать в качестве проекционного фонаря с плёнки.

Одна из важнейших функций визуализера – это возможность записывание непосредственного изображения, например снимая живые создания в движении. Регистрации фотографий и фильм могут быть записаны позже на твёрдом диске, либо внутренней памяти. Это приспособление даёт возможность таким образом собирания цифровых дидактических материалов.

what is the VISUALISER?

EN Visualiser is a simple device known also as document camera that offers zoomed view of any non-transparent object. When connected to a multimedia projector, it projects the image to the screen or an interactive board. An internal illuminating lamp makes possible use of traditional foil slide presentations.

On the main features is capability of live stream transmission: eg. living creatures in motion. The registered shots and films may later be recorded on the disk or an external media. Therefore the device facilitates archiving of the digital teaching resources.

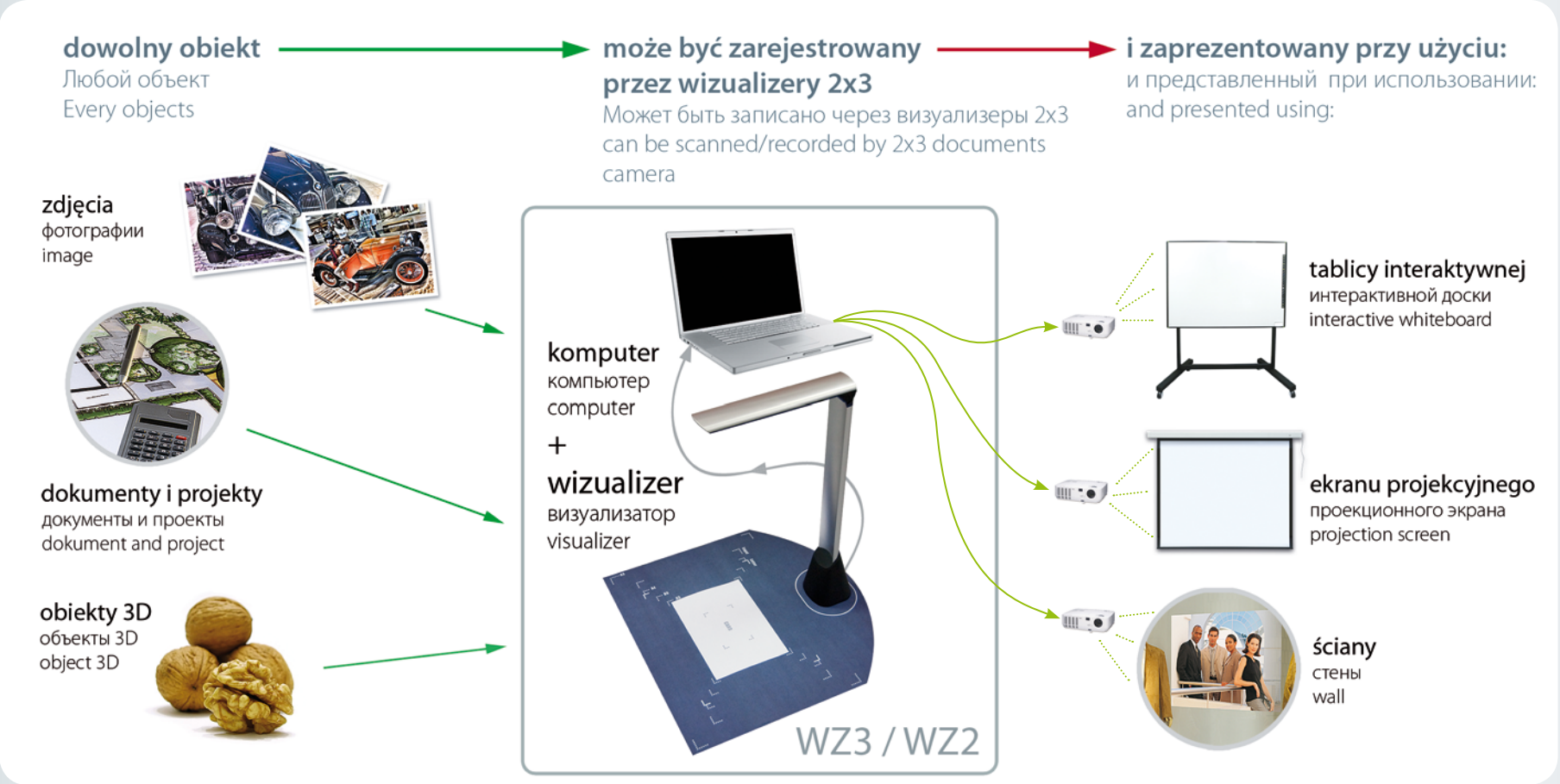

2x3 Art. Nr **WZ2**

wizualizer WZ2

PL **Zastosowanie:** Idealnie sprawdzi się w szkołach i na uczelniach, np. na lekcji biologii. Dzięki niemu rośnie zainteresowanie słuchaczy, skupiając ich uwagę na omawianych zagadnieniach.

Charakterystyka: Wizualizer WZ2 to idealne połączenie skanera i tradycyjnego rzutnika, który potrafi skanować obraz wielkości A3. Wraz z komputerem oraz projektorem tworzy niezbędne uzupełnienie każdej profesjonalnej prezentacji. Wizualizer WZ2 to super mobilne urządzenie, które działa natychmiast po włączeniu i pozwala na pełny profesjonalizm podczas pracy. Wyjątkowo niewielka waga oraz łatwość obsługi sprawią, że każda prezentacja będzie łatwa w odbiorze oraz atrakcyjna dla słuchacza. Dodatkowy atut to możliwość zapisywania obrazu i dźwięku w wielu formatach: PNG, JPG, BMP, TIFF, PDF oraz AVI.

W zestawie: wizualizer, mata anty-odblaskowa, kabel USB, sterownik na CD, instrukcja obsługi.

Gwarancja: 2 lata.

визуализатор WZ2

RU Документ-камера для мобильных презентаций Visualizer WZ2 – это идеальное сочетание традиционного сканера и визуализатора, который позволяется сканировать изображение, максимальным размером формата A3. Наряду с компьютером и проектором является необходимым дополнением к любой профессиональной презентации. Visualizer WZ2 является мобильным устройством, которое готово к работе сразу после включения и позволяет на истинный профессионализм в работе. Небольшой вес и простота обслуживания делают каждую презентацию легкой и привлекательной для слушателя. Дополнительным преимуществом является возможность сохранения изображения и звука в различных форматах: PNG, JPG, BMP, TIFF, PDF и AVI.

В комплекте: накладка с антирефлексным покрытием.

Гарантия: 2 года.

visualiser WZ2

EN **Use:** It will prove excellent in schools and universities, e.g. at the biology lessons. It grabs attention of the listeners who concentrate on the issues at hand.

Description: This visualizer is a perfect combination of a traditional scanner and visualiser, which allows to scan images of the maximum A4 size. Along with a computer and projector creates a necessary complement to any professional presentation. Visualizer is a great mobile device that runs immediately after the turn and allows for true professionalism in the work. Extremely light weight and ease of use make every presentation will be easy and attractive reception for the listener. An additional advantage is the ability to save video and audio in multiple formats: PNG, JPG, BMP, TIFF, PDF and AVI.

Accessories: main device, CD drivers, manual USB cable, antireflective mat.

Warranty: 2 years.

10 10 dni | дня | days

2x3 Art. Nr	Resolution	Size (cm)	Pack	Weight (kg)	Delivery
WZ002	2000x1600	13 x 53 x 24,5	1	1,85	10

2x3 Art. Nr **WZ3**

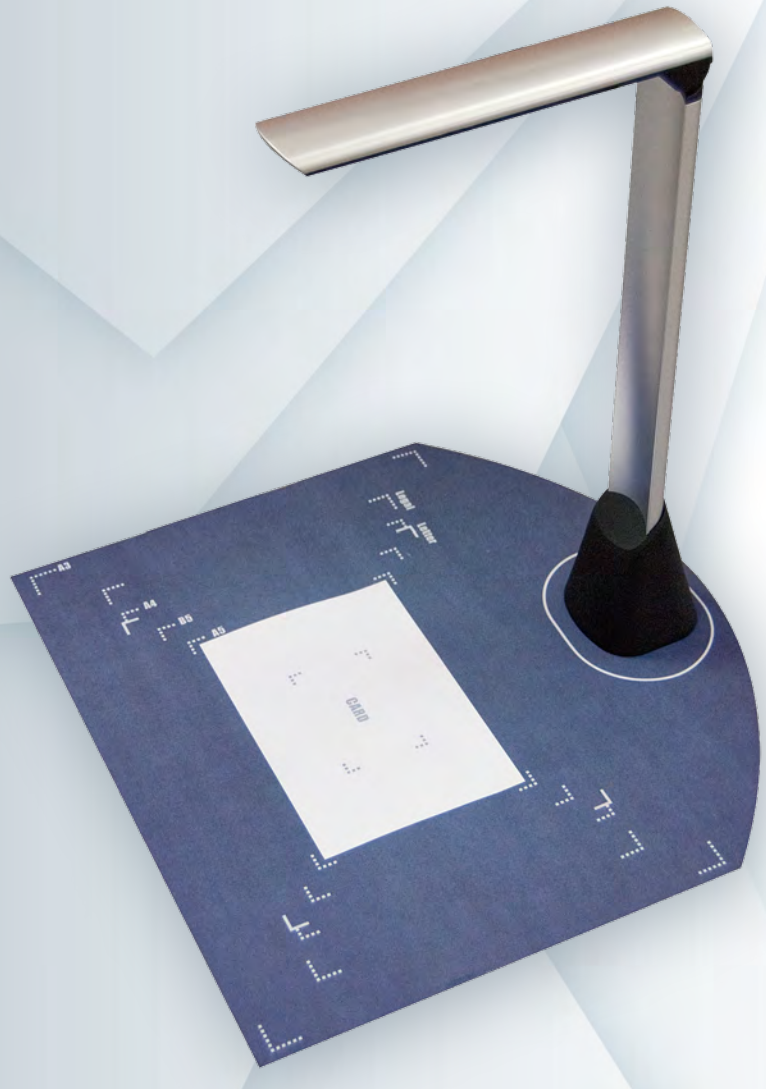

WZ3

wizualizer WZ3

PL **Charakterystyka:** Wizualizer WZ3 to idealne połączenie skanera i tradycyjnego rzutnika, który umożliwia skanowanie maxymalnego obrazu wielkości A4. Wraz z komputerem oraz projektorem tworzy niezbędne uzupełnienie każdej profesjonalnej prezentacji. Wizualizer WZ3 to super mobilne urządzenie, które działa natychmiast po włączeniu i pozwala na pełny profesjonalizm podczas pracy. Wyjątkowo niewielka waga oraz łatwość obsługi sprawią, że każda prezentacja będzie łatwa w odbiorze oraz atrakcyjna dla słuchacza. Dodatkowy atut to możliwość zapisywania obrazu w wielu formatach: PNG, JPG, BMP, TIFF, PDF oraz AVI.
W zestawie: urządzenie główne, płyta instalacyjna CD z oprogramowaniem, kabel USB, instrukcja obsługi, mata antyodblaskowa.
Gwarancja: 2 lata.

визуализатор WZ3

RU **Характеристики:** Визуалайзер WZ3 это оптимальное сочетание сканера и традиционного визуалайзера, который позволяется сканировать изображение, максимальным размером формата A4. Вместе с компьютером и проектором создает необходимое дополнение к любой профессиональной презентации. Визуалайзер WZ3, это очень простое устройство, которое готово к работе сразу после включения. Небольшой вес и простота обслуживания, способствует тому, что каждая презентация будет легкой в восприятии и более привлекательной для слушателя. Возможность сохранять изображения в различных форматах: PNG, JPG, BMP, TIFF, PDF, AVI.
В комплекте: диск с программным обеспечением, USB-кабель, инструкция по эксплуатации, специальный чехол для хранения.
Гарантия: 2 года.

WZ3 visualiser

EN **Description:** WZ3 Visualiser is an ideal combination of a scanner and the traditional visualiser, which allows to scan images of the maximum A4 size. Together with a computer and a projector it makes and indispensable addition to each professional presentation. WZ3 Visualiser is the super-mobile device, which starts working immediately after being turned on and allows for a full professionalism during work. Its extremely low weight and easy operation makes every presentation easy in reception and attractive for a listener. The additional asset is a possibility to record an image in many formats such as: PNG, JPG, BMP, TIFF, PDF and AVI. **The set includes:** main device, installation CD with the software, USB cable, manual instruction, anti-reflective mat.
Warranty: 2 years.

2x3 Art. Nr	Resolution	Size (cm)	Pack	Weight (kg)	Delivery
WZ003	2560×2048	43 x 27 x 8	1	1,38	10

2x3 Art. Nr **ENOFUSE**

wizualizer fuse (PolyVision)

PL **Charakterystyka:** Wizualizer cyfrowy fuse to korzystne rozwiązanie typu „wszystko w jednym". Z powodzeniem zastąpić może rzutnik dokumentów – by wyświetlać je i robić adnotacje podczas prezentacji; kamerę internetową – by „na żywo" komunikować się z innymi klasami; skaner – by rejestrować pracę uczniów.

Jedno, kompaktowe i elastyczne urządzenie, otwiera świat nauki kreując nową jakość w nauczaniu zdalnym – połączeniach multimedialnych pomiędzy uczniami, nauczycielami, klasami. Kształcenie na odległość staje się niezwykle łatwe, dzięki czemu uczniowie mogą dzielić się pomysłami i pracować na lekcjach z rówieśnikami z całego świata.

Zyskaj czas na prowadzenie lekcji, dzięki zastosowanej w wizualizerze technologii TrueSnap™ automatyzującej idealne wyrównanie i optymalizację graficzną przechwytywanych obrazów.

Gwarancja: 3 lata.

визуалайзер fuse (PolyVision)

RU **Характеристики:** Визуалайзер цифровой, это оптимальное решение «все в одном». С успехом может заменить собой следующие устройства: Документ – камера, чтобы просматривать, а так же при необходимости делать комментарии во время презентаций; WEB-камеру, чтобы общаться вживую; сканер, чтобы регистрировать работу учеников.

Одно компактное и гибкое устройство, открывает мир науки, позволяет наладить мультимедийное общение между учителями, учениками, классами. Появляется возможность дистанционного обучения, с помощью которого студенты могут обмениваться идеями и работать на уроках со своими сверстниками со всего мира.

Экономьте время на проведении уроков, благодаря новой технологии TrueSnap™, используемой в визуалайзере, идеальное выравнивание и оптимизация графической записи снимков.

Гарантия: 3 года.

(PolyVision) fuse visualiser

EN **Description:** fuse digital visualiser is an advantageous solution of the „all in one" type of equipment. It can well be used to replace a document projector – to project them, and make annotations during presentation; an internet video camera – to communicate „live" with other classes; scanner – to record the students work.

A single, compact and flexible device, opens the world of science, creating the new quality in the remote teaching – the multimedia connection and communication between the pupils/students, teachers and classes. The remote education becomes extremely easy, thanks to which the pupils/students may share their ideas and work during lessons with their peers from all over the world.

Save your time to take your classes, thanks to the TrueSnap™ technology, installed in the visualiser, which automatizes the ideal alignment and graphical optimization of captured images.

Warranty: 3 years.

10 10 dni | дня | days

2x3 Art. Nr	Resolution	Size (cm)	Pack	Weight (kg)	Delivery
ENOFUSE	2048×1536	43,18 x 27,94	1	1,59	10

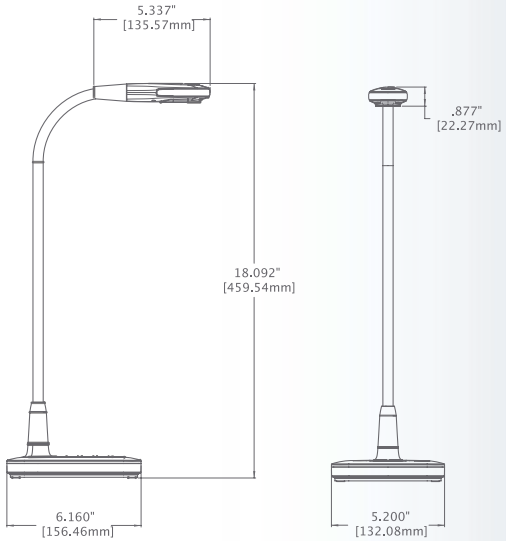

notatki / примечания / notes

marketing display

2013 / 2014

innowacje w komunikacji wizualnej
инновации в визуальной коммуникации
innovations in visual communication

BALMA® Furonto

idealna oprawa dla Twojej reklamy!

PL Oferta Marketing Display skierowana jest na rynek agencji reklamowych. Proponowane produkty sprawią, że z odpowiednio zaprojektowaną grafiką będą idealnym nośnikiem reklamy firm czy produktów lub informacji. Sprawdzą się w każdym, nawet najbardziej wymagającym miejscu. Wysokiej jakości materiały gwarantują trwałość w eksploatacji. Marketing Display idealnie sprawdzi się również wszędzie tam, gdzie wygospodarowna jest przestrzeń wymagająca oznakowania lub gdy istnieje potrzeba przekazania ważnej informacji, np. w miejscach takich jak: hotel, szkoła, szpital, lotnisko, kompleks biurowy, centrum handlowe czy park biznesowy.

Główne zalety:

- produkty wystawienniczo-reklamowe wysokiej jakości
- idealne do prezentacji reklam, plakatów, banerów, ulotek czy folderów
- idealne do oznakowania ciągów komunikacyjnych i pomieszczeń
- proste i szybkie w montażu
- nowoczesne wzornictwo

идеальная оправа для вашей рекламы!

RU Коммерческое предложение по Marketing Display направлено на рекламный рынок. Предлагаемая продукция в комплексе с достойным дизайном, будет отличной основой для рекламы, также информации. Высокое качество материалов обеспечивает долговечность в их использовании.
Marketing Display идеально подходит там, где есть значительное пространство, требующее обозначения, сообщении для передачи, либо маркировки. Это может быть, например, гостиница, больница, аэропорт, торговый комплекс, бизнес- центр.

Главные преимущества:

- продукты выставочно-рекламные высокого качества
- идеальны для презентации, рекламы, плакатов, баннеров, листовок или фолдеров
- идеальное для разметки коммуникационных направлений и в помещениях
- простая и быстрая установка
- современный дизайн

the perfect setting for your ad!

EN Marketing Display's offer is focused on market of advertising agencies. The offered products with suitably designed graphics are perfect medium for advertising companies or products. Our products are proven solutions in even the most demanding places. High quality materials provide durability in usage.
This can be a hotel, hospital, airport, office building, retail centre or a business park. Wherever you need provide visual information or communicate your message, you can use the Marketing Display.

Main advantages:

- high quality exhibition and advertising products
- ideal for the presentation of ads, posters, banners, leaflets or folders
- perfect for marking the pathways and premises
- simple and quick to install
- modern design

ramka zatrzaskowa Wood 14 i 25 mm

PL **Charakterystyka:** Ramka zatrzaskowa wykonana z profili oklejonych materiałem imitującym drewno. Narożniki ścięte pod kątem 45°, wykończone plastikowymi, dopasowanymi zaślepkami, zapewnieniającymi bezpieczeństwo użytkowania. Montowana na ścianie za pomocą wkrętów (ramka posiada przeznaczone do zawieszenia otwory). Dodatkowo do ramki dołączona jest podpórka, umożliwiająca zastosowanie jej również w pozycji stojącej (zarówno w pionie, jak i w poziomie). Do użytku we wnętrzach. Produkt przyjazny środowisku.

Uwaga: zestaw nie zawiera wkrętów.

Gwarancja: 2 lata na produkt.

рамка плакатная, Wood 14 и 25 мм

RU **Характеристики:** Рамка плакатная, защелкивающаяся с системой Клик, в профиле, оклеенном материалом под цвет натурального дерева. Углы 45 градусов, имеют специальные пластиковые заглушки, обеспечивающие безопасность при эксплуатации. Устанавливается на стену с помощью крючков. Рамка с обратной стороны имеет специальные отверстия для подвеса. Кроме того, в комплектацию данного изделия входит подставка, которая позволяет крепить изделие, как вертикально, так и горизонтально. Продукт экологически чистый.

Комплектация: в комплект не входят крепления.

Гарантия: 2 года на продукт.

Wood – 14 and 25 mm snap frame

EN **Description:** Snap lock frame made from profiles with wood imitating finish. Corners cut at the angle of 45°, finished by fitted plastic plugs, ensuring safety usage. Wall mounted on hooks permanently placed in wall (the frame already has holes prepared for hanging the frame). Additionally, the frame is equipped with a stand, allowing to place it also in a standing position (both vertical and horizontal. Environment friendly product.

Note: the set does not include screws or bolts.

Warranty: 2-year product warranty.

2x3 Art. Nr	Poster size (mm)	Profile width (mm)	Pack	Weight (kg)	Delivery
TZD14/A6	A6 (105 x 148)	15,2	1	0,125	i
TZD14/A5	A5 (148 x 210)	15,2	1	0,215	i
TZD25/A4	A4 (210 x 297)	25	1	0,420	i

i sprawdź termin dostawy | узнай срок поставки | check the time of delivery

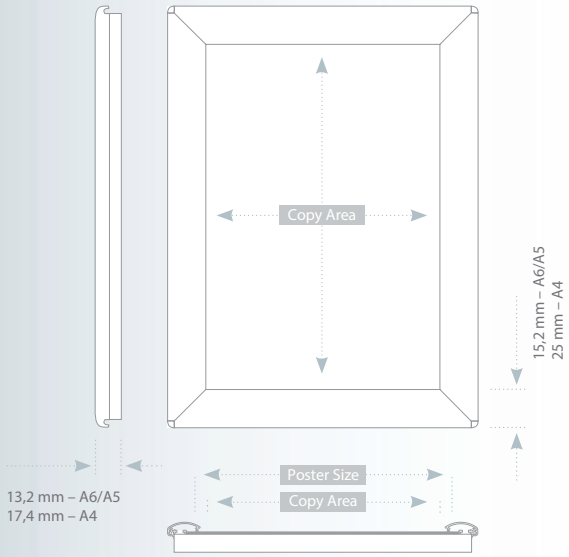

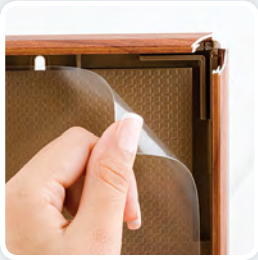

2x3 Art. Nr **TZD**

NEW 2013

2x3 Art. Nr **TZW25**

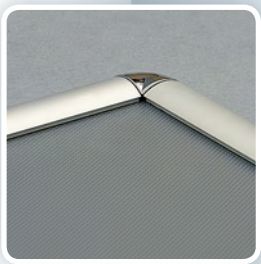

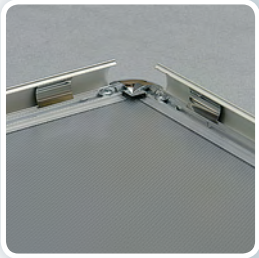

TZW25

ramka plakatowa zatrzaskowa 25 mm

PL **Charakterystyka:** Ramka z anodowanego aluminium w kolorze srebrnym, zawierająca system zatrzaskowy OWZ. Wyposażona w elastyczną folię antyrefleksyjną z filtrem UV o grubości 0,5 mm, która tłumi refleksy światła, chroniąc plakat przed blaknięciem. Tylna ściana wykonana z trwałego i odpornego na pęknięcia materiału. Do użytku we wnętrzach.

W komplecie: elementy montażowe (śruby i kołki).

Gwarancja: 2 lata na produkt.

плакатная рамка на клик-системе 25 мм

RU **Характеристики:** Анодированный профиль из алюминия на основе клик-системы , уголки на выбор: 1. закруглённые пластиковые уголки; 2. соединённые под углом 45 градусов; ширина рамки 25 мм.

Комплектация: монтажный набор

Гарантия: 2 года на продукт.

snap frame 25 mm

EN **Description:** Ideal for most of poster sizes. Frame made of anodized aluminium profile (silver colour). Mitred and round corner alternatives. Each frame includes the wall fixing.

Warranty: 2-year product warranty.

2x3 Art. Nr	Poster Size (mm)	Pack	Weight (kg)	Delivery
ostre / острые углы / mitred				
TZW25/A5BG	A5 (148 x 210)	1	0,23	2
TZW25/A4BG	A4 (210 x 297)	1	0,53	2
TZW25/A3BG	A3 (297 x 420)	1	0,83	2
TZW25/A2BG	A2 (420 x 594)	1	1,32	2
TZW25/A1BG	A1 (594 x 841)	1	2,45	2
TZW25/A0BG	A0 (841 x 1189)	1	3,35	10
TZW25/B2BG	B2 (500 x 700)	1	1,90	10
TZW25/B1BG	B1 (700 x 1000)	1	3,30	2
zaokrąglone / закруглённые углы / round				
TZW25/A5	A5 (148 x 210)	1	0,23	2
TZW25/A4	A4 (210 x 297)	1	0,53	2
TZW25/A3	A3 (297 x 420)	1	0,83	
TZW25/A2	A2 (420 x 594)	1	1,32	2
TZW25/A1	A1 (594 x 841)	1	2,45	2
TZW25/A0	A0 (841 x 1189)	1	3,35	2
TZW25/B2	B2 (500 x 700)	1	1,90	2
TZW25/B1	B1 (700 x 1000)	1	3,30	2

2 dni | дня | days
10 dni | дня | days

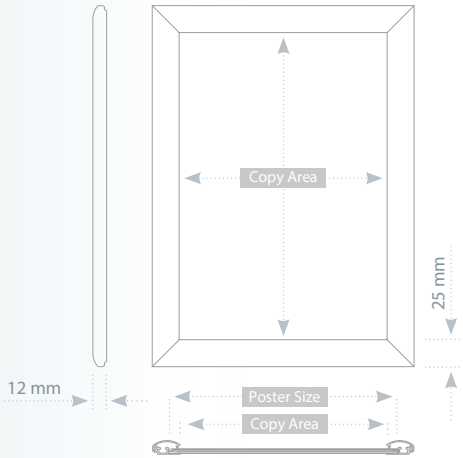

2x3 Art. Nr **TZW32**

ramka plakatowa zatrzaskowa 32 mm

PL **Charakterystyka:** Ramka z anodowanego aluminium w kolorze srebrnym, zawierająca system zatrzaskowy OWZ. Wyposażona w elastyczną folię antyrefleksyjną z filtrem UV o grubości 0,5 mm, która tłumi refleksy światła, chroniąc plakat przed blaknięciem. Tylna ściana wykonana z trwałego i odpornego na pęknięcia materiału. Do użytku we wnętrzach.

W komplecie: elementy montażowe (śruby i kołki).

Gwarancja: 2 lata na produkt.

плакатная рамка на клик-системе 32 мм

RU **Характеристики:** Анодированный профиль из алюминия на основе клик-системы, уголки на выбор: 1. закруглённые пластиковые уголки; 2. соединённые под углом 45 градусов; ширина рамки 32 мм.

Комплектация: монтажный набор

Гарантия: 2 года на продукт.

snap frame 32 mm

EN **Description:** Ideal for most of poster sizes. Frame made of anodized aluminium profile (silver colour). Mitred and round corner alternatives. Each frame includes the wall fixing.

Warranty: 2-year product warranty.

2x3 Art. Nr	Poster Size (mm)	Pack	Weight (kg)	Delivery
ostre / острые углы / mitred				
TZW32/A3BG	A3 (297 x 420)	1	1	10
TZW32/A2BG	A2 (420 x 594)	1	1,7	10
TZW32/A1BG	A1 (594 x 841)	1	3	2
TZW32/A0BG	A0 (841 x 1189)	1	5,5	10
TZW32/B2BG	B2 (500 x 700)	1	2,5	10
TZW32/B1BG	B1 (700 x 1000)	1	3,7	10
TZW32/B0BG	B0 (1000 x 1400)	1	6,1	10
zaokrąglone / закруглённые углы / round				
TZW32/A3	A3 (297 x 420)	1	1	2
TZW32/A2	A2 (420 x 594)	1	1,7	10
TZW32/A1	A1 (594 x 841)	1	3	2
TZW32/A0	A0 (841 x 1189)	1	5,5	10
TZW32/B2	B2 (500 x 700)	1	2,5	10
TZW32/B1	B1 (700 x 1000)	1	3,7	10
TZW32/B0	B0 (1000 x 1400)	1	6,1	10

2 dni | дня | days 10 dni | дня | days

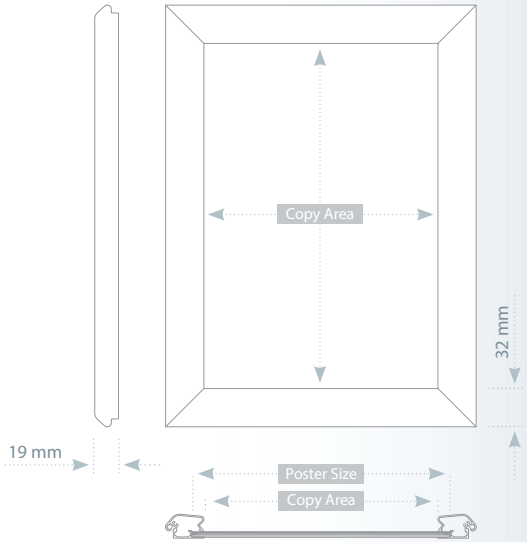

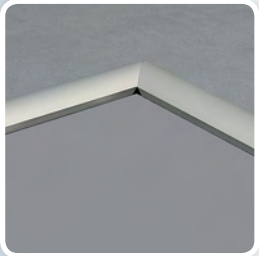

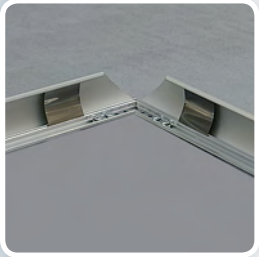

2x3 Art. Nr **RS**

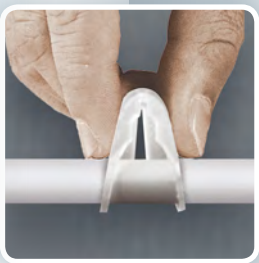

RS

sprężynkowa ramka plakatowa

PL **Charakterystyka:** Cztery bardzo lekkie aluminiowe profile, połączone ze sobą za pomocą plastikowych łączników. Plakat jest trzymany przez plastikowe klipsy typu „krokodyl". Idealnie nadaje się do prezentacji zarówno jednostronnej, jak i dwustronnej. „Ruchome" zawieszki umożliwiają ustawienie ramki zarówno w pionie jak i w poziomie.

W komplecie: uchwyty do zawieszania na ścianie i suficie.

Gwarancja: 2 lata na produkt.

пружинная плакатная рамка

RU **Характеристики:** Лёгкая алюминиевая рамка, с пластиковыми держателями на пружинах по углам. Благодаря им плакат очень легко монтируется и надежно держится в центральном положении.

Комплектация: в наборе два держателя для монтажа рамки на стене или подвешивания на потолке.

Гарантия: 2 года на продукт.

strech poster frame

EN **Description:** Lightweight aluminium frame that streches the poster within, from 4 corners. Poster can be simply changed via plastic clips. Includes two U hangers for both wall mounting and ceiling suspending.

Warranty: 2-year product warranty.

2x3 Art. Nr	Poster Size (mm)	Pack	Weight (kg)	Delivery
RS/A4	A4 (210 x 297)	1	0,2	2
RS/A3	A3 (297 x 420)	1	0,3	2
RS/A2	A2 (420 x 594)	1	0,3	2
RS/A1	A1 (594 x 841)	1	0,4	2
RS/B2	B2 (500 x 700)	1	0,4	2
RS/B1	B1 (700 x 1000)	1	0,5	2
akcesoria / аксессуары / accessories				
FA002 (plastic celling hanger)		1	0,1	2
FA003 (metal celling hanger)		1	0,1	2
FA006 (hook)		1	0,1	2
FA008 (ball chain)		1	0,1	2

2 2 dni | дня | days

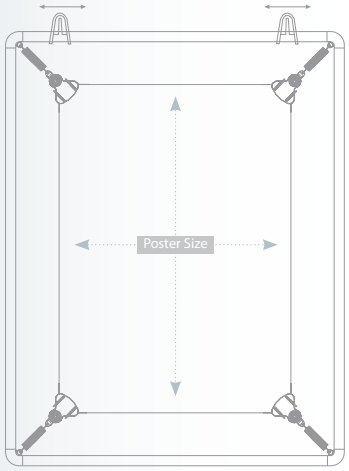

2x3 Art. Nr **PS**

zatrzaskowa listwa plakatowa Poster Snap

PL **Charakterystyka:** Dwie eleganckie i lekkie aluminiowe listwy w kolorze srebrnym nadają grafice estetyczne wykończenie. Listwy wykonane są profilu aluminiowego 26 mm wyposażonego w mechanizm zatrzaskowy OWZ. Dodatkowo górna listwa zawiera przesuwne zawieszki ułatwiające montaż.
W komplecie: kołki i wkręty.
Gwarancja: 2 lata na produkt.

зажимная плакатная рамка Poster Snap

RU **Характеристики:** Набор из верхней и нижней планки и держателей для монтажа планок на стену.
Гарантия: 2 года на продукт.

Poster Snap

EN **Description:** One set includes top and bottom profiles and two hangers for wall mounting.
Warranty: 2-year product warranty.

2x3 Art. Nr	Poster Size	Pack	Weight (kg)	Delivery
PS210	210 mm	1	0,2	2
PS297	297 mm	1	0,2	2
PS420	420 mm	1	0,2	2
PS500	500 mm	1	0,3	2
PS594	594 mm	1	0,4	2
PS700	700 mm	1	0,4	2
PS841	841 mm	1	0,5	2
PS1000	1000 mm	1	0,6	2
PS1200	1200 mm	1	0,6	2
akcesoria / аксессуары / accessories				2
FA006 (hook)		1	0,1	2
FA008 (ball chain)		1	0,1	2

2 2 dni | дня | days

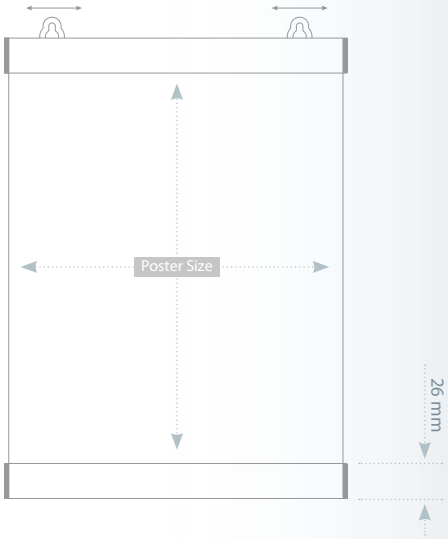

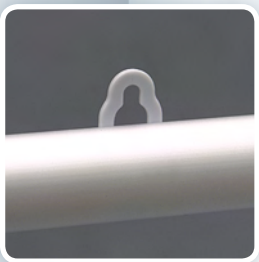

2x3 Art. Nr **SC, SW**

NEW 2013

SC

szyna sufitowa

PL **Charakterystyka:** Materiał: tłoczone aluminium, malowane na kolor biały.

шина для установки на потолке

RU **Характеристики:** Изделие, изготовлено из алюминия, окрашенного в белый цвет. Для крепления досок, имеющих рельсовую систему.

ceiling rail

EN **Description:** Material: Pressed aluminum, white painted

2x3 Art. Nr	Lenght (cm)	Pack	Weight (kg)	Delivery
SC182	182	1	0,4	I

SW

szyna ścienna

PL **Charakterystyka:** Materiał: tłoczone aluminium, malowane na kolor biały.

шина настенная

RU **Характеристики:** Изделие, изготовлено из алюминия, окрашенного в белый цвет. Для крепления досок, имеющих рельсовую систему.

wall rail

EN **Description:** Material: Pressed aluminum, white painted.

2x3 Art. Nr	Lenght (cm)	Pack	Weight (kg)	Delivery
SW182	182	1	0,2	I

SL305

linka montażowa z haczykiem

PL Komplet zawiera 1 linkę zakończoną haczykiem + 1 haczyk.

монтажный набор

RU Набор состоит из одного троса, который заканчивается крючком, и крючка.

assembly cord with a hookl

EN The set includes 1 cord ended with a hook + 1 spare hook.

2x3 Art. Nr	Lenght (cm)	Pack	Weight (kg)	Delivery
SL305	305	1	0,06	I

2x3 Art. Nr **TLED**

tablica plakatowa podświetlana LED

PL **Charakterystyka:** Tablice podświetlane to idealne rozwiązanie dla tych, którzy chcą się zdecydowanie wyróżnić, a nawet zabłysnąć na tle konkurencji. Tak zaprezentowana reklama przyciąga uwagę klienta. Jest ona dużo bardziej czytelna i dostrzegalna nocą, niż niejedna grafika oświetlona z zewnątrz. Doskonale nadaje się do celów ekspozycji towaru, czy też jako forma płatnej reklamy. Tablica LED-owa jest bardzo oszczędna w użyciu – zużywa ok. 60% mniej prądu w porównaniu z tablicami świetlówkowymi. Tablica posiada wbudowany włącznik. Rama, o narożnikach ciętych pod katem 45°, została wykonana z profilu aluminiowego typu OWZ (Otwórz-Włóż-Zamknij). Do zastosowania wewnątrz budynku np. w punktach zakupu, na pokazach targowych, jako tablice menu, w kinie, w centrach handlowych, kasynach itp.

W komplecie: kabel elektryczny 2 mb z wtyczką.

Gwarancja: 2 lata na produkt.

доска с подсветкой – односторонняя LED

RU **Характеристики:** Доски с подсветкой это идеальное решение для тех, которые хотят сильно отличаться, а также выделиться на фоне конкуренции. Реклама, которая таким образом представляется, привлекает внимание клиента. Есть она более выразительная и видимая ночью, чем не одна графика, освещённая извне. Идеально может подходить для целей экспозиции товара, а также как форма платной рекламы. Доска LED очень экономичная в использовании – менее около 60% тока, по сравнению с досками с ламповой подсветкой. Доска имеет встроенный включатель. Алюминиевый профиль типа OWZ имеет уголок обрезанный под уголом 45 градусов.

В комплекте: электрический кабель 2 м.п. а также штепсель.

Гарантия: 2 года на продукт.

LED lightbox

EN **Description:** The specially treated acrylic in the middle provides a homogenous lighting. Profile: 25 mm. Single sided LED lightbox are 19 mm in thickness. Offers a build in on/off switch. These LED light panels are an ideal choice for a wide range of indoor applications. Comes along with 2 m electrical cable and plug.

Warranty: 2-year product warranty.

2x3 Art. Nr	Poster Size (mm)	Lighting (lx)	Pack	Weight (kg)	Delivery
TLED/A2	A2 (420 x 594 mm)	2000-2200	1	3	i
TLED/A1	A1 (594 x 841 mm)	2200-2400	1	6,6	i
TLED/B2	B2 (500 x 700 mm)	2200-2400	1	4,9	i

i sprawdź termin dostawy | узнай срок поставки | check the time of delivery

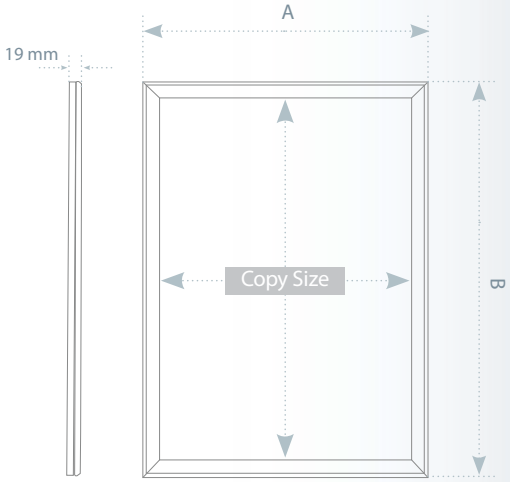

2x3 Art. Nr **TZ**

TZ H
Rodzaj | Тип | Type:
poziomy | горизонтальный | horizontal

TZ V
Rodzaj | Тип | Type:
pionowy | вертикальный | vertical

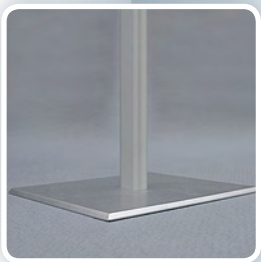

TZ

tablica informacyjna na stojaku Classic

PL **Charakterystyka:** Tablica informacyjna na stojaku doskonale wyróżnia ofertę lub pojedynczy produkt. Idealna do zastosowania w centrach handlowych, muzeach, restauracjach itp. Wykonana z profilu aluminiowego 25 mm posiadającego wbudowany system zatrzaskowy typu OWZ (Otwórz-Włóż-Zamknij), wykończona plastikowymi zaokrąglonymi głowicami narożnymi. Produkt wyposażono w elastyczną folię antyrefleksyjną z filtrem UV o grubości 0,5 mm, która tłumi refleksy światła, chroniąc plakat przed blaknięciem. Tylna ściana wykonana z trwałego i odpornego na pęknięcia materiału. Do zastosowania wewnątrz budynku.

W komplecie: elementy mocujące.

Uwaga! Do samodzielnego złożenia.

Gwarancja: 2 lata na produkt.

доска информационная на подставке Classic

RU **Характеристики:** Доступны в двух размерах A4 и A3. Алюминиевый профиль 25 мм. Пластиковые, скруглённые уголки. Крепеж включен.

Внимание! Для самостоятельной сборки.

Гарантия: 2 года на продукт.

Classic infoboard on leg

EN **Description:** Available in A4 portrait and A3 landscape positions. Aluminium snap frame 25 mm, round corner. Fasteners included.

Note! For self-assembly.

Warranty: 2-year product warranty.

2x3 Art. Nr	Poster Size (mm)	Pack	Weight (kg)	Delivery
pionowy / вертикальный / vertical				
TZ80/A4V	A4 (210 x 297)	1	4	10
TZ100/A4V	A4 (210 x 297)	1	4,1	2
TZ120/A3V	A3 (297 x 420)	1	5,2	2
poziomy / горизонтальный / horizontal				
TZ80/A4H	A4 (210 x 297)	1	4	10
TZ100/A4H	A4 (210 x 297)	1	4,1	2
TZ120/A3H	A3 (297 x 420)	1	5,2	2

2 dni | дня | days 10 dni | дня | days

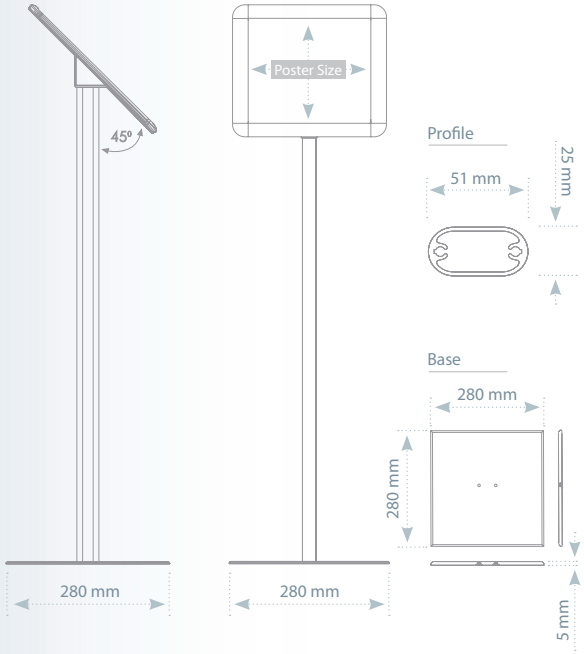

2x3 Art. Nr **TZS**

potykacz – typ A

PL **Charakterystyka:** Dwustronna tablica zatrzaskowa w profilu aluminiowym o szerokości 32 mm, wykończona plastikowymi zaokrąglonymi głowicami narożnikowymi. Potykacz wyposażono w elastyczną folię antyrefleksyjną z filtrem UV, która tłumi refleksy światła, chroniąc plakat przed blaknięciem. Istnieje możliwość dokupienia blachy białej do pisania markerami lub zielonej do pisania kredą. W opcji dostępna jest również tablica na logo (tylko przy formacie A1) oraz koszyk na ulotki w wymiarze A4. Do zastosowania wewnątrz budynku.

Pamiętaj! Elementy opcjonalne nie wchodzą w skład zestawu.

Gwarancja: 2 lata na produkt.

штендер – тип A

RU **Характеристики:** Алюминиевая рамка 32 мм, легко и удобно открывается. Пластиковые уголки, плакат защищён антибликовой плёнкой. Под заказу комплектуется стальным листом для письма маркером или мелом, а также доской для логотипа и корзинкой для рекламной продукции. Возможность дополнительно докупить белый стальной лист, для письма маркером (BSTZ), либо зелёный лист, для письма мелом (BKTZ).

Гарантия: 2 года на продукт

pavement sign – A-board

EN **Description:** Easy to open snap frame 32 mm includes the anti-reflex cover, round corner. Header board and brochure basket options are present. There is a possibility to buy an extra white plate for writing with markers (*BSTZ*) or green plate for writing with chalk (*BKTZ*).

Warranty: 2-year product warranty.

2x3 Art. Nr	Poster Size	X1 (mm)	Pack	Weight (kg)	Delivery
TZS/A2	A2 (420 x 594)	700	1	6,2	2
TZS/A1	A1 (594 x 841)	800	1	11,5	2
TZS/A0	A0 (841 x 1189)	910	1	16	2
TZS/B2	B2 (500 x 700)	700	1	9	2
TZS/B1	B1 (700 x 1000)	850	1	14	2
akcesoria / аксессуары / accessorie					
KTZS (koszyk A4 / корзина A4 / basket A4)			1	0,7	2
HTZS (nagłówek do formatu A1 / Заголовок на логотип для формата A1/ header for A1 format)			1	0,5	10

2 dni | дня | days 10 dni | дня | days

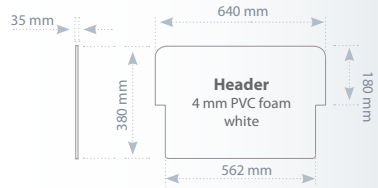

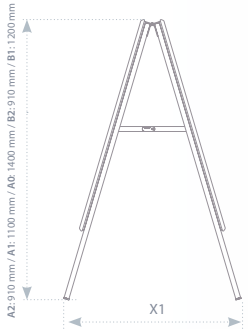

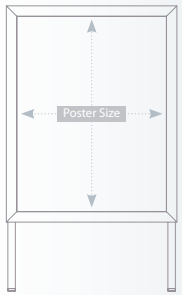

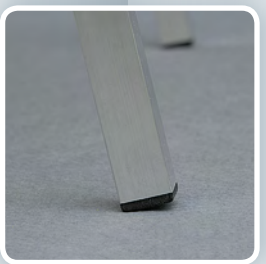

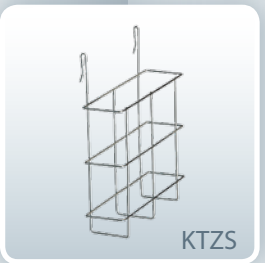
KTZS

HTZS

BSTZ

BKTZ

2x3 Art. Nr **TTZS**

BSTZ

BKTZ

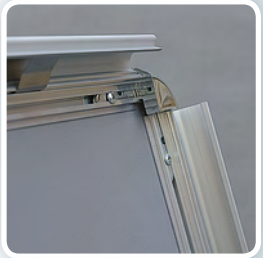

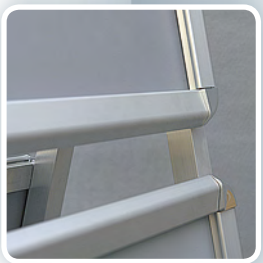

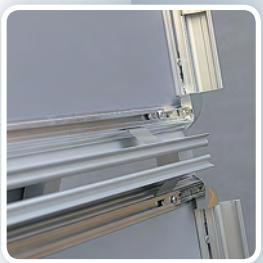

TTZS

potykacz TOP – typ A

PL **Charakterystyka:** Dwustronna tablica plakatowa w aluminiowym profilu zatrzaskowym o szerokości 32 mm, wykończona plastikowymi zaokrąglonymi głowicami narożnikowymi. Potykacz wyposażono w elastyczną folię antyrefleksyjną z filtrem UV o grubości 0,5 mm, która tłumi refleksy światła, chroniąc plakat przed blaknięciem. Dodatkowo w górnej części znajduje się miejsce na logo lub inną informację. Istnieje możliwość dokupienia blachy białej do pisania markerami lub zielonej do pisania kredą. Do zastosowania wewnątrz budynku.

Pamiętaj! Elementy opcjonalne nie wchodzą w skład zestawu.

Gwarancja: 2 lata na produkt.

штендер TOP – тип A

RU **Характеристики:** Защёлкивающаяся рамка 32 мм, легко и удобно открывается. Пластиковые уголки, плакат защищён антибликовой плёнкой. По заказу комплектуется доской для логотипа или другой информации. Возможность дополнительно докупить белый стальной лист, для письма маркером (BSTZ), либо зелёный лист, для письма мелом (BKTZ).

Гарантия: 2 года на продукт.

pavement signs TOP – A-board

EN **Description:** Easy to open snap frame 32 mm includes the anti-reflex cover, round corner. Additional snap board for logo or different information. There is a possibility to buy an extra white plate for writing with markers (*BSTZ*) or green plate for writing with chalk (*BKTZ*).

Warranty: 2-year product warranty.

2x3 Art. Nr	Poster Size (mm)	Logo Size (mm)	Pack	Weight (kg)	Delivery
TTZS/A1	A1 (594 x 841)	2xA4 (420 x 297)	1	11,2	10

10 10 dni | дня | days

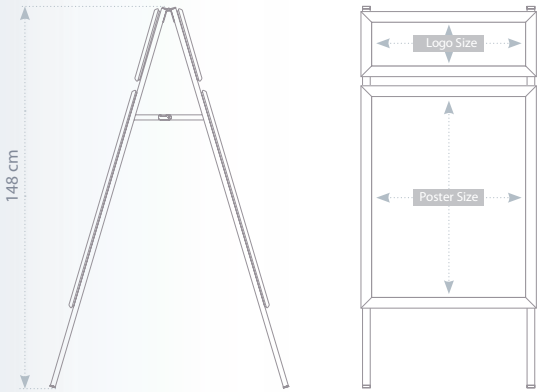

2x3 Art. Nr **TOZS**

potykacz OVAL – typ A

PL **Charakterystyka:** Dwustronna tablica plakatowa w aluminiowym profilu zatrzaskowym o szerokości 32 mm, wykończona plastikowymi zaokrąglonymi głowicami narożnikowymi. Potykacz wyposażono w elastyczną folię antyrefleksyjną z filtrem UV, która tłumi refleksy światła, chroniąc plakat przed blaknięciem. Istnieje możliwość dokupienia blachy białej do pisania markerami lub zielonej do pisania kredą. Do zastosowania wewnątrz budynku. Do nadruku grafiki polecamy użycie papieru plakatowego 150 g.

Pamiętaj! Elementy opcjonalne nie wchodzą w skład zestawu.

Gwarancja: 2 lata na produkt.

штендер ОВАЛ – тип А

RU **Характеристики:** Защёлкивающаяся рамка 32 мм, легко и удобно открывается. Пластиковые уголки, плакат защищён антибликовой плёнкой. Элегантная подставка из алюминиевого профиля ОВАЛ. Возможность дополнительно докупить белый стальной лист, для письма маркером (BSTZ), либо зелёный лист, для письма мелом (BKTZ).

Гарантия: 2 года на продукт.

pavement signs OVAL – A-board

EN **Description:** Easy to open snap frame 32 mm includes the anti-reflex cover, round corner. Elegant stend made with OVAL aluminium profile. There is a possibility to buy an extra white plate for writing with markers (*BSTZ*) or green plate for writing with chalk (*BKTZ*).

Warranty: 2-year product warranty.

2x3 Art. Nr	Poster Size (mm)	H (cm)	Pack	Weight (kg)	Delivery
TOZS/A1	A1 (594 x 841)	110	1	8,3	10

10 10 dni | дня | days

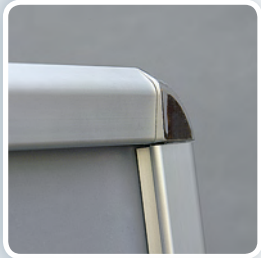

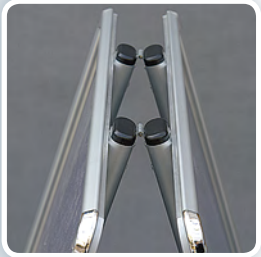

BSTZ

BKTZ

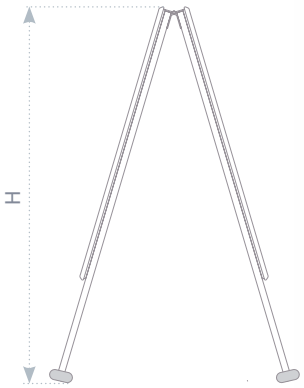

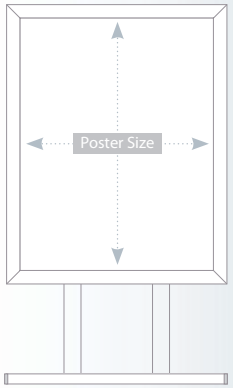

2x3 Art. Nr **TZST**

BSTZ

BKTZ

TZST

potykacz – typ T

PL **Charakterystyka:** Dwustronna tablica plakatowa w aluminiowej ramie zatrzaskowej o szerokości 32 mm w kształcie litery „T", wykończona plastikowymi zaokrąglonymi głowicami narożnymi. Potykacz wyposażono w elastyczną folię antyrefleksyjną z filtrem UV o grubości 0,5 mm, która tłumi refleksy światła, chroniąc plakat przed blaknięciem. Istnieje możliwość dokupienia blachy białej do pisania markerami lub zielonej do pisania kredą. Do zastosowania wewnątrz budynku.

W komplecie: elementy mocujące.

Pamiętaj! Elementy opcjonalne nie wchodzą w skład zestawu.

Uwaga! Do samodzielnego złożenia.

Gwarancja: 2 lata na produkt.

штендер – тип T

RU **Характеристики:** Двусторонняя плакатная рамка, из алюминиевого профиля 32 мм, пластиковые уголки. Подставка сделана из алюминиевого профиля. Возможность дополнительно докупить белый стальной лист, для письма маркером (BSTZ), либо зелёный лист, для письма мелом (BKTZ).

Гарантия: 2 года на продукт

pavement signs – T-board

EN **Description:** A double sided customer stopper, practical to change the poster within. 32 mm profile, snap frame, round corner. Stand made of aluminium profile. There is a possibility to buy an extra white plate for writing with markers (*BSTZ*) or green plate for writing with chalk (*BKTZ*).

Warranty: 2-year product warranty.

2x3 Art. Nr	Poster Size (mm)	Pack	Weight (kg)	Delivery
TZST/B2	B2 (500 x 700)	1	6,2	10
TZST/B1	B1(700 x 1000)	1	14,1	10

10 10 dni | дня | days

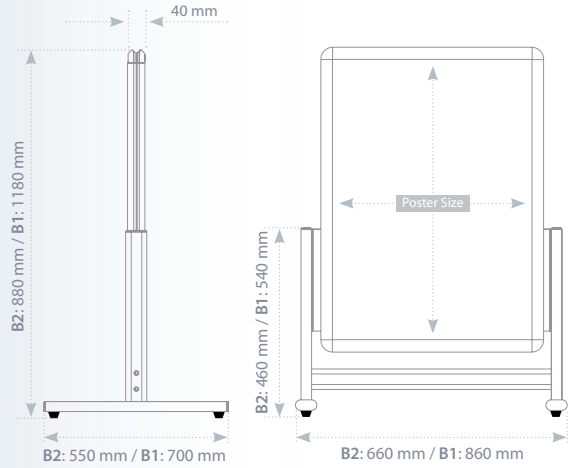

2x3 THE BOARDS' COMPANY

2x3 Art. Nr **SM**

potykacz SWINGMASTER

PL **Charakterystyka:** Dwustronna rama wykonana z profilu aluminiowego o szerokości 40 mm, ciętego pod kątem 45°, wykończona plastikowymi narożnikami, wyposażona w elastyczną folię antyrefleksyjną z filtrem UV. Stabilna konstrukcja, odporna na warunki atmosferyczne. Tablica wyposażona w uszczelki zapobiegające przedostawaniu się wilgoci do wewnątrz. Do samodzielnego złożenia.

W komplecie: elementy mocujące.

Uwaga! Do samodzielnego złożenia.

Gwarancja: 2 lata na produkt.

штендер SWINGMASTER

RU **Характеристика:** Двусторонняя плакатная рамка, из алюминиевого профиля 40 мм, для внешнего использования. Стальные пружины обеспечивают высокую устойчивость доски при любых погодных условиях.

Гарантия: 2 года на продукт

SWINGMASTER pavement sign

EN **Description:** Easy to open snap frame 40 mm for external use. Can be used as double sided. Steel springs provide flexibility to keep it stable.

Warranty: 2-year product warranty.

2x3 Art. Nr	Poster Size (mm)	Pack	Weight (kg)	Delivery
SM/B1	B1 (700 x 1000)	1	20,1	i

i sprawdź termin dostawy | узнай срок поставки | check the time of delivery

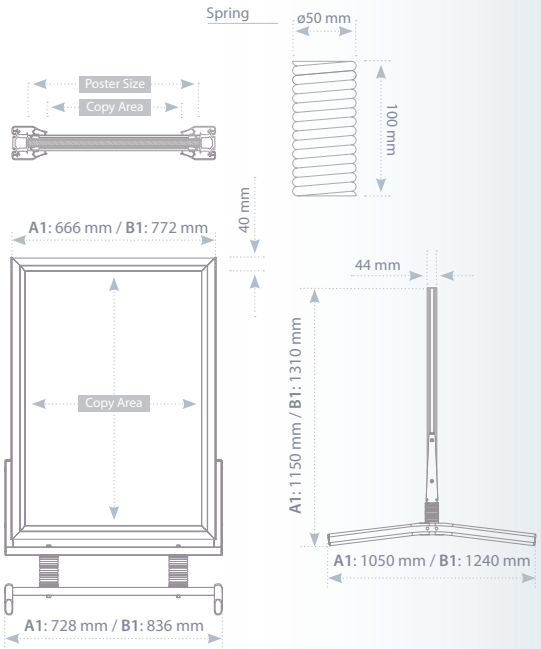

marketing display

2x3 Art. Nr **FS**

UWAGA! Wszystkie elementy wchodzące w skład systemu wolnostojącego sprzedawane są osobno.
ВНИМАНИЕ! Все элементы вольностоящих систем продаются отдельно.
NOTE! All pieces included in the free standing system are sold separately.

FS

display wolnostojący

PL **Charakterystyka:** Niezastąpione rozwiązanie dla tych, którzy cenią sobie wielofunkcyjność i kompleksowość produktu. Display wolnostojący może służyć jako tablica informacyjna z możliwością dowolnego zestawiania elementów i rozbudowy, w zależności od potrzeb ekspozycji oraz wolnej przestrzeni. Stojak posiada cztery kanały do mocowania wybranych elementów z jednej lub czterech stron w dowolnej konfiguracji. Możliwość umieszczania: ramek plakatowych, stalowych lub akrylowych półek na broszury, listew banerowych, ramek slide-in, kieszonek akrylowych (centralnie lub z boku).

Gwarancja: 2 lata na produkt.

дисплей свободно-стоящий

RU **Характеристики:** Подставка на брошюры, с возможностью свободного монтажа элементов и дальнейшего расширения возможностей, в зависимости от потребностей экспозиции, а также свободного пространства. Подставка обладает четырьмя каналами, для монтажа избранных элементов, с одной, либо с четырёх сторон, в любой конфигурации. Возможность размещения: плакатных рамок, стальных, либо акриловых полок на брошюры, баннерных планок, рамок slied-in, акриловых карманов (в центре, либо с боку).

Гарантия: 2 года на продукт.

free standing display

EN **Description:** The stand for leaflets with possibilities to free arrangement depending on needs and free space available. The base has four canals for mounting chosen elements from one or four sides in any arrangement. It is possible to place: poster frames; steel, acrylic shelves for leaflets; banner boards, slide-in frames, acrylic pockets (central or side).

Warranty: 2-year product warranty.

2x3 Art. Nr	Poster Size	Pack	Weight (kg)	Delivery
ramka OWZ 32 mm bez głowic / рамка 32 мм без головок / frames 32 mm mitered				
FSTZ32/A2BG	A2 (420 x 594)	1	1,5	10
FSTZ32/A1BG	A1 (594 x 841)	1	2,8	10
FSTZ32/B2BG	B2 (500 x 700)	1	2,2	10
FSTZ32/B1BG	B1 (700 x 1000)	1	3	10
ramka OWZ 32 mm zaokrąglona / Плакатная рамка 32 мм - с овальными / frames 32 mm round				
FSTZ32/A2	A2 (420 x 594)	1	1,5	10
FSTZ32/A1	A1 (594 x 841)	1	2,8	10
FSTZ32/B2	B2 (500 x 700)	1	2,2	10
FSTZ32/B1	B1 (700 x 1000)	1	3	10
półka akrylowa boczna / акриловая полка боковая / acrylic side shelf				
FSKABA4	A4 (210 x 297)	1	0,4	2
półka stalowa полка стальная / стальные полки / steel shelf				
FSPS2A4	2 x A4 capacity	1	2,1	2
półka akrylowa / акриловые полки / acrylic shelf				
FSPA2A4	2 x A4 capacity	1	1,6	2
FSKA4	A4 slant	1	0,8	i
FSKA4V	A4 portrait	1	0,8	i
noga / стенд / stand				
FSN (base)	h=185 cm	1	11,4	2

10 dni | дня | days
i sprawdź termin dostawy | узнай срок поставки | check the time of delivery
2 dni | дня | days

2x3 Art. Nr **FS**

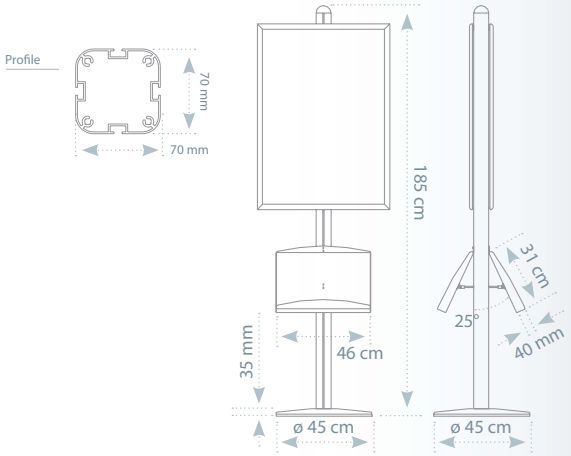

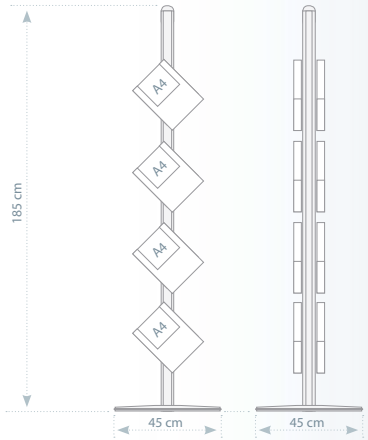

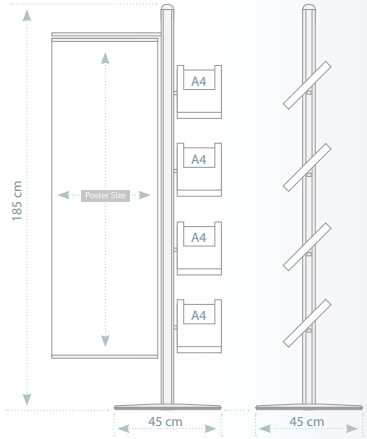

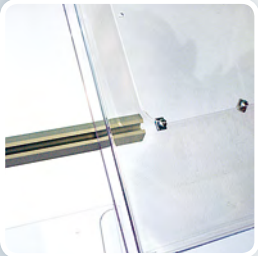

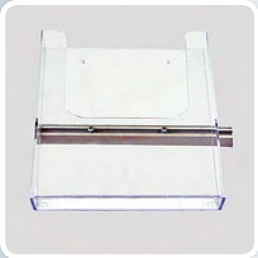

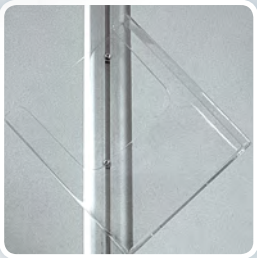

FSKAB

FSKA4

FSPS2A4

FSTZS

Configurations

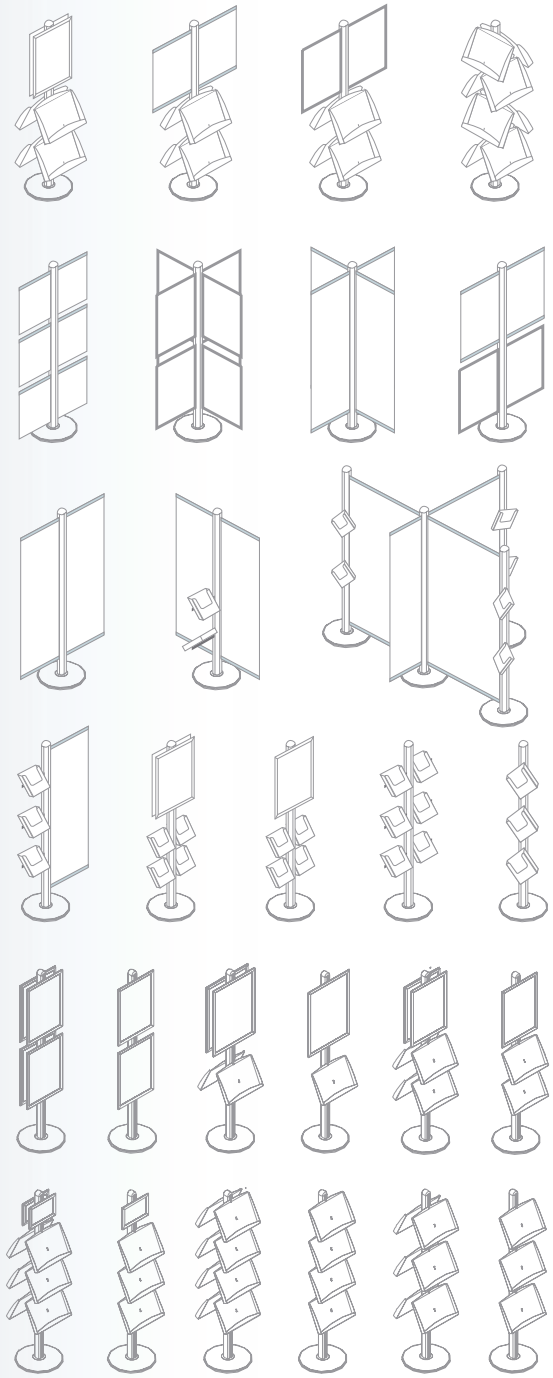

2x3 Art. Nr **TZSN**

tablica informacyjna na nodze

PL **Charakterystyka:** Aluminiowa tablica informacyjna zatrzaskowa w profilu 32 mm w kolorze srebrnej anody. Dostępna w wersji jednostronnej lub dwustronnej. Tablica zawiera elastyczną folię antyrefleksyjną z filtrem UV, która tłumi refleksy światła, a tym samym chroni plakat przed jego blaknięciem. Rama posiada plastikowe zaokrąglone głowice narożnikowe. Podstawa wykonana ze stali. Do zastosowania wewnątrz budynku.

Gwarancja: 2 lata na produkt.

доска информационная на ноге

RU **Характеристики:** Одно- или двусторонняя доска с защёлкивающейся рамкой, из алюминиевого профиля 32 мм, пластиковые уголки. Основание (нога) выполнено из алюминиевого профиля. Стальная подставка.

Гарантия: 2 года на продукт.

infoboard on single leg

EN **Description:** Infoboards have single or double faced alternatives. Snap frame 32 mm, round corners. Aluminium lag and steel base.

Warranty: 2-year product warranty.

2x3 Art. Nr	Poster Size	Pack	Weight (kg)	Delivery
jednostronna / односторонняя / single sided				
TZSN/A3	A3 (297 x 420)	1	6,4	10
TZSN/A2	A2 (420 x 594)	1	7,2	10
TZSN/A1	A1 (594 x 841)	1	9,5	10
dwustronna / двусторонняя / double sided				
TZSN/2A3	A3 (297 x 420)	1	7,4	10
TZSN/2A2	A2 (420 x 594)	1	8,2	10
TZSN/2A1	A1 (594 x 841)	1	10,3	10

10 10 dni | дня | days

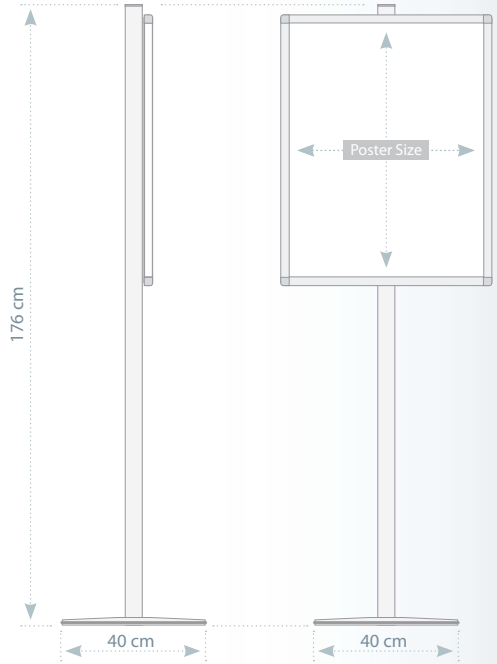

2x3 Art. Nr **TZSTW**

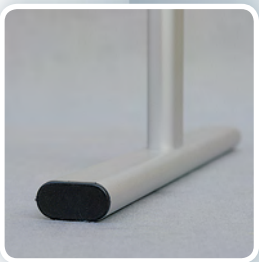

TZSTW

tablica informacyjna na stojaku

PL **Charakterystyka:** Aluminiowa tablica informacyjna zatrzaskowa w profilu 32 mm w kolorze srebrnej anody. Dostępna w wersji jednostronnej lub dwustronnej. Wyposażona w elastyczną folię antyrefleksyjnąz filtrem UV, która tłumi refleksy światła, a tym samym chroni plakat przed jego blaknięciem. Rama wykończona plastikowymi zaokrąglonymi głowicami narożnikowymi. Istnieje możliwość wyposażenia stojaka w kółka oraz przymocowania jedno- i dwustronnych półek akrylowych. Do zastosowania wewnątrz budynku.
Gwarancja: 2 lata na produkt.

доска информационная на подставке

RU **Характеристики:** Одно- или двусторонняя доска с защёлкивающейся рамкой, из алюминиевого профиля 32 мм, пластиковые уголки. Возможность дополнить конструкцию полкой для брошюр. Дополнительно может комплектоваться колёсиками.
Гарантия: 2 года на продукт

infoboard on stand

EN **Description:** Infoboards have single or double faced alternatives. Double and single faced acrylic shelves and wheels can be added to the infoboards.
Warranty: 2-year product warranty.

2x3 Art. Nr	Poster Size (mm)	Pack	Weight (kg)	Delivery
jednostronna / односторонная / single sided				
TZSTW/A1	A1 (594 x 841)	1	9,5	10
dwustronna / двусторонная / double sided				
TZSTW/2A1	2xA1(594 x 841)	1	10,3	10
akcesoria / аксессуары / accessorie				
PA2A4 (single sided acrylic shelf)	A4 (210 x 297)	1	0,3	10
PPA2A4 (double sided acrylic shelf)	A4 (210 x 297)	1	0,5	10
TZK (kółka / колеса / wheels)	-	4	0,4	10

10 10 dni | дня | days

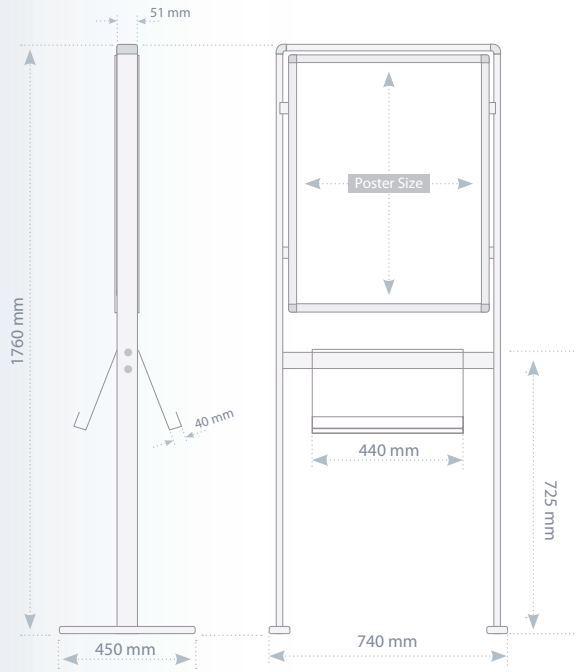

2x3 Art. Nr **TZSPT**

tablica informacyjna na stojaku T

PL **Charakterystyka:** Aluminiowa tablica informacyjna zatrzaskowa w profilu 32 mm w kolorze srebrnej anody. Dostępna w wersji jednostronnej lub dwustronnej. Wyposażona w elastyczną folię antyrefleksyjną z filtrem UV, która tłumi refleksy światła, a tym samym chroni plakat przed jego blaknięciem. Rama wykończona plastikowymi zaokrąglonymi głowicami narożnikowymi. Istnieje możliwość wyposażenia stojaka w kółka oraz przymocowania jedno- i dwustronnych półek akrylowych. Do zastosowania wewnątrz budynku.

Gwarancja: 2 lata na produkt.

доска информационная на подставке T

RU **Характеристики:** Одно- или двусторонняя доска с защёлкивающейся рамкой, из алюминиевого профиля 32 мм, пластиковые уголки. Подставка выполнена из алюминиевого профиля. Дополнительно может комплектоваться колёсиками.

Гарантия: 2 года на продукт.

infoboard on T stand

EN **Description:** Infoboards have single or double faced alternatives. Elegant stand is made with OVAL aluminium profile. Wheels can be added to the infoboards.

Warranty: 2-year product warranty.

2x3 Art. Nr	Poster Size (mm)	Pack	Weight (kg)	Delivery
jednostronna / односторонная / single sided				
TZSPT/A1	A1 (594 x 841)	1	9,3	10
dwustronna / двусторонная / double sided				
TZSPT/2A1	2xA1 (594 x 841)	1	10,2	10
akcesoria / аксессуары / accessorie				
PA2A4 (single sided acrylic shelf)	A4 (210 x 297)	1	0,3	10
PPA2A4 (double sided acrylic shelf)	A4 (210 x 297)	1	0,5	10
TZK (kółka / колеса / wheels)	-	4	0,4	10

10 10 dni | дня | days

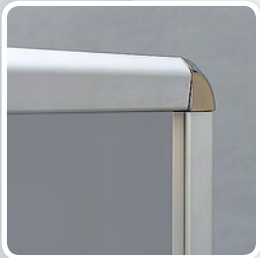

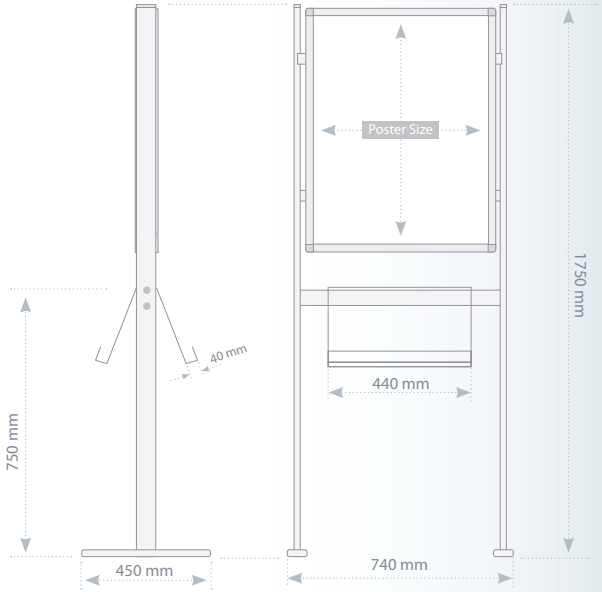

2x3 Art. Nr **PTZN**

PTZN

potrójna tablica informacyjna na nodze

PL **Charakterystyka:** Zestaw trzech tablic informacyjnych zatrzaskowych w profilu aluminiowym anodowanym 32 mm umieszczonych na stalowej nodze.. Dostępny w wersji jednostronnej. Tablice wyposażone są w elastyczną folię antyrefleksyjną z filtrem UV, która tłumi refleksy światła, a tym samym chroni plakat przed jego blaknięciem. Rama wykończona plastikowymi zaokrąglonymi głowicami narożnikowymi. Do zastosowania wewnątrz budynku. Do nadruku grafiki polecamy papier plakatowy 150 g z laminatem ochronnym.
Gwarancja: 2 lata na produkt.

тройная информационная доска на подставке

RU **Характеристики:** Три защёлкивающиеся доски, из алюминиевого профиля 32 мм, пластиковые уголки. Основание выполнено из алюминиевого профиля. Стальная подставка.
Гарантия: 2 года на продукт.

triple infoboard on single leg

EN **Description:** Three infoboards have single faced. Snap frame 32 mm, round corners. Aluminium lag and steel base.
Warranty: 2-year product warranty.

2x3 Art. Nr	Poster Size (mm)	Pack	Weight (kg)	Delivery
PTZN/A4	A4 (210 x 297)	1	5,9	10
PTZN/A3	A3 (297 x 420)	1	6,6	10

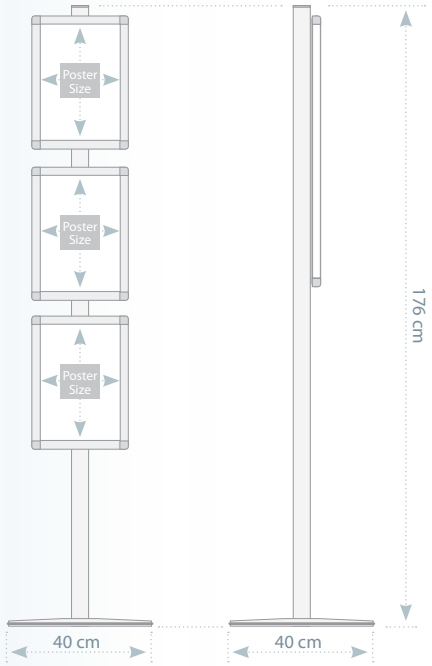

10 10 dni | дня | days

2x3 Art. Nr **UXB**

stojak do bannera X-Universal

PL **Charakterystyka:** Najpopularniejszy przenośny system prezentacji grafiki, lekki i stabilny. Stelaż w kształcie litery X wykonany został z włókna szklanego. Bardzo łatwy i szybki w montażu, wystarczy napiąć grafikę na stojaku. Istnieje możliwość regulowania długości i rozstawu ramion, aby dopasować stojak do odpowiedniego wymiaru banera od 60 x 160 cm do 120 x 210 cm. Pakowany w torbę.

UWAGA! Zestaw nie zawiera bannera.

Gwarancja: 2 lata na produkt.

подставка для баннера X-Universal

RU **Характеристика:** Самая популярная подставка для баннера из стеклопластика. Лёгкая и удобная сборка. Упакована в сумку. Подходит для размещения баннеров размером от 60 x 90 до 120 x 210 см.

ВНИМАНИЕ! Комплект не содержит баннер!

Гарантия: 2 года на продукт.

X-Universal banner stand

EN **Description:** Most popular, lightweight and easy to assemble tension banner. Made out of fibreglass. Variable height and width. Fits banner from 60 x 160 up to 120 x 210 cm. Supplied complete with carrier bag.

NOTE! Stand doesn't include a banner.

Warranty: 2-year product warranty.

2x3 Art. Nr	Poster Size (cm)	Pack	Weight (kg)	Delivery
UXB	60 x 160 to 120 x 210	1	1,5	i

i sprawdź termin dostawy | узнай срок поставки | check the time of delivery

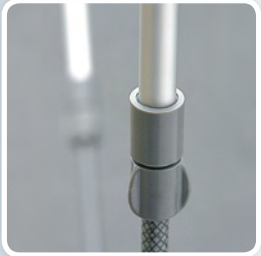

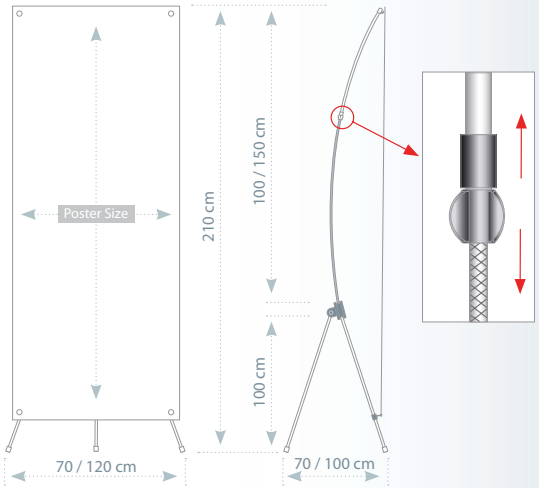

Polecamy używać do nadruku grafiki: Materiał banerowy blockout (solid - rollup)
Рекомендуем использовать для печатную графику: Материал «Solid Blockout» для банеров.
We advise to use for printing graphics: Solid BlockOut (roll-up banner material).

2x3 Art. Nr **ORB**

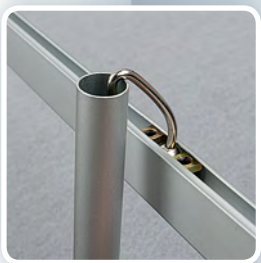

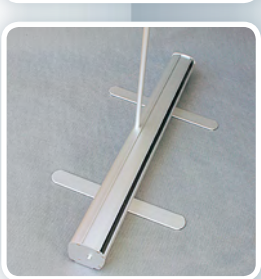

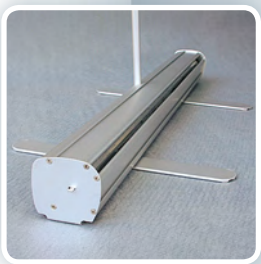

Polecamy używać do nadruku grafiki: Materiał banerowy blockout (solid - rollup)
Рекомендуем использовать для печатную графику: Материал «Solid Blockout» для банеров.
We advise to use for printing graphics: Solid BlockOut (roll-up banner material).

ORB

stojak do bannera RollEco

PL **Charakterystyka:** Elegancki, lekki i stabilny przenośny system prezentacji grafiki. Bardzo łatwy i szybki w montażu. Stojak zawiera specjalny mechanizm roll-up, który umożliwia błyskawiczne złożenie i rozłożenie grafiki. Reklama zwijana jest do wnętrza podstawy. Dół banera mocowany jest za pomocą dwustronnej taśmy samoprzylepnej. Produkt wyposażony jest również w górną listwę zatrzaskową. Stojak dostępny w kolorze srebrnym, wykonany z aluminium. Pakowany w torbę.

UWAGA! Zestaw nie zawiera bannera.

Gwarancja: 2 lata na produkt.

подставка для баннера RollEco

RU **Характеристики:** Легкая, мобильная, элегантная и стабильная конструкция для презентации. Изготовлена из алюминиевого профиля серебристого цвета. Особенность ролл-стендов – рекламная фото панель скручивается в корпус стенда при сборке, что обеспечивает быстрый и легкий монтаж и демонтаж. Нижняя часть баннера крепится на двустороннюю клейкую ленту, а верхняя часть с помощью специальной защелкивающейся панели. В комплект стенда входит сумка-тубус.

ВНИМАНИЕ! Комплект не содержит баннер!

Гарантия: 2 года на продукт.

RollEco banner stand

EN **Description:** Portable, light and stable system for graphics presentations. Elegant and easy in assembly. The stand made of aluminium, silver paint. The stand features a roll-up device for quick display in wind down of the graphics. The banner winds down to the roll inside the base of the stand. The banner's bottom edge is attached with a two side adhesive tape. The stand has also the top clasp bar. Supplied complete with carrier bag.

NOTE! Stand doesn't include a banner.

Warranty: 2-year product warranty.

2x3 Art. Nr	Poster Size (cm)	Pack	Weight (kg)	Delivery
ORB850	85 x 200	1	2,4	i
ORB1000	100 x 200	1	3	i

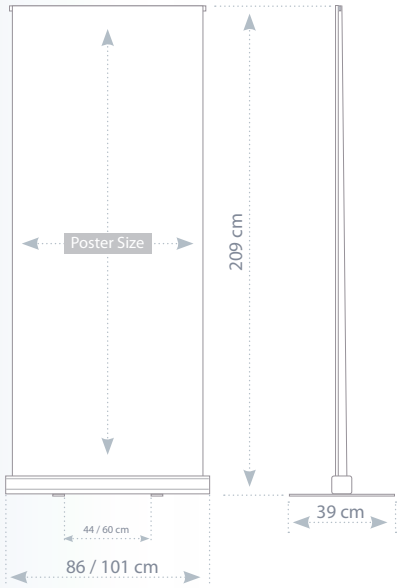

i sprawdź termin dostawy | узнай срок поставки | check the time of delivery

2x3 Art. Nr **ERB**

stojak do bannera RollOn

PL **Charakterystyka:** Bardzo lekki i stabilny przenośny system prezentacji grafiki. Łatwy i szybki w montażu. Baner wyposażono w specjalny mechanizm roll-up, który umożliwia błyskawiczne złożenie i rozłożenie grafiki. Reklama zwijana jest do wnętrza podstawy. Dół banera mocowany jest za pomocą dwustronnej taśmy samoprzylepnej. Produkt wyposażony jest również w górną listwę zatrzaskową. Stojak dostępny w kolorze srebrnym, wykonany z aluminium. Pakowany w torbę.

UWAGA! Zestaw nie zawiera bannera.

Gwarancja: 2 lata na produkt.

подставка для баннера RollOn

RU **Характеристики:** Легкая, мобильная, элегантная и стабильная конструкция для презентации. Изготовлена из алюминиевого профиля серебристого цвета. Особенность ролл-стендов – рекламное поле (баннер), скручивается в корпус стенда при сборке, что обеспечивает быстрый и легкий монтаж и демонтаж. Нижняя часть баннера крепится на двустороннюю клейкую ленту, а верхняя часть с помощью специальной защелкивающейся панели. В комплект стенда входит сумка-тубус.

ВНИМАНИЕ! Комплект не содержит баннер!

Гарантия: 2 года на продукт.

RollOn banner stand

EN **Description:** Portable, light and stable system for graphics presentations. Elegant and easy in assembly. The stand made of aluminium, silver paint. The banner features a roll-up device for quick display in wind down of the graphics. The banner winds down to the roll inside the base of the stand. The banner's bottom edge is attached with a two side adhesive tape. The stand has also the top clasp bar. Supplied complete with carrier bag.

NOTE! Stand doesn't include a banner.

Warranty: 2-year product warranty.

2x3 Art. Nr	Poster Size (cm)	Pack	Weight (kg)	Delivery
ERB850	85 x 200	1	2,8	i
ERB1000	100 x 200	1	3,2	i

i sprawdź termin dostawy | узнай срок поставки | check the time of delivery

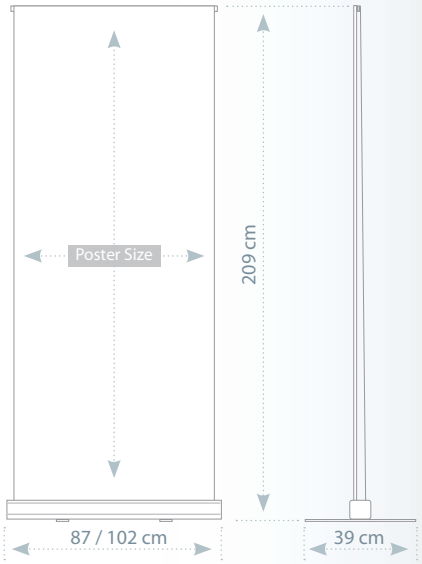

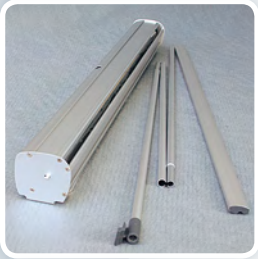

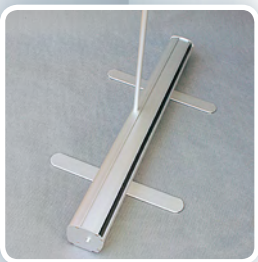

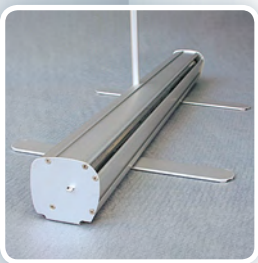

Polecamy używać do nadruku grafiki: Materiał banerowy blockout (solid - rollup)
Рекомендуем использовать для печатную графику: Материал «Solid Blockout» для банеров.
We advise to use for printing graphics: Solid BlockOut (roll-up banner material).

2x3 Art. Nr **SBM**

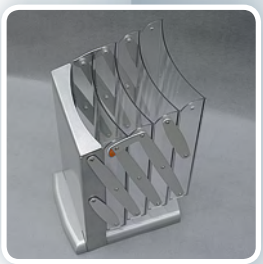

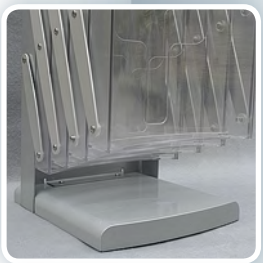

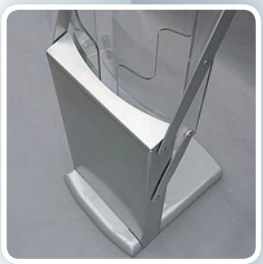

SBM

stojak na broszury MOBILE

PL **Charakterystyka:** Elegancki, przeźroczysty stojak na broszury. W górnej części posiada miejsce na plakat w formacie A4, a w dolnej kieszonkę na ulotki w formacie A4. Łatwa wymiana plakatów – wystarczy odchylić tylną ściankę. Idealny do zastosowania w galeriach, w salonach wystawowych. Wykonany z akrylu o grubości 10 mm.

W komplecie: torba na stojak.

Gwarancja: 2 lata na produkt.

подставка для брошюр MOBILE

RU **Характеристики:** Переносная подставка для брошюр. Раскладывается за несколько секунд. Лёгкая в транспортировке. Упакована в сумку.

Гарантия: 2 года на продукт.

MOBILE brochure folding stand

EN **Description:** Portable brochure holder. Made of aluminium and highly transparent polycarbonate. Durable construction. Easy to transport and to assemble within a few seconds. Supplied complete with carrier bag.

Warranty: 2-year product warranty.

2x3 Art. Nr	Poster Size (mm)	Pack	Weight (kg)	Delivery
SBM4A4	4 x A4 (210 x 297)	1	6,8	i

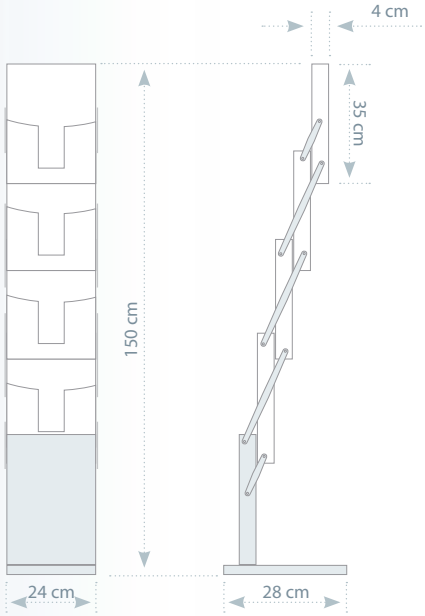

i sprawdź termin dostawy | узнай срок поставки | check the time of delivery

2x3 Art. Nr **PSU / DSU / WSU**

stojak na broszury

PL **Charakterystyka:** Doskonale sprawdza się gdy pojawia się problem z rozmieszczeniem dużej ilości ulotek, katalogów, folderów czy broszur. Aluminiowy stojak został zaprojektowany w ten sposób, aby można było prezentować od 6 do 32 broszur jednocześnie umieszczając je na półkach wykonanych z 4 mm pleksi. Idealny do sklepów, galerii, banków itp. Występuje w wersji jedno- i dwustronnej, a także wiszącej. Kółka w opcji.

Uwaga: podstawy do samodzielnego montażu.

Gwarancja: 2 lata na produkt.

подставка для брошюр

RU **Характеристики:** Подставка для брошюр позволяет демонстрировать от 6 до 32 брошюр одновременно. Идеально подходит для магазинов, выставочных залов, банков и т.д. Одно- или двусторонняя версия. Возможность монтажа дополнительных полок. Полки сделаны из 4 мм акрила, а ножки из алюминиевого профиля.

Гарантия: 2 года на продукт.

brochure holders

EN **Description:** A brochure holder that is designed to present min 6 max 32 brochures at the same time in the stores, galleries, banks etc. When used with 4 wheels it is easily moved. Single or double faced options are present. Transparent shelves are made of 4 mm acrylic; the legs are made of aluminium.

Warranty: 2-year product warranty.

2x3 Art. Nr	Poster Size (mm)	Pack	Weight (kg)	Delivery
jednostronna / односторонная / single sided				
PSU6A4	6 x A4(210 x 297)	1	11	2
PSU8A4	8 x A4 (210 x 297)	1	13	2
PSU16A4	16 x A4 (210 x 297)	1	19	10
dwustronna / двусторонная / double sided				
DSU12A4	12 x A4 (210 x 297)	1	13	10
DSU16A4	16 x A4 (210 x 297)	1	16	10
DSU32A4	32 x A4 (210 x 297)	1	19	10
na ścianę / на стене / on the wall				
WSU4A4	4 x A4 (210 x 297)	1	9	10
WSU6A4	6 x A4 (210 x 297)	1	11	10
WSU8A4	8 x A4 (210 x 297)	1	13	10
akcesoria / аксессуары / accessories				
TZK (kółka / колеса / wheels)		4	0,4	10

2 2 dni | дня | days 10 10 dni | дня | days

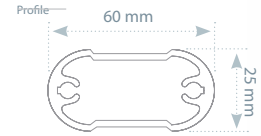

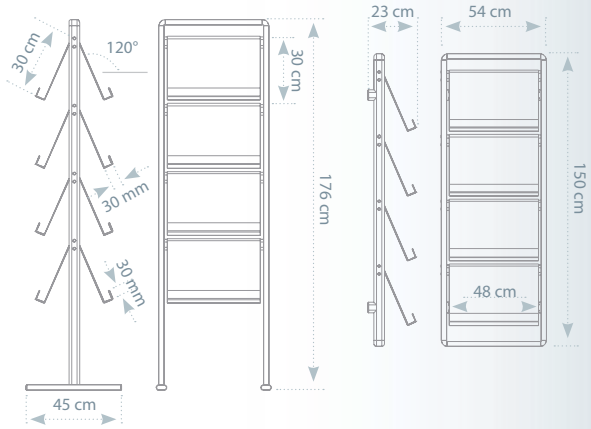

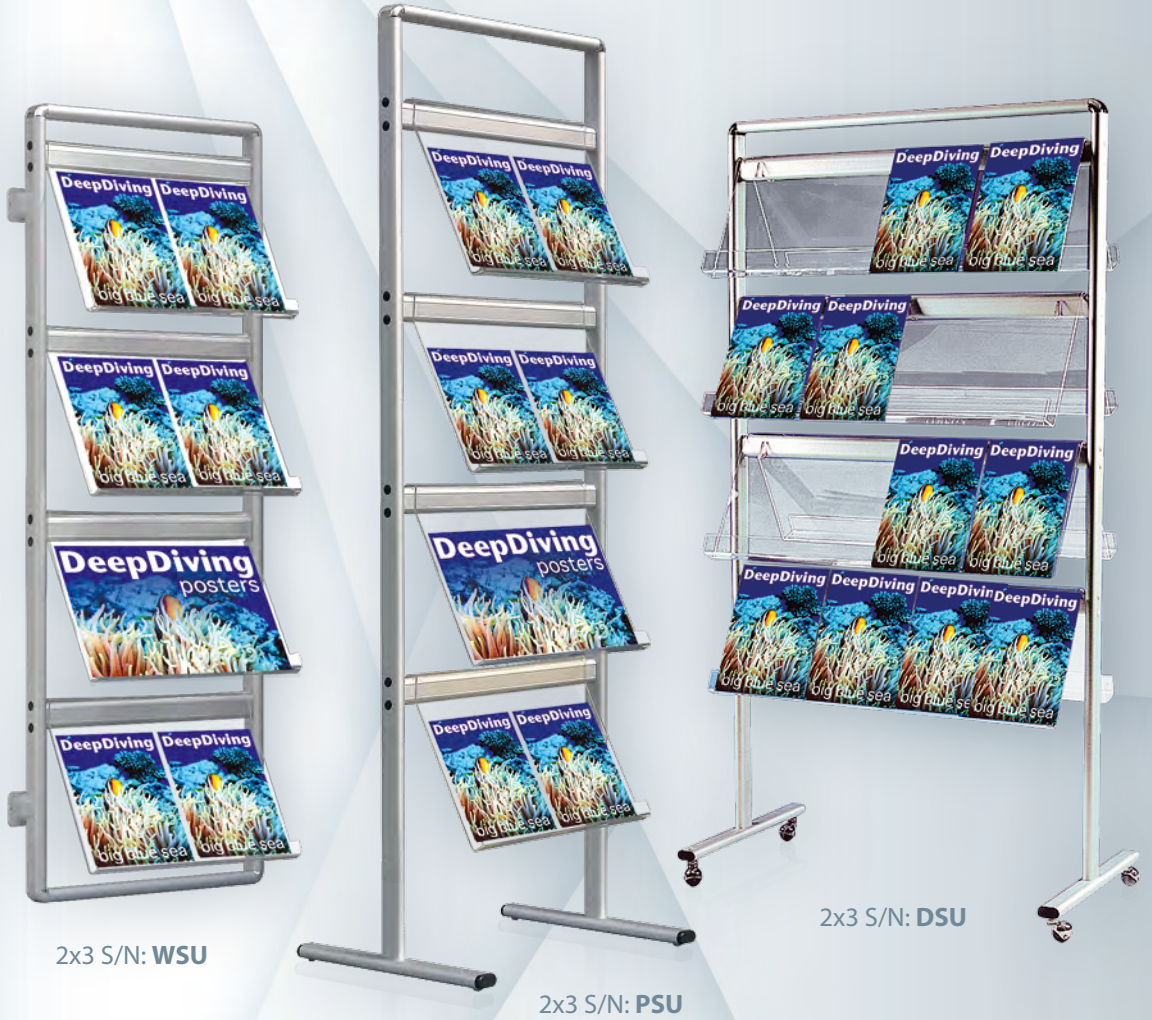

2x3 S/N: **WSU**

2x3 S/N: **PSU**

2x3 S/N: **DSU**

2x3 Art. Nr **SUD**

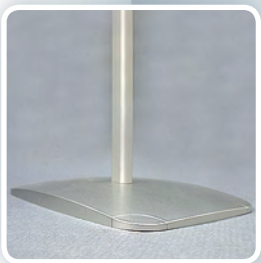

SUD

stojak na broszury DECOR

PL **Charakterystyka:** Elegancki stojak do prezentacji reklamy w pozycji pionowej lub poziomej. Bardzo łatwy w montażu. Wyposażony w przezroczystą kieszeń z pleksi o grubości 3 mm, na broszury i ulotki w formacie A4. Podstawa aluminiowa, wypukła, z zaokrąglonymi narożnikami.

Gwarancja: 2 lata na produkt.

подставка для брошюр DECOR

RU **Характеристика:** Подставка для брошюр A4 вертикальная и горизонтальная. Идеально подходит для магазинов, галерей, банков и т.д. Полка сделана из 3 мм оргстекла, а ножка из алюминивеого профиля.

Гарантия: 2 года на продукт.

DECOR brochure stand

EN **Description:** Available in A4 size in portrait & landscape positions. Brochure holder is made of 3 mm policarbonate, the leg is made of aluminium profile.

Warranty: 2-year product warranty.

2x3 Art. Nr	Poster Size (mm)	Pack	Weight (kg)	Delivery
SUDA4V	A4 (210 x 297)	1	3,45	10

10 dni | дня | days

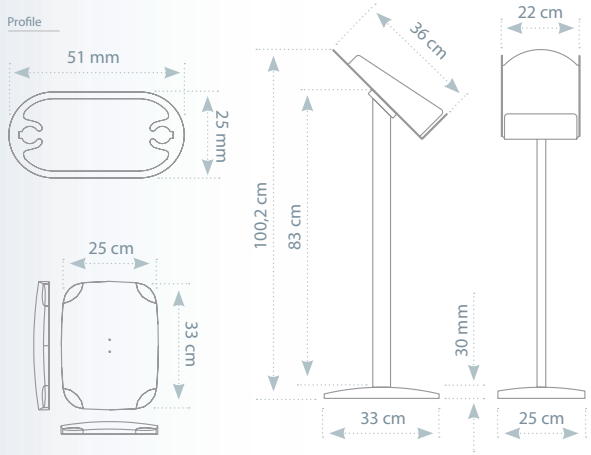

SM2

stojak na broszury Multiside 2-stronny

PL **Charakterystyka:** 2-stronny stojak na solidnej aluminiowej podstawie (wysokość: 160 cm). Półki wykonane zostały z przezroczystego akrylu. Stojak opracowano w ten sposób, aby umożliwić użytkownikowi mocowanie półek w dowolnym ułożeniu, zależnie od potrzeb (maksymalnie stojak pomieści do 10 półek o formacie A4 lub 12 półek A5 lub 1/3A4). Podstawa dostępna w kolorze srebrnym, wyposażona w płynnie obracające się kółka. Produkt do samodzielnego złożenia. **W zestawie:** elementy montażowe. **Uwaga:** półki sprzedawane są oddzielnie.

подставка для брошюр Multiside – 2-сторонний

RU **Характеристики:** Двусторонний поворотный стенд на мобильном основании, из анодированного алюминия, высотой – 160 см, на колесах. Материал полок: прозрачный акрил. Подставка, разработана таким образом, чтобы позволить пользователю, крепить полки по своему усмотрению, в зависимости от требуемого количества и удобства расположения. Данное основание вмещает до 10 полок формата A4 и до 12 полок формата A5 или 1/3 A4. Продукт для самостоятельной сборки. **Комплектация:** монтажные элементы. **Внимание:** полки продаются отдельно.

Multiside 2-sided brochure stand

EN **Description:** 2-sided stand on a solid aluminium pedestal (height: 160 cm). Shelves are made from clear acrylic. The stand was designed as to allow the user to fix-on the shelves in any arrangement, as needed (as a maximum, the stand will hold up to 10 shelves in A4 format or up to 12 A5 shelves or 1/3A4). The pedestal is available in silver color, equipped with smoothly rotating wheels. Self-assembly product. **The set includes:** assembly elements. **Note:** shelves are sold separately.

2x3 Art. Nr		Pack	Weight (kg)	Delivery
SM2		1	7	i
				i
akcesoria / аксессуары / accessorie				
SMPA4 (acrylic shelf)	A4	1	0,25	i
SMPA5 (acrylic shelf)	A5	1	0,21	i
SMP13A4 (acrylic shelf)	1/3 A4	1	0,13	i

SM3

stojak na broszury Multiside 3-stronny

PL **Charakterystyka:** 3-stronny stojak na solidnej aluminiowej podstawie (wysokość: 160 cm) wyposażonej w płynnie obracające się kółka. Półki wykonane zostały z przezroczystego akrylu. Stojak opracowano w ten sposób, aby umożliwić użytkownikowi mocowanie półek w różnym ułożeniu oraz liczbie, zależnie od potrzeb (maksymalnie stojak pomieści do 15 półek o formacie A4 lub 18 półek w formacie A5 lub 1/3A4). Podstawa dostępna w kolorze srebrnym. Produkt do samodzielnego złożenia. **W zestawie:** elementy montażowe. **Uwaga:** półki sprzedawane są oddzielnie.

подставка для брошюр Multiside – 3-сторонний

RU **Характеристики:** Трехсторонний стенд на мобильном основании, из анодированного алюминия, высотой – 160 см, на колесах. Материал полок: прозрачный акрил. Подставка, разработана таким образом, чтобы позволить пользователю, крепить полки по своему усмотрению, в зависимости от требуемого количества и удобства расположения. Данное основание вмещает до 15 полок формата A4 и до 18 полок формата A5 или 1/3 A4. Продукт для самостоятельной сборки. **Комплектация:** монтажные элементы. **Внимание:** полки продаются отдельно.

Multiside 3-sided brochure stand

EN **Description:** 3-sided stand on a solid aluminium pedestal (height: 160 cm) equipped with smoothly rotating wheels. Shelves are made from clear acrylic. The stand was designed as to allow the user to fix-on the shelves in different arrangement and number, as needed (as a maximum, the stand will hold up to 15 shelves in A4 format or up to 18 shelves in A5 format or 1/3A4). The pedestal is available in silver color. Self-assembly product. **The set includes:** assembly elements. **Note:** shelves are sold separately.

2x3 Art. Nr		Pack	Weight (kg)	Delivery
SM3		1	7,2	i
				i
akcesoria / аксессуары / accessorie				
SMPA4 (acrylic shelf)	A4	1	0,25	i
SMPA5 (acrylic shelf)	A5	1	0,21	i
SMP13A4 (acrylic shelf)	1/3 A4	1	0,13	i

i sprawdź termin dostawy | узнай срок поставки | check the time of delivery

SM2

SM3

NEW 2013

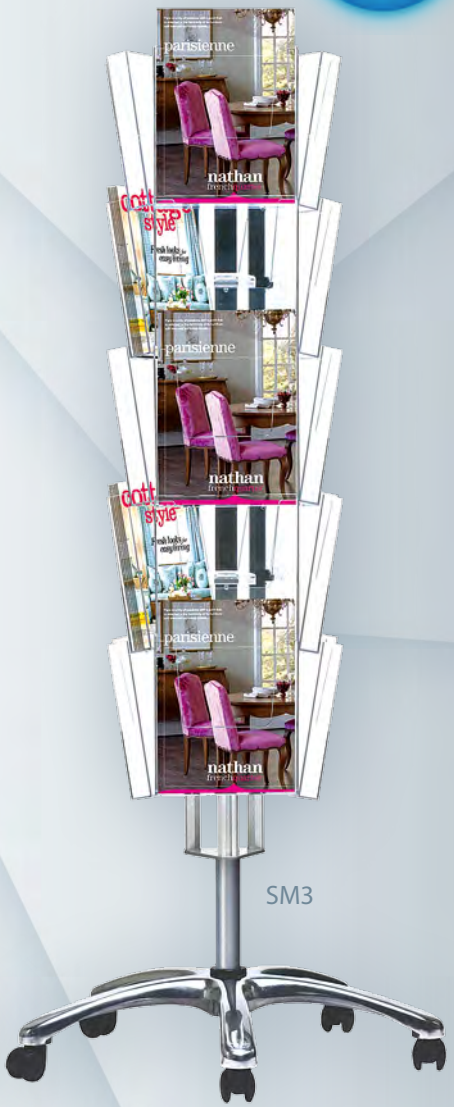

2x3 Art. Nr **SM4**

NEW 2013

SM4

stojak na broszury Multiside 4-stronny

PL **Charakterystyka:** 4-stronny stojak obrotowy na stabilnej, eleganckiej podstawie, dostępnej w kolorze srebrnym. Wysokość całkowita produktu: 160 cm. Półki wykonane zostały z przezroczystego akrylu. Stojak opracowano w ten sposób, aby umożliwić użytkownikowi mocowanie półek w różnym ułożeniu oraz liczbie, zależnie od potrzeb (maksymalnie stojak pomieści do 20 półek o formacie A4 lub do 24 półek w formacie A5 lub 1/3A4).

W zestawie: elementy montażowe.

Uwaga: półki sprzedawane są oddzielnie.

подставка для брошюр Multiside – 4-сторонний

RU **Характеристики:** Четырехсторонний поворотный стенд на стабильном основании серебристого цвета. Высота продукта – 160 см. Материал полок: прозрачный акрил. Подставка, разработана таким образом, чтобы позволить пользователю, крепить полки по своему усмотрению, в зависимости от требуемого количества и удобства расположения. Данное основание вмещает до 20 полок формата A4 и до 24 полок формата A5 или 1/3 A4. Продукт для самостоятельной сборки.

Комплектация: монтажные элементы.

Внимание: полки продаются отдельно.

Multiside 4-sided brochure stand

EN **Description:** 4-sided rotary stand on a stable, elegant pedestal, available in silver color. Overall height of the product: 160 cm. Shelves are made from clear acrylic. The stand was designed as to allow the user to fix-on the shelves in different arrangement and number, as needed (as a maximum, the stand will hold up to 20 shelves in A4 format or up to 24 shelves in A5 format or 1/3A4).

The set includes: assembly elements.

Note: shelves are sold separately.

2x3 Art. Nr		Pack	Weight (kg)	Delivery
SM4		1	10,5	i
				i
akcesoria / аксессуары / accessorie				
SMPA4 (acrylic shelf)	A4	1	0,25	i
SMPA5 (acrylic shelf)	A5	1	0,21	i
SMP13A4 (acrylic shelf)	1/3 A4	1	013	i

i sprawdź termin dostawy | узнай срок поставки | check the time of delivery

2x3 THE BOARDS' COMPANY

2x3 Art. Nr **SPU**

ścianka ekspozycyjna magnetyczna POP-UP

PL **Charakterystyka:** Największy i najefektywniejszy system przenośnej prezentacji grafiki. To profesjonalne narzędzie wykorzystujące druk wielkoformatowy. Szkielet ściany jest bardzo lekki i rozkłada się jednym ruchem. Wykonany jest z aluminium, do którego za pomocą taśmy magnetycznej zamontowane są poszczególne bryty z grafiką. Do nadruku grafiki polecamy użycie specjalnego materiału Pop-Up. Całe stoisko można wykorzystywać wielokrotnie. Dużą zaletą jest fakt, iż grafikę można w każdej chwili wymienić. Model POP-UP dostępny jest w wersji łukowej. Aby zwiększyć siłę przekazu reklamy, do ścianki można przymocować lampy halogenowe z wysięgnikami. Wszystkie elementy produktu, łącznie z grafiką, mieszczą się w jednym kufrze transportowym, który podczas prezentacji może pełnić rolę trybunki konferencyjnej.

W komplecie: plastikowy kufer transportowy na kółkach, magnetyczne szyny i paski montażowe oraz dwie lampy.

Uwaga! Zestaw nie zawiera paneli do nadruku grafiki.

Gwarancja: 2 lata na produkt.

экспозиционная стенка POP-UP

RU **Характеристики:** Лёгкая алюминиевая конструкция, удобная и быстрая сборка не требует использования дополнительных инструментов.

Комплектация: Бокс-трибуна для транспортировки и хранения на колесах, магнитные полосы и монтажные планки, два светильника.

Гарантия: 2 года на продукт.

POP-UP exhibition stand

EN **Description:** Lightweight aluminium construction. Easy to assemble – no tools required. Supplied complete with: plastic case with wheels for easy transport of pop up, magnetic rails, mounting bars and 2 lamps.

Warranty: 2-year product warranty.

2x3 Art. Nr	Poster Size (cm)	Pack	Weight (kg)	Delivery
SPU33	337,5 x 222	1	22,2	i
SPU34	405 x 222	1	25,2	i

i sprawdź termin dostawy | узнай срок поставки | check the time of delivery

3 x 3 Panset

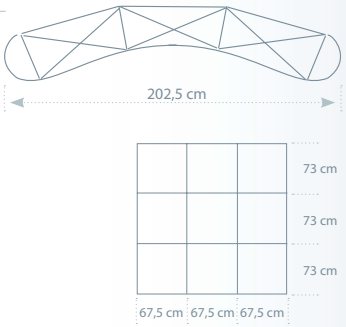

3 x 4 Panset

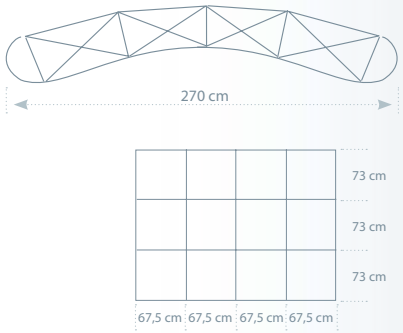

Polecamy używać do nadruku grafiki: Materiał Pop-Up
Рекомендуем использовать печатную графику: Материал Pop-Up
We advise to use for printing graphics: Pop-Up material

2x3 Art. Nr **TCW**

NEW 2013

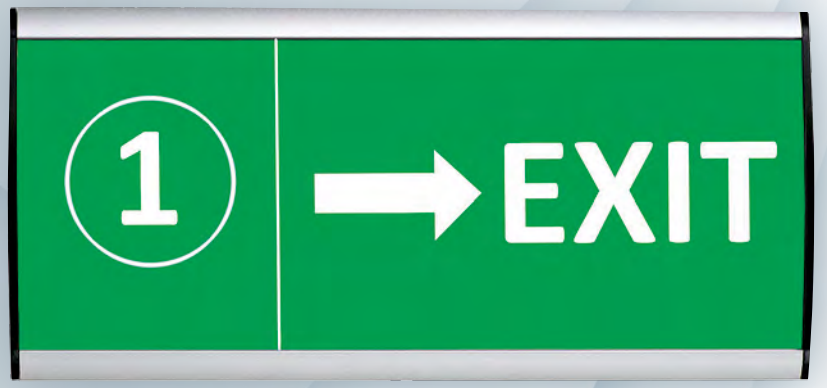

TCW

tabliczka ścienna Convex

PL **Charakterystyka:** Przeznaczona do użytku wewnątrz budynku. Złożona z dwóch aluminiowych, anodowanych na srebrno profili. Umieszczana w środku informacja zabezpieczana jest folią antyrefleksyjną. Tabliczkę mocuje się do ściany za pomocą pasków dwustronnej taśmy klejącej (dołączone do każdej tabliczki).
W komplecie: przyssawka umożliwiająca podniesienie folii zabezpieczającej w celu szybkiej i łatwej wymiany informacji.

табличка настенная Convex

RU **Характеристика:** Состоит из двух профилей, выполненных из анодированного алюминия. Информация, помещенная в центральной части изделия, надежно защищена специальной антибликовой пленкой. Крепится к стене с помощью двусторонней клейкой ленты.
Примечание: для внутреннего использования.
Комплектация: специальная присоска, помогающая обеспечить быструю смену информации.

Convex wall plate

EN **Description:** Intended for indoor use. Assembled from two aluminium profiles, cold anodized to silver color. Information which is placed inside, is protected with anti-reflective film. The plate is fixed to the wall with a two-sided self-adhesive tape (attached to each plate).
The set includes: suction cup allowing to lift the protective film in order to quickly replace the information sheet.

2x3 Art. Nr	Poster size (A x B) (mm)	Pack	Weight (kg)	Delivery
TCW1450	148×500	1	0,53	i
TCW7450	74×500	1	0,3	i
TCW5235	52×350	1	0,21	i
TCW1035	105×350	1	0,31	i
TCW1430	148×300	1	0,32	i
TCWA6	148×105	1	0,2	i
TCWA5	148×210	1	0,32	i
TCW5215	52×150	1	0,09	i
TCW1030	105×300	1	0,63	i
SSP	Ø 30	1	0,01	i

i sprawdź termin dostawy | узнай срок поставки | check the time of delivery

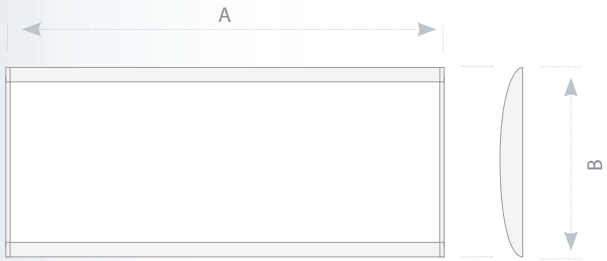

2x3 THE BOARDS' COMPANY

2x3 Art. Nr **TZW**

SNAP FRAME TECHNOLOGY

tabliczka informacyjna przydrzwiowa zatrzaskowa

PL **Charakterystyka:** Tabliczka informacyjna przydrzwiowa przeznaczona do użytku wewnątrz budynku. Składa się z dwóch aluminiowych profili o szerokości 25 mm, wykończonych eleganckimi, czarnymi zaślepkami. Rama dostępna w kolorze srebrnym anodowanym. Tabliczka posiada wbudowany system zatrzaskowy OWZ (Otwórz-Włóż-Zamknij), zapewniający szybką i łatwą wymianę informacji. Informacja chroniona jest dzięki elastycznej folii antyrefleksyjnej z filtrem UV o grubości 0,5 mm. Tylną ściankę wykonano ze specjalnego, trwałego materiału, odpornego na pęknięcia. Istnieje możliwość zawieszenia tabliczki zarówno w pionie, jak i w poziomie – w zależności od potrzeb.

W komplecie: elementy montażowe.

дверная информационная табличка

RU **Характеристики:** Информационная дверная табличка, предназначенная для внешнего или внутреннего использования. Состоит из двух алюминиевых профилей шириной 25 мм с чёрными заглушками по краям. Анодированный профиль серебристого цвета. Доска имеет встроенную смену информации. Реклама обеспечена дополнительно эластичной антирефлексивной пленкой с фильтром UV толщиной 0,5 мм. Задняя стена выполнена из специального материала, стойкого к трещинам. Существует возможность монтажа изделия как по вертикали, так и по горизонтали.

Комплектация: монтажный набор.

snap door sign

EN **Description:** Door sign intended for use internally or externally. It is made of two aluminium profiles of width 25 mm. It is finished with elegant graphite plugs. Aluminium frame is available in silver colour. The door sign incorporates a built-in system of quick and easy exchange of information. The advert is secured by a UV-reflective plexi. There is option of suspending the frame vertically or horizontally.

Accessories: mounting set.

2x3 Art. Nr	Poster size (A x B) (mm)	Pack	Weight (kg)	Delivery
TZW5014	148 x 50	1	0,1	2
TZWA6	A6(148 x 105)	1	0,14	2
TZW1029	297 x 105	1	0,2	2
TZWA5	A5(210 x 148)	1	0,3	2
TZWA4	A4(297 x 210)	1	0,35	2
TZW14	148 x 148	1	0,18	2
TZW75	750 x 148	1	0,55	2
TZW45	500 x 400	1	0,7	2

2 2 dni | дня | days

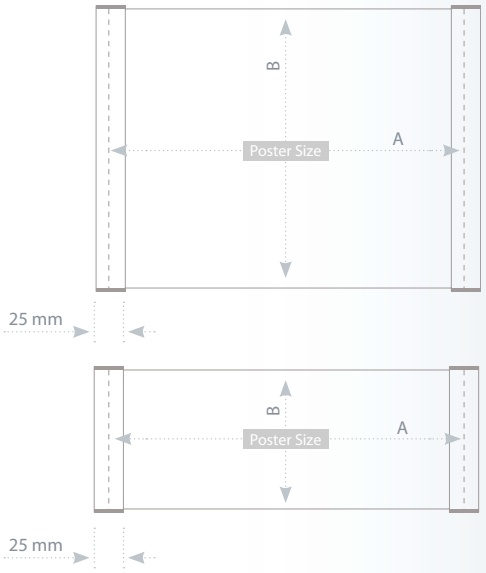

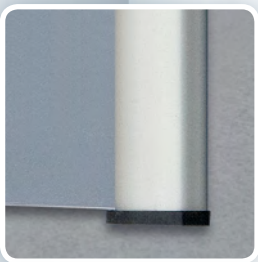

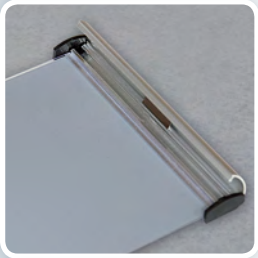

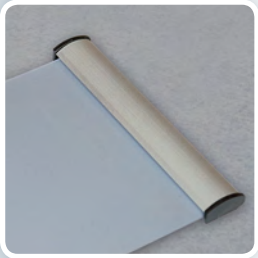

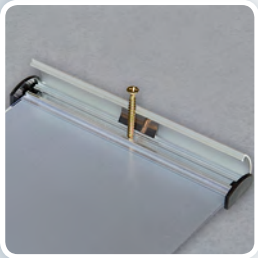

Nie znalazłeś czego potrzebujesz? Zadzwoń 0 801 23 00 23 lub napisz do nas: info@2x3.pl
Haven't found the product you need? Write to us: info@2x3.pl
Если не нашол то что нужно свяжись с нами: info@2x3.pl

marketing display

2x3 Art. Nr **TIC, TIS**

PLEXI FRAME TECHNOLOGY

NEW 2013

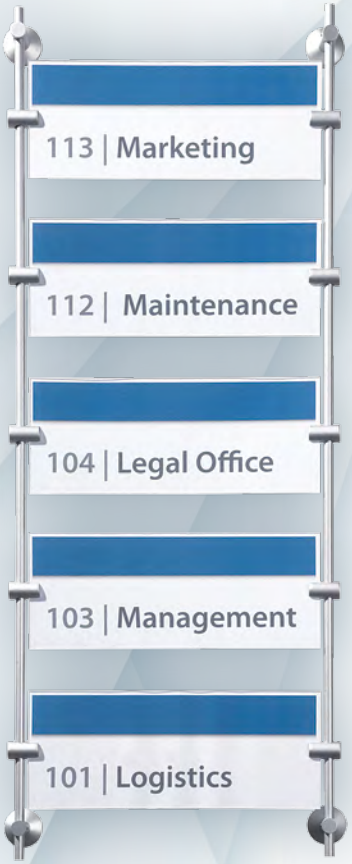

TIC

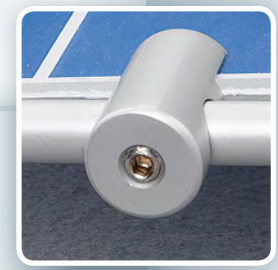

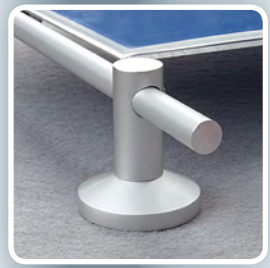

TIS

TIC

tablica informacyjna Complete

PL **Charakterystyka:** Konstrukcja z aluminium (satyna). Panele, w których umieszcza się informację wykonane są z przezroczystego akrylu. Do użytku wewnętrznego.
W komplecie: elementy montażowe.

табличка информационная Complete

RU **Характеристики:** Основание изготовлено из сатинированного алюминия. Материал панелей: прозрачный акрил
Примечание: для внутреннего использования.
Комплектация: крепежные элементы.

Complete Information board

EN **Description:** Aluminium (satin) structure. Panels to place information in, are made from clear acrylic. For indoor use. The set includes assembly elements.

2x3 Art. Nr	Poster size (A x B) (mm)	Pack	Weight (kg)	Delivery
TIC5H	5/120×297	1	1,89	10
TIC3H	3/210×297	1	1,24	10
TIC1A3V	A3 portrait	1	1,07	10
TIC1A4H	A4 landscape	1	0,66	10

10 dni | дня | days

TIS

tablica informacyjna przydrzwiowa Satin

PL **Charakterystyka:** Tabliczka składająca się z jednego lub dwóch profili aluminiowych (satyna) oraz 2 arkuszy pleksi (o grubości 2 mm każdy), pomiędzy które wsuwa się arkusz z informacją.. Do użytku wewnętrznego.
W komplecie: elementy montażowe.

табличка информационная дверная Satin

RU **Характеристики:** Табличка состоит из одного или двух держателей (сатинированный алюминий) и двух листов оргстекла (каждый толщиной 2 мм), между которыми вставляется информация
Примечание: для внутреннего использования.
Комплектация: крепежные элементы.

Satin door-side Information board

EN **Description:** A plate consisting of one or two aluminium (satin) profiles and 2 plexiglass sheets (each one 2 mm thick), between which a sheet with an information is inserted. For indoor use. The set includes assembly elements.

2x3 Art. Nr	Poster size (A x B) (mm)	Pack	Weight (kg)	Delivery
TIS19	190×190	1	0,24	10
TISA5V	A5 portrait (V)	1	0,43	10
TISA4V	A4 portrait (V)	1	0,58	10
TISA3V	A3 portrait (V)	1	1,24	10

2x3 Art. Nr **EPP**

PLEXI FRAME TECHNOLOGY

tabliczka informacyjna EuroPLEX Portable

PL **Charakterystyka:** Tabliczka informacyjna stojąca, na biurko lub ladę. Informacja wsuwana jest pomiędzy dwa przezroczyste arkusze pleksi o grubości 2 mm, połączone ze sobą za pomocą czterech dekoracyjnych śrub (2 krótsze w górnej części tabliczki oraz 2 dłuższe u dołu, spełniające jednocześnie rolę podpórki). Dzięki gumkom umieszczonym na podpórkach informacja może być prezentowana na dowolnym podłożu, np. na metalu, szkle, drewnie, pleksi lub papierze. Mocowanie następuje poprzez przełożenie śrub przez specjalne otwory, a następnie dokręcenie ich trzonu i główki. Tabliczka nachylona jest pod kątem 75°, co ułatwia czytanie.

W komplecie: elementy montażowe.

информационная табличка EuroPLEX Portable

RU **Характеристики:** Информационная табличка для установки на горизонтальной плоскости. Информацию помещают между двумя прозрачными пластинами из оргстекла, толщиной 2 мм. В состав изделия входят так же два декоративных винта, которые находятся в верхней части изделия, и два удлиненных винта, которые играют роль опорного крепления. Благодаря этому можно представлять информацию на любом фоне, например, на металле, стекле, дереве, плексигласе или бумаге. Таблицу крепят на опорной основе, вставляя винты через специальные отверстия, а затем завинчивая их стержень и головку. Тыльная сторона выполнена под наклоном, что существенно облегчает чтение.

Комплектация: монтажный набор.

info holder EuroPLEX Portable

EN **Description:** Info holder for desk or counter. Information slides in between two transparent 2 mm thick plexi plates. The holder contains two decorative screws placed in top part of the board and two longer screws as base, which simplifies displaying information on any surface like metal, glass, wooden, plexi or paper. Base is assembled by interlaying screws through special holes and tightening up core and head. Angle back facilitates reading. **Accessories:** mounting set.

2x3 Art. Nr	Size (A x B) (mm)	Pack	Weight (kg)	Delivery
EPPA6/2	190 x 95 din ½A6	1	0,35	2
EPPA6	208 x 145 din A6	1	0,5	2
EPP17*	210×190	1	0,65	2
EPPA5	270 x 188 din A5	1	0,65	2
EPPA4	357 x 250 din A4	1	0,8	2

*w zestawie również z piktogramem/ в наборе с пиктограммой / set includes one pictogram

2 2 dni | дня | days

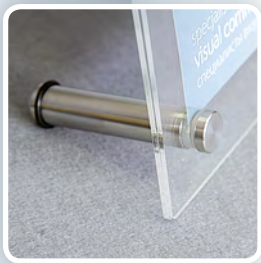

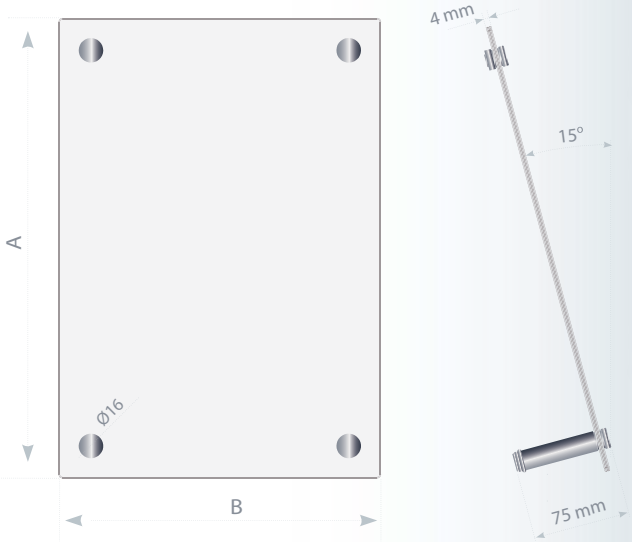

Nie znalazłeś czego potrzebujesz? Zadzwoń 0 801 23 00 23 lub napisz do nas: info@2x3.pl
Haven't found the product you need? Write to us: info@2x3.pl
Если не нашол то что нужно свяжись с нами: info@2x3.pl

marketing display

2x3 Art. Nr **TDW**

PLEXI FRAME TECHNOLOGY

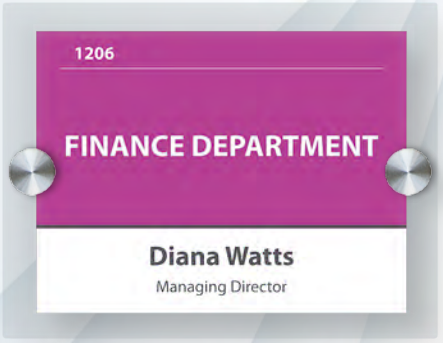

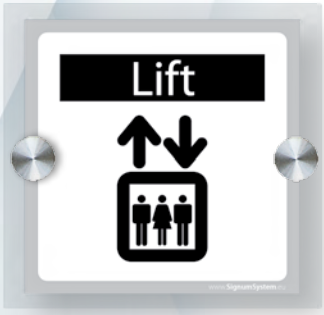

TDW15

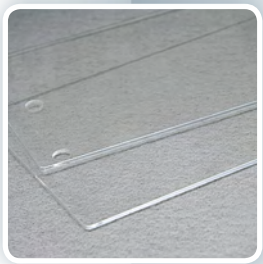

Piktogramy / Пиктограмма / Pictograms:

TDW

tablica informacyjna przydrzwiowa EuroPLEX

PL **Charakterystyka:** Tabliczka informacyjna przydrzwiowa przeznaczona do użytku wewnątrz budynku. Składa się z dwóch płyt wykonanych z przezroczystej pleksi. Na krótszych bokach tabliczki znajdują się dekoracyjne śruby ze stali nierdzewnej, które nadają jej elegancki i nowoczesny wygląd oraz zabezpieczają informację znajdującą się w środku. Istnieje możliwość zawieszenia tabliczki zarówno w pionie, jak i w poziomie. Łatwa i szybka w montażu.

W komplecie: elementy montażowe.

информационная дверная табличка EuroPLEX

RU **Характеристики:** Информационная дверная табличка, предназначенна только для внутреннего использования. Состоит из двух прозрачных пластин из оргстекла. На коротких сторонах таблички расположены декоративные болты из нержавеющей стали, которые придают ей элегантный и современный вид, и тем самым защищают информацию, которая находится, в центре. Табличка легко и просто монтируется как по вертикали так и по горизонтали.

Комплектация: монтажный набор.

EuroPLEX door sign

EN **Description:** Available in A4 size in portrait & landscape positions. Brochure holder is made of 3 mm policarbonate, the leg is made of aluminium profile.

Warranty: 2-year product warranty.

2x3 Art. Nr	Size (A x B) (mm)	Pack	Weight (kg)	Delivery
TDWA6/2	190 x 95 din ½A6	1	0,16	2
TDWA6	190 x 145 din A6	1	0,2	2
TDW15*	190 x 190	1	0,21	2
TDWA5	250 x 190 din A5	1	0,3	2
TDWA4	340 x 250 din A4	1	0,48	2

*w zestawie również z piktogramem/ в наборе с пиктограммой / set includes one pictogram

2 2 dni | дня | days

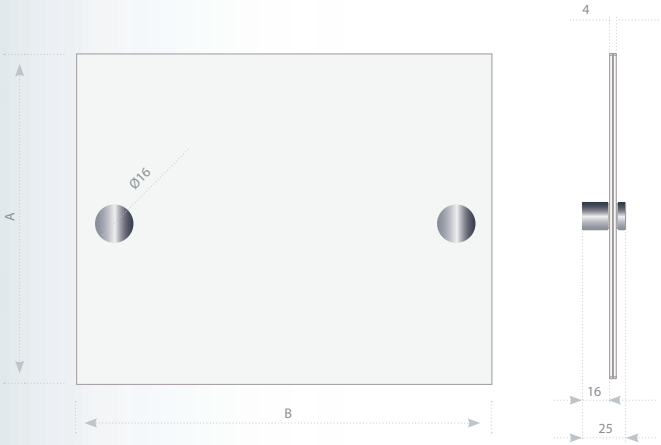

2x3 THE BOARDS' COMPANY

Nie znalazłeś czego potrzebujesz? Zadzwoń 0 801 23 00 23 lub napisz do nas: info@2x3.pl
Haven't found the product you need? Write to us: info@2x3.pl
Если не нашол то что нужно свяжись с нами: info@2x3.pl

O

oprawa PET samoprzylepna

PL **Charakterystyka:** oprawa wykonana z przezroczystego PET o wysokiej odporności. Przeznaczona do prezentacji różnorodnych treści np. menu, cenników, ulotek itp. Mocowana do ściany za pomocą dwustronnej taśmy klejącej.

самоклеящаяся обложка

RU **Характеристики:** Обложка из прозрачного материала высокой стойкости (ПЭТФ). Предназначена для представления печатных листов, например: меню, прейскуранты, листовки и т.д. Крепится к стене с помощью двусторонней клейкой ленты.

self-adhesive PET frame

EN **Description:** The frame is made from the transparent PET with high resistance. Intended for presentation of various texts, e.g., menus, price lists, leaflets, etc. fixed to the wall with a two-sided self-adhesive tape.

2x3 Art. Nr **O**

PLEXI FRAME TECHNOLOGY

NEW 2013

2x3 Art. Nr	Poster size (A x B) (mm)	Pack	Weight (kg)	Delivery
ODA4V	A4 pionowa typ D	1	0,08	i
OCA4V	A4 pionowa typ C	1	0,06	i
OUA4V	A4 pionowa typ U	1	0,18	i

i sprawdź termin dostawy | узнай срок поставки | check the time of delivery

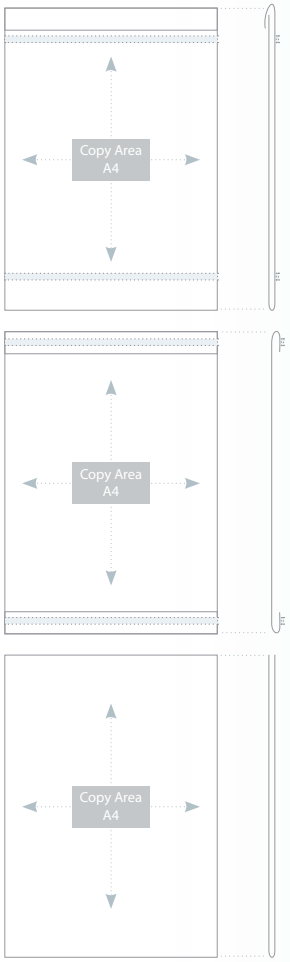

D Type

C Type

U Type

ODA4V (type D)

OCA4V (type C)

OUA4V (type U)

marketing display

2x3 Art. Nr **MH**

PLEXI FRAME TECHNOLOGY

MH

stojak na menu Swing Wing

PL **Charakterystyka:** Dwustronny pionowy holder z akrylową kieszenią oraz stylową podstawką z anodowanego aluminium. Idealny do prezentowania menu w hotelach, lokalach gastronomicznych, czy sklepach. Łączna grubość arkuszy możliwych do umieszczenia w kieszeni to 1-4 mm.

Gwarancja: 2 lata na produkt.

подставка для меню Swing Wing

RU **Применение:** Идеально подходит для оформления меню.

Характеристики: Двусторонний вертикальный держатель с карманом из акрила и основанием, выполненным из анодированного алюминия. Толщина рекламной вставки должна быть 1-4 мм.

Комплектация: монтажный набор.

Гарантия: 2 года на продукт.

Swing Wing menu holder

EN **Description:** Classy menu holders with clear acrylic pocket and stylish silver anodised aluminium base. Ideal for display of menus. Aluminium base is suitable for logo print. Max letter height in printing is 40 mm. With this base several poster materials can be use; PVC, Foam, PS, PET. The thickness varies between 1-4 mm.

Warranty: 2-year product warranty.

2x3 Art. Nr	Poster Size (mm)	Pack	Weight (kg)	Delivery
MH/A7	A7 (74 x 105)	1	0,09	i
MH/A6	A6 (105 x 148)	1	0,13	i
MH/A5	A5 (148 x 210)	1	0,24	i
MH/A4	A4 (210 x 297)	1	0,42	i

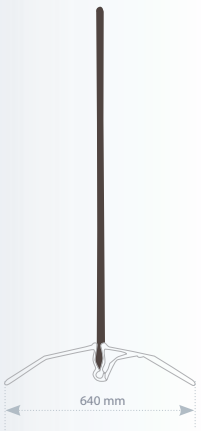

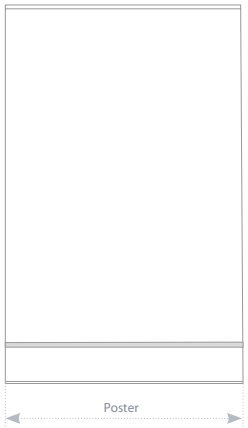

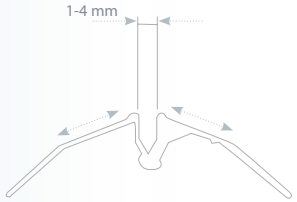

i sprawdź termin dostawy | узнай срок поставки | check the time of delivery

2x3 THE BOARDS' COMPANY

2x3 Art. Nr **BHL**

PLEXI FRAME TECHNOLOGY

stojak informacyjny kątowy typu L

PL **Charakterystyka:** Stabilny stojak na pojedynczą ulotkę w kształcie litery L, wykonany z wysokiej jakości przezroczystej pleksi. Nachylony pod kątem, co ułatwia czytanie. Doskonały do umieszczania menu, powiadomień, informacji i innych form reklamowych.

Gwarancja: 2 lata na produkt.

информационная подставка типа L

RU **Применение:** Идеально подходит для оформления меню.

Характеристики: Данное изделие выполнено из прозрачного оргстекла высокого качества. Продукт имеет форму буквы L.

Гарантия: 2 года на продукт

angled leaflet holder

EN **Description:** High resistant transparent clear document holders. Angled back to aid reading. Ideal for the display of menus at the restaurant, price lists, etc.

Warranty: 2-year product warranty.

2x3 Art. Nr	Poster Size	Total Size WxHxD (mm)	Pack	Weight (kg)	Delivery
pionowy / вертикальный / vertical					
BHL/A6V	A6 (105 x 148)	105 x 155 x 72	1	2,9	i
BHL/A5V	A5 (148 x 210)	150 x 215 x 72	1	5,7	i
BHL/A4V	A4 (210 x 297)	210 x 305 x 92	1	13,2	i
poziomy / горизонтальный / horizontal					
BHL/A6H	A6 (105 x 148)	150 x 110 x 52	1	2,9	i
BHL/A5H	A5 (148 x 210)	210 x 155 x 72	1	5,7	i

i sprawdź termin dostawy | узнай срок поставки | check the time of delivery

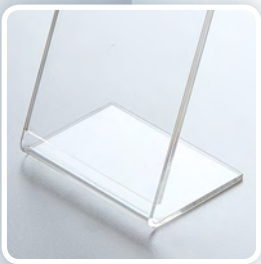

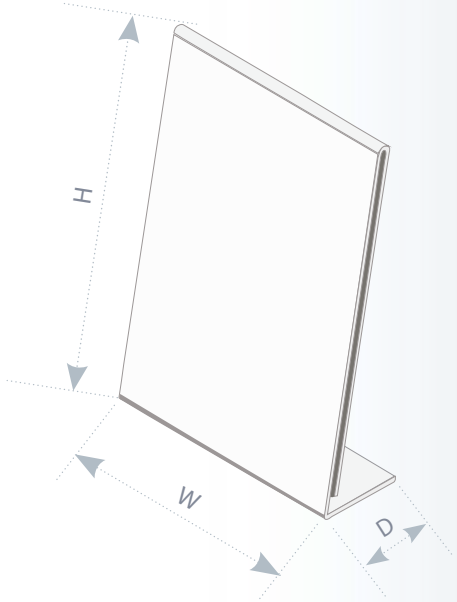

akcesoria do ramek zatrzaskowych / аксессуары для рамок на клик-системе /accessories for poster frame snap

FA002

zawieszka do sufitu plastikowa

PL **Charakterystyka:** Plastikowy element wchodzący w skład zestawu do montażu sufitowego, np. sprężynkowej ramki plakatowej.

подвес на потолок пластиковый

RU **Характеристики:** Пластиковый элемент, входящий в комплект для монтажа на потолке.

plastic ceiling hook

EN **Description:** Plastic piece in the kit, facilitating a ceiling mount.

2x3 Art. Nr	Pack	Weight (kg)	Delivery
FA002	1	0,01	2

FA003

zawieszka do sufitu metalowa

PL **Charakterystyka:** Metalowy element wchodzący w skład zestawu do montażu sufitowego, np. sprężynkowej ramki plakatowej.

подвес на потолок металлический

RU **Характеристики:** Металлический элемент, входящий в комплект для монтажа на потолке.

metal ceiling hook

EN **Description:** Metal piece in the kit, facilitating a ceiling mount.

2x3 Art. Nr	Pack	Weight (kg)	Delivery
FA003	1	0,01	2

FA006

haczyk z przyssawką

PL **Charakterystyka:** Silikonowa przyssawka z plastikowym hakiem to doskonałe narzędzie do mocowania różnego rodzaju przedmiotów do powierzchni gładkich tj. lustra, szyby, szkło, itp. Idealnie sprawdzi się zarówno w biurach, sklepach, jak i w bankach. W przypadku sprężynowych ramek plakatowych przyssawka wkręcana jest do każdego narożnika ramki. Bardzo łatwy i szybki montaż, bez konieczności użycia specjalistycznych narzędzi.

крючок на присосках

RU **Характеристики:** Силиконовая присоска с пластиковым крючком прекрасно справляется с креплением предметов на гладкие поверхности, такие как: зеркала, окна, стекла и т.д. Является идеальным решение на экспозиции в офисах, магазинах и банках. В пружинных плакатных рамках присоска монтируется в каждом углу рамки. Простой и быстрый монтаж без использования специальных инструментов.

a hook with a suction pad

EN **Description:** A silicone suction pad with a plastic hook works well on various smooth glass like surfaces. It will work well in offices, shops or banks. The pads can be fitted to each corner of the spring poster frames. Easy assembly with no special tools required.

2x3 Art. Nr	Pack	Weight (kg)	Delivery
FA006	1	0,01	2

FA008

łańcuszek kuleczkowy

PL **Charakterystyka:** Srebrny łańcuszek kuleczkowy, który umożliwia zawieszenie ramki na ściany lub suficie. Długość 1 metr. Istnieje możliwość łączenia ze sobą kilku łańcuszków.

цепочка

RU **Характеристики:** Цепочка (цвет серебренный) позволяет крепить рамки на стены и потолки.

ball chain

EN **Description:** A silver ball chain to fix the frame to the wall and the ceiling.

2x3 Art. Nr	Pack	Weight (kg)	Delivery
FA008	1	0,01	2

2 dni | дня | days

akcesoria do potykaczy / аксессуары – штендеры / accessories for poster frames on stand

KTZS

koszyk na ulotki do potykacza A1

PL **Charakterystyka:** Koszyk na ulotki jest elementem opcjonalnym dla potykaczy typu A. Wykonany został z metalowego niklowanego drutu. Montowany jest z boku na ograniczniku stojaka, umożliwiając tym samym prezentację różnego rodzaju ulotek, folderów o niewielkich rozmiarach.

корзина на рекламные проспекты

RU **Характеристики:** Корзина на рекламные проспекты является обязательным атрибутом рекламных щитов типа А. Изготовлена из металлической сетки. Монтируется на боковой стороне рекламного щита. Даёт возможность презентации рекламных проспектов, брошюр малого размера.

a basket for the leaflets for the A1 stand

EN **Description:** Optional piece for the A1 stands. Made of nickel covered wire. Attached to the side of the stand, can store leaflets and small brochures.

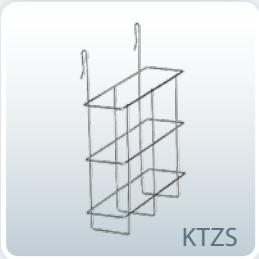

2x3 Art. Nr	Size (mm)	Pack	Weight (kg)	Delivery
KTZS	A4 (210x297)	1	0,7	2

HTZS

tablica na logo - topper (TZS)

PL **Charakterystyka:** Tablica na logo - toper jest elementem opcjonalnym dla potykaczy 2x3 Art Nr TZS o formacie A1. Wykonany został z materiału PCV spienione. Montowany jest on w górnej części potykacza na styku dwóch ram typu OWZ, zwiększając tym samym jego powierzchnię informacyjną. Na tabliczce tej umieszczona może zostać dowolna grafika wielokolorowa np. logo lub inna informacja.

доска на логотип - topper (TZS)

RU **Характеристики:** Доска на логотип или топпер является обязательным элементом для рекламных щитов в формате А1 (2x3 Art Nr TZS). Изготовлен из вспененного поливинилхлорида (ПВХ). Устанавливается в верхней части рекламного щита OWZ-типа, тем самым увеличивая его информационную поверхность. На доске может быть размещена любая цветная графика (логотипы или другая информация).

topper - a board for your logo (TZS)

EN **Description:** Topper is optional for A1 display stand (2x3 Art Nr TZS). Made of foamed PVC. Attached to the top of the stand. It makes for the larger display area. You can fit the topper with any graphics.

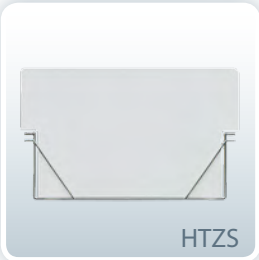

2x3 Art. Nr	Size (cm)	Pack	Weight (kg)	Delivery
HTZS	64 x 18	1	0,5	10

BSTZ

blacha biała magnetyczna do pisania markerami

PL **Charakterystyka:** Biała powłoka z właściwościami magnetycznymi dla potykaczy o formacie A0, A1, A2, B2 i B1. Jest to powierzchnia, która pozwala na pisanie markerami do ścierania na sucho oraz przyczepianie karteczek informacyjnych za pomocą magnesów.

белый металлический лист для письма маркерами

RU **Характеристики:** Металлический лис с белым покрытием для рекламных щитов типа А в формате А0, А1, А2, В2 и В1. Поверхность позволяет писать маркерами и умещать листы бумаги при помощи магнитов.

magnetic sheets whiteboard (drywipe)

EN **Description:** A0, A1, A2, B2 and B1 size whiteboard - magnetic. You can write with markers and wipe it dry, or fix the paper sheets with magnets.

2x3 Art. Nr	Format (mm)	Pack	Weight (kg)	Delivery
BSTZ/A2	A2 (420x594)	1	0,7	2
BSTZ/A1	A1 (594x841)	1	1,1	2
BSTZ/A0	A0 (841x1189)	1	2,2	2
BSTZ/B2	B2 (500x700)	1	2	2
BSTZ/B1	B1 (700x1000)	1	1	2

BKTZ

blacha zielona do pisania kredą

PL **Charakterystyka:** Zielona powłoka dla potykaczy o formacie: A0, A1, A2, B2 i B1, z możliwością pisania po niej kredą.

металлический лист зелёного цвета для письма мелом

RU **Характеристики:** Металлический лист зелёного цвета в формате А0, А1, А2, В2 и В1 с возможностью писать на ней мелом.

green magnetic sheet for chalk writing

EN **Description:** A0, A1, A2, B2 and B1 size green sheet for chalk writing.

2x3 Art. Nr	Format (mm)	Pack	Weight (kg)	Delivery
BKTZ/A2	A2 (420x594)	1	0,7	2
BKTZ/A1	A1 (594x841)	1	1,1	2
BKTZ/A0	A0 (841x1189)	1	2,2	2
BKTZ/B2	B2 (500x700)	1	2	2
BKTZ/B1	B1 (700x1000)	1	1	2

2 2 dni | дня | days 10 10 dni | дня | days

notatki / примечания / notes

ISOCERT

nr 254/07/2012

CERTYFIKAT

SYSTEMU ZARZĄDZANIA ŚRODOWISKOWEGO

Potwierdza się, że:
2x3 S.A.
73-231 Krzęcin, ul. Słoneczna 3

w następującym zakresie:
projektowanie, produkcja oraz dystrybucja produktów komunikacji wizualnej

spełnia wymagania normy:
PN-EN ISO 14001:2005

okres ważności certyfikatu: 02.07.2012 - 01.07.2015

Certyfikat wystawiony przez
ISOCERT Sp. z o.o.
Dyrektor ds. Certyfikacji

Wrocław, 02.07.2012

ISOCERT Sp. z o.o., ul. Mińska 38, 54-610 Wrocław

ISOCERT

no. 254/07/2012

Сертификат соответствия

системы менеджмента экологического

Настоящим удостоверяется, что:
2x3 S.A.
73-231 Krzęcin, ul. Słoneczna 3

в отношении:
проектировка, производство и дистрибуция продуктов визуального общения

соответствует требованиям:
PN-EN ISO 14001:2005

Дата выдачи: 02.07.2012
Действителен до: 01.07.2015

Орган выдавший сертификат:
ISOCERT Sp. z o.o.
Руководитель органа по сертификации

Wrocław, 02.07.2012

ISOCERT Sp. z o.o., ul. Mińska 38, 54-610 Wrocław

ISOCERT

no. 254/07/2012

CERTIFICATE OF

ENVIROMENTAL MANAGEMENT SYSTEM

It is confirmed that:
2x3 S.A.
73-231 Krzęcin, ul. Słoneczna 3

in the following extent:
design, production and distribution of visual communication products

complies with the norm:
PN-EN ISO 14001:2005

Validity period of a certificate: from 02.07.2012 till 01.07.2015

Certificate issued by
ISOCERT Sp. z o.o.
Director of certification

Wrocław, 02.07.2012

ISOCERT Sp. z o.o., ul. Mińska 38, 54-610 Wrocław

ISOCERT

nr 18/05/2012/P

CERTYFIKAT

SYSTEMU ZARZĄDZANIA JAKOŚCIĄ

Potwierdza się, że:
2x3 S.A.
73-231 Krzęcin, ul. Słoneczna 3

w następującym zakresie:
projektowanie, produkcja oraz dystrybucja produktów komunikacji wizualnej

spełnia wymagania normy:
PN-EN ISO 9001:2009

na co dowodu dostarczył audit przeprowadzony przez ISOCERT Sp. z o.o.

okres ważności certyfikatu: 14.05.2012 - 07.10.2013

Certyfikat wystawiony przez
ISOCERT Sp. z o.o.
Dyrektor ds. Certyfikacji

Wrocław, 14.05.2012

ISOCERT Sp. z o.o., ul. Mińska 38, 54-610 Wrocław

ISOCERT

no. 18/05/2012/P

Сертификат соответствия

системы менеджмента качества

Настоящим удостоверяется, что:
2x3 S.A.
73-231 Krzęcin, ul. Słoneczna 3

в отношении:
проектировка, производство и дистрибуция продуктов визуального общения

соответствует требованиям:
PN-EN ISO 9001:2009

что подтверждается результатами аудиторской проверки, проведенной ISOCERT Sp. z. o.o.

Дата выдачи: 14.05.2012
Действителен до: 07.10.2013

Орган выдавший сертификат:
ISOCERT Sp. z o.o.
Руководитель органа по сертификации

Wrocław, 14.05.2012

ISOCERT Sp. z o.o., ul. Mińska 38, 54-610 Wrocław

ISOCERT

no. 18/05/2012/P

CERTIFICATE OF

QUALITY MANAGEMENT SYSTEM

It is confirmed that:
2x3 S.A.
73-231 Krzęcin, ul. Słoneczna 3

in the following extent:
design, production and distribution of visual communication products

complies with the norm:
PN-EN ISO 9001:2009

As proof of that provides audit executed by ISOCERT Sp. z o.o.

Validity period of a certificate: from 14.05.2012 till 07.10.2013

Certificate issued by
ISOCERT Sp. z o.o.
Director of certification

Wrocław, 14.05.2012

ISOCERT Sp. z o.o., ul. Mińska 38, 54-610 Wrocław

COBRABiD-BBC BIURO BADAŃ I CERTYFIKACJI Sp. z o.o.
ZAKŁAD CERTYFIKACJI COBRABiD-BBC
Institute of Certification COBRABiD-BBC

cobrabid BBC | IAF | PCA AC 045

CERTYFIKAT ZGODNOŚCI Nr 105/10
(aktualizacja normy – rok wydania)

Nazwa i adres posiadacza certyfikatu: **2 x 3 Spółka Akcyjna**
ul. Słoneczna 3
73-231 Krzęcin

Nazwa i adres producenta: **j. w.**

Nazwa wyrobu: **Tablice wiszące pojedyncze, rozkładane typu „TRYPTYK"**

Wykaz: **Tablice korkowe: TC, TCA, TCX, Tablice kredowe: TKA, TRK, TKC, TKF, Tablice tekstylne: TT, TTA, TTC, Tablice suchościeralno – magnetyczne: TSC, TSF, TRS, TSA, TS, Tablice mapy: TMS, TME, TMP, TMSA, TMEA, TMSX, TMPA, TMEX, TMPX**

Symbol PKWiU: **36.63.25-10.00**

Wyrób spełnia wymagania zawarte w: **PN-EN 14434:2010**

Zgodnie ze sprawozdaniem z badań wykonanych przez:
PUR-REMODEX Sp. z o.o. Swarzędz-Garby

Nr i data sprawozdania: **92/10/W z dnia 07.04.2010 r.**

Prawo do oznaczania w okresie od **26.04.2010 r.** do **25.04.2013 r.**
Dotyczy wyłącznie egzemplarzy wyrobu posiadających identyczne właściwości (parametry) jak przedstawiony do badań wzór (wzory) i odpowiadających wymaganiom określonym powyżej.
Prawa i obowiązki posiadacza certyfikatu zostały określone w umowie nr **40M/10**
z dnia **26.04.2010 r.**

Dyrektor Zakładu Certyfikacji
mgr inż. Henryka Krzepkowska

Warszawa, 18.05.2012 r.
COBRABiD-BBC Biuro Badań i Certyfikacji Sp. z o.o., 00-842 Warszawa, ul. Łucka 15

COBRABiD-BBC BIURO BADAŃ I CERTYFIKACJI Sp. z o.o.
ZAKŁAD CERTYFIKACJI COBRABiD-BBC
Institute of Certification COBRABiD-BBC

cobrabid BBC | IAF | PCA AC 045

CERTYFIKAT ZGODNOŚCI Nr 167/10
(aktualizacja normy – rok wydania)

Nazwa i adres posiadacza certyfikatu: **2 x 3 Spółka Akcyjna**
ul. Słoneczna 3
73-231 Krzęcin

Nazwa i adres producenta: **j. w.**

Nazwa wyrobu: **Tablice stojące: Obrotowo-jezdne, Moderacyjne, Flipcharty**

Wykaz: **TF14, TOS, TOK, TMC, TMT, TMS, TFS01, TF01/70/2010, TF01M/70/2010, TF04/2010, TF03/2010, TF02/2010, TF01/60/2010, TF01M/60/2010**

Symbol PKWiU: **36.63.25-10.00**

Wyrób spełnia wymagania zawarte w: **PN-EN 14434:2010**

Zgodnie ze sprawozdaniem z badań wykonanych przez:
PUR-REMODEX Sp. z o.o. Swarzędz-Garby

Nr i data sprawozdania: **03/10/W z dnia 07.04.2010 r., 185/10/W z dnia 25.06.2010 r.**

Prawo do oznaczania w okresie od **01.07.2010 r.** do **30.06.2013 r.**
Dotyczy wyłącznie egzemplarzy wyrobu posiadających identyczne właściwości (parametry) jak przedstawiony do badań wzór (wzory) i odpowiadających wymaganiom określonym powyżej.
Prawa i obowiązki posiadacza certyfikatu zostały określone w umowie nr **69M/10**
z dnia **01.07.2010 r.**

Dyrektor Zakładu Certyfikacji
mgr inż. Henryka Krzepkowska

Warszawa, 18.05.2012 r.
COBRABiD-BBC Biuro Badań i Certyfikacji Sp. z o.o., 00-842 Warszawa, ul. Łucka 15

COBRABiD-BBC BIURO BADAŃ I CERTYFIKACJI Sp. z o.o.
ZAKŁAD CERTYFIKACJI COBRABiD-BBC
Institute of Certification COBRABiD-BBC

cobrabid BBC | IAF | PCA AC 045

CERTYFIKAT ZGODNOŚCI Nr 168/10

Nazwa i adres posiadacza certyfikatu: **2 x 3 Spółka Akcyjna**
ul. Słoneczna 3
73-231 Krzęcin

Nazwa i adres producenta: **j. w.**

Nazwa wyrobu: **Stoliki pod projektor, Mównice**

Wykaz: **Mównica prezentacyjna StarBoard PFS, Stolik projekcyjny StarBoard STS, Mównica Classic PF05, Stolik projekcyjny Gigant ST003, Stolik projekcyjny Solo ST006, Stolik projekcyjny Master ST004, Stolik Universal ST007**

Symbol PKWiU: **36.14.11-00.52**

Wyrób spełnia wymagania zawarte w: **PN-F-06010-03:1988, PN-F-06009:2001**

Zgodnie ze sprawozdaniem z badań wykonanych przez:
PUR-REMODEX Sp. z o.o. Swarzędz-Garby

Nr i data sprawozdania: **149/10/W z dnia 07.05.2010r.**

Prawo do oznaczania w okresie od **01.07.2010 r.** do **30.06.2013 r.**
Dotyczy wyłącznie egzemplarzy wyrobu posiadających identyczne właściwości (parametry) jak przedstawiony do badań wzór (wzory) i odpowiadających wymaganiom określonym powyżej.
Prawa i obowiązki posiadacza certyfikatu zostały określone w umowie nr **69M/10**
z dnia **01.07.2010r.**

Dyrektor Zakładu Certyfikacji
mgr inż. Henryka Krzepkowska

Warszawa, 01.07.2010r.
COBRABiD-BBC Biuro Badań i Certyfikacji Sp. z o.o., 00-842 Warszawa, ul. Łucka 15

COBRABiD-BBC BIURO BADAŃ I CERTYFIKACJI Sp. z o.o.
ZAKŁAD CERTYFIKACJI COBRABiD-BBC
Institute of Certification COBRABiD-BBC

cobrabid BBC | IAF | PCA AC 045

CERTYFIKAT ZGODNOŚCI Nr 7/11

Nazwa i adres posiadacza certyfikatu: **2 x 3 Spółka Akcyjna**
ul. Słoneczna 3
73-231 Krzęcin

Nazwa i adres producenta: **j.w.**

Nazwa wyrobu: **GABLOTY INFORMACYJNE**
suchościeralno – magnetyczne, korkowe, tekstylne

Wykaz gablot:
Model 1: gabloty informacyjne naścienne - GK1, GS1, GT1, GK1W, GT1W, GS1W, GK1PD, GS1PD, GT1PD
gabloty informacyjne na stelażu - SGK, SGS, SGT, SGKW, SGSW, SGTW
Model 2: gabloty informacyjne naścienne - GK2, GS2, GT2
Model 4: gabloty informacyjne naścienne - GS4

Program certyfikacji: **PROCER - 02**
(według systemu 5 PKN – Guide 67)

Wyrób spełnia wymagania zawarte w: **PN-EN 14434:2010**

Zgodnie ze sprawozdaniem z badań wykonanych przez:

PUR – REMODEX Sp. z o. o. Swarzędz-Garby

Nr i data sprawozdania: **530/10/W, 531/10/W, 532/10/W z dnia 30.12.2010r.**

Certyfikat zgodności został wydany **27.01.2011r.** i jest ważny do **26.01.2014r.**
Dotyczy wyłącznie egzemplarzy wyrobu posiadających identyczne właściwości (parametry) jak przedstawiony do badań wzór (wzory) i odpowiadających wymaganiom określonym powyżej.
Prawa i obowiązki posiadacza certyfikatu zostały określone w Umowie Nr **4M/11**
z dnia **27.01.2011r.**

Dyrektor Zakładu Certyfikacji
mgr inż. Henryka Krzepkowska

Warszawa, 27.01.2011r.
COBRABiD-BBC Biuro Badań i Certyfikacji Sp. z o. o., 00-842 Warszawa, ul. Łucka 15

COBRABiD-BBC BIURO BADAŃ I CERTYFIKACJI Sp. z o.o.
ZAKŁAD CERTYFIKACJI COBRABiD-BBC
Institute of Certification COBRABiD-BBC

cobrabid BBC | AC 045 | PCA AC 045

CERTYFIKAT ZGODNOŚCI Nr 337/12

Nazwa i adres posiadacza certyfikatu: **2 x 3 Spółka Akcyjna**
ul. Słoneczna 3
73-231 Krzęcin

Nazwa i adres producenta: **j.w.**

Nazwa wyrobu: **Flipcharty**

Wykaz: **Flipchart ecoBoards TF01 ECO POPIEL, TF01 ECO M**
Flipchart office PRO TF19
Flipchart office PRO TF20
Flipchart office PRO mobilny TF21
Flipchart office PRO mobilny TF22

Program certyfikacji: **PROCER - 02**
(według systemu 3 PKN – Guide 67)

Wyrób spełnia wymagania zawarte w: **PN-EN 14434:2010**

Zgodnie ze sprawozdaniem z badań wykonanych przez:

PUR – REMODEX Sp. z o. o. Kobylnica-Gruszczyn

Nr i data sprawozdania: **256/12/W, 257/12/W, 258/12/W z dnia 27.11.2012r.**

Certyfikat zgodności został wydany **13.12.2012r.** i jest ważny do **12.12.2015r.**
Dotyczy wyłącznie egzemplarzy wyrobu posiadających identyczne właściwości (parametry) jak przedstawiony do badań wzór (wzory) i odpowiadających wymaganiom określonym powyżej.
Prawa i obowiązki posiadacza certyfikatu zostały określone w Umowie Nr **159M/12**
z dnia **13.12.2012r.**

Dyrektor Zakładu Certyfikacji
mgr inż. Henryka Krzepkowska

Warszawa, 13.12.2012r.
COBRABiD-BBC Biuro Badań i Certyfikacji Sp. z o. o., 00-842 Warszawa, ul. Łucka 15

2x3 S.A.
73-231 Krzęcin, ul. Słoneczna 3, Poland
[t]: +48 95 765 3848 [f]: +48 95 765 3850
[e]: info@2x3.eu [w]: www.2x3.eu

innowacje w komunikacji wizualnej | инновации в визуальной коммуникации | innovations in visual communication

www.2x3.eu

2x3
THE BOARDS' COMPANY

innowacje w komunikacji wizualnej
инновации в визуальной коммуникации
innovations in visual communication